เอกสารแนบที่ 7

รายละเอียดของระบบบำบัดน้ำเสีย

รายละเอียดระบบบำบัดน้ำเสียจากอาคารผู้โดยสาร

รายการคำนวณมาตรฐานระบบบำบัดน้ำเสียสำเร็จรูปผลิตภัณฑ์ AEROMAX

รุ่น SBR-2.5-20-340 (เส้นผ่านศูนย์กลาง 2.50 เมตร)

โครงการ

ข้อมูลออกแบบ

ลักษณะน้ำเสียเข้า : น้ำทิ้งรวม ไม่รวมน้ำฝน

ระบบที่ใช้เป็นชนิดเติมอากาศเลี้ยงตะกอนแบบช่วงเวลา (Aeration activated sludge process,.SBR)

ข้อมูลออกแบบปริมาณน้ำเสีย

ปริมาณน้ำเสียออกแบบ (waste flow design)	20.00	ลบ.ม./ว
ความเข้มข้น บีโอดี เข้าระบบ (Influent BOD concentration)	340.00	มก./ล.
ความเข้มข้น บีโอดี ออกระบบ (Effluent BOD concentration)	20.00	มก./ล.
ความเข้มข้น สารแขวนลอย เข้าระบบ (Influent SS concentration)	300.00	มก./ล.
ความเข้มข้น สารแขวนลอย ออกระบบ (Effluent SS concentration)	30.00	มก./ล.
น้ำหนัก บีโอดี ก่อนเข้าระบบ	6.80	กก บีโอดี/ว
ประสิทธิภาพในการบำบัดน้ำเสีย	94.12	%

หน่วยการบำบัดประกอบไปด้วย (unit treatment)

1 : ถังแยกกาก (Separation tank)

2 : ถังปรับอัตราการไหล (Equalization tank)

3 : ถังเติมอากาศและตกตะกอน (SBR tank)

1. ถังแยกกากตะกอน

ปริมาณน้ำเสียรวมเข้าถัง	20.00	ลบ.ม./วัน
ระยะเวลาในการกักเก็บ, RT	8.00	ชั่วโมง
ปริมาตรของถังตกตะกอนขั้นต้น	F*RT/24	
	6.67	ลบ.ม.

2.ถังปรับอัตราการไหล

เพื่อทำหน้าที่ปรับให้อัตราการไหลของน้ำเสียเข้าระบบสม่ำเสมอ

ปริมาณน้ำเสียรวมเข้าถังปรับอัตราการไหล	20.00	ลบ.ม./วัน
ระยะเวลาการเกิดน้ำเสีย	20.00	ชม./วัน
อัตราการไหลเฉลี่ย	1.00	ลบ.ม./ชม.
อัตราการไหลสูงสุด	3.00	เท่า
กำหนดระยะเวลาเก็บของน้ำปรับสภาพ	4.00	ชม.ที่อัตราการไหลสูงสุด
ปริมาตรกักเก็บที่ต้องการ	12.00	ลบ.ม.
ช่วงรอบการบำบัดกำหนด	**6.00**	รอบ/วัน
เวลาที่ใช้ในการบำบัด	4.00	ชม./รอบ
อัตราการบำบัดน้ำเสีย	3.33	ลบ.ม./รอบ
ระยะเวลาในการกักเก็บ, RT	12.00	ชั่วโมง

ขนาดเครื่องสูบน้ำเสียเข้าถัง SBR

บีโอดีเฉลี่ยน้ำเสียเข้าถังปรับอัตราการไหล	340.00	มก./ล.
ปริมาณน้ำเสียเข้าสู่ถัง SBR	3.33	ลบ.ม./รอบ
แบ่งถัง SBR เป็น	1.00	ชุด
ปริมาณน้ำเสียเข้าสู่ถัง SBR แต่ละชุด	3.33	ลบ.ม./รอบ
ระยะเวลาการสูบน้ำเสียเข้า SBR	35.00	นาที/รอบ
อัตราการสูบของเครื่องสูบน้ำเสียที่ต้องการ	0.095	ลบ.ม./นาที
ชนิดเครื่องสูบน้ำเสีย (type of pump.SP1 - SP2)	เครื่องสูบน้ำเสียชนิดจุ่มได้น้ำ	
รุ่น (model)	TOS-50B2.4	
กำลังมอเตอร์ (motor power)	0.40	กิโลวัตต์
ขีดความสามารถสูบได้ (flow capacity)	200.00	ลิตร/นาที
แรงดัน (TDH)	4.00	ม.ความสึกน้ำ
ความเร็วรอบ (revolution)	3000	รอบ/นาที
ไฟฟ้า (electricity)	380-3-50	
จำนวนเครื่อง (สลับกันทำงาน)	2.00	เครื่อง (ทำ 1 พัก 1)
การควบคุมใช้ Timer ระดับ ชนิด alternate operation และ ลูกลอย		
ผลิตภัณฑ์ที่ใช้	ซูซูมิ/ญี่ปุ่น	

เครื่องเติมอากาศเพื่อกวนผสม (EJ1)

เลือกใช้เครื่องเติมอากาศชนิดจุ่มได้น้ำ รุ่น	TOS-8BER4	
กำลังมอเตอร์ (motor power)	0.75	กิโลวัตต์
ความสามารถให้ออกซิเจนได้ต่อเครื่อง (oxygen supply/unit)	0.45-0.55	ก.ออกซิเจน/ชม.
ความสามารถให้ลมได้ต่อเครื่อง (air supply/unit)	11.00	ลบ.ม./ชม.
ไฟฟ้า (electricity)	380-3-50	
จำนวนเครื่อง	1.00	เครื่อง
การควบคุมใช้ timer/manual (สัมพันธ์กับเครื่องสูบน้ำเข้าระบบและเครื่องสูบน้ำออกระบบ)		
ผลิตภัณฑ์ที่ใช้	ซูซูมิ/ญี่ปุ่น	
กำผสมกวน/ลบ.ม.(mixing power/cu.m) :duty operation quantity	62.50	วัตต์/ลบ.ม.

3.ถังเติมอากาศ-ตกตะกอน

เพื่อทำการย่อยสลายสารอินทรีย์ในน้ำเสียด้วยจุลินทรีย์แบบใช้ออกซิเจน

น้ำหนักบรรทุก บีโอดีจากถังปรับสภาพ (BOD loading.Lr)	6.80	กก.บีโอดี/วัน
	0.28	กก.บีโอดี/ชม.
ค่าความเข้มข้นตะกอนจุลินทรีย์ในถังเติมอากาศ (MLSS)	2,000.00	มก./ล.
ค่าสัดส่วนอาหารต่อปริมาณจุลินทรีย์ (F/M ratio)	0.15	กก.บีโอดี/กก.MLSS-วัน
ปริมาตรถังเติมอากาศ (V):	น้ำหนักบรรทุก บีโอดี,กก.	
	MLSS * (F/M ratio)	
	22.67	ลบ.ม.
แบ่งเป็นถังเติมอากาศ	1.00	ใบ
ปริมาตรถังเติมอากาศที่ต้องการ	22.67	ลบ.ม./ใบ
ปริมาณการถ่ายน้ำออก	3.33	ลบ.ม./รอบ
คิดเป็นสัดส่วนปริมาตรการถ่ายออกต่อปริมาตรถังเติมอากาศ (ไม่เกิน 30%)	15%	OK
ระยะเวลาเก็บกักของถังเติมอากาศ (Retention time)	27.20	ชม.
น้ำหนักตะกอนแบคทีเรียในถังเติมอากาศ	45.33	กก.MLSS
กำหนดการถ่ายน้ำหนักตะกอนออกในแต่ละวันเทียบกับน้ำหนักบรรทุก บีโอดี	5.00	เปอร์เซนต์
	2.27	กก.MLSS

เวลากักตะกอน/อายุสลัดจ์ (Solid retention time/sludge aged):	น้ำหนักตะกอนแบคทีเรียในถังเติมอากาศ	
	น้ำหนักตะกอนแบคทีเรียที่ออกจากระบบ/วัน	
	20.00	วัน
ปริมาตรบรรทุก บีโอดี/ลบ.ม.(volume loading rate)	0.30	กก.บีโอดี/ลบ.ม.
ปริมาณออกซิเจนที่ต้องการใช้สูตรการคิดจาก eckenfelder formular:	aLr + b MLSS	
กำหนดค่า a (eliminate coefficient of BOD) :	0.50	กก.ออกซิเจน/กก.บีโอดี
กำหนดค่า b (hypothetical speed coefficient) :	0.20	
ปริมาณออกซิเจนต้องการ(oxygen requirement)	12.47	กก.ออกซิเจน/วัน
	0.52	กก.ออกซิเจน/ชม.
ค่าความปลอดภัยสำหรับเครื่องเติมอากาศ	2.00	เท่า
ปริมาณความต้องการออกซิเจนที่ต้องใช้	1.04	กก.ออกซิเจน/ชม.
ปริมาณความต้องการออกซิเจนที่ต้องใช้จริง	1.30	กก.ออกซิเจน/ชม.
เทียบจำนำหนักออกซิเจน/น้ำหนักบรรทุก บีโอดี	4.59	เท่า
เลือกใช้เครื่องเติมอากาศชนิดจุ่มใต้น้ำ รุ่น	TOS-15BER	
กำลังมอเตอร์ (motor power)	1.50	กิโลวัตต์
ความสามารถให้ออกซิเจนได้ต่อเครื่อง (oxygen supply/unit)	1.30	กก.ออกซิเจน/ชม.
ความสามารถให้ลมได้ต่อเครื่อง (air supply/unit)	28.00	ลบ.ม./ชม. ที่ 3 ม.
ไฟฟ้า (electricity)	380-3-50	
จำนวนเครื่อง	1.00	เครื่อง OK
การควบคุมใช้ timer/ลูกลอย /manual		
ผลิตภัณฑ์ที่ใช้	ซูรูมิ/ญี่ปุ่น	
ค่าผสมกวน/ลบ.ม.(mixing power/cu.m) :duty operation quantity	66.18	วัตต์/ลบ.ม.
การเลือกเครื่องสูบน้ำเสียออกจากระบบ		
ปริมาณน้ำเสียที่ต้องสูบออกต่อรอบ	3.33	ลบ.ม.
ระยะเวลาการสูบออก	35.00	นาที
จำนวนเครื่องสูบน้ำออกนอกระบบ	1.00	เครื่อง
อัตราการสูบออกที่ต้องการของเครื่องสูบน้ำออก	0.095	ลบ.ม./นาที
ชนิดเครื่องสูบน้ำเสีย (type of pump,EFFP1)	เครื่องสูบน้ำเสียชนิดจุ่มใต้น้ำ	
รุ่น (model)	TOS-50B2.4	
กำลังมอเตอร์ (motor power)	0.40	กิโลวัตต์
ขีดความสามารถสูบได้ (flow capacity)	200.00	ลิตร/นาที
แรงดัน (TDH)	4.00	ม.ความลึกน้ำ
ความเร็วรอบ (revolution)	3000	รอบ/นาที
ไฟฟ้า (electricity)	380-3-50	
จำนวนเครื่อง	1.00	เครื่อง

ควบคุมอายุตะกอนโดยถ่ายออกจากถังเติมอากาศโดยตรงขณะตกตะกอน SBR ก่อนน้ำเสียเข้าระบบ

กำหนดความเข้มข้นของตะกอนในถัง SBR ช่วงตกตะกอน	2.00	เท่าของการเติมอากาศ
ปริมาณน้ำตะกอนที่ต้องสูบถ่ายออกจากถังเติมอากาศ	0.28	ลบ.ม./รอบ
กำหนดเวลาสูบตะกอนส่วนเกินออกจากระบบ	5.00	นาที
อัตราการสูบของเครื่องสูบตะกอนส่วนเกินที่ต้องการ	56.67	ลิตร/นาที
ชนิดเครื่องสูบน้ำเสีย (type of pump,SLP1)	เครื่องสูบน้ำเสียชนิดจุ่มใต้น้ำ	
รุ่น (model)	TOS-40U2.25	
กำลังมอเตอร์ (motor power)	0.25	กิโลวัตต์
ขีดความสามารถสูบได้ (flow capacity)	140.00	ลิตร/นาที
แรงดัน (TDH)	4.00	ม.ความลึกน้ำ
ความเร็วรอบ (revolution)	3000	รอบ/นาที
ไฟฟ้า (electricity)	380-3-50	
จำนวนเครื่อง	1.00	เครื่อง

คำนวณหาปริมาณตะกอนส่วนเกิน (Excess sludge)

เพื่อเก็บตะกอนส่วนเกินที่เกิดในระบบฯ และทำการย่อยสลายตะกอนดังกล่าว

ปริมาณตะกอนที่ทิ้งในแต่ละวัน

Yobs	Y/(1+kdA)	
Maximum yeild coefficient,Y	0.53	กก. vss/กก. BOD/วัน
Endogenous decay rate ,kd	0.050	1/วัน
Sludge aged ,A	20.00	วัน
Yobs	0.27	กก. vss/กก. BOD/วัน
มวลของปริมาณตะกอนที่เผาระเหยได้ ,Px	Yobs x BOD load	กก. vss/วัน
	1.81	กก. vss/วัน
มวลรวมของตะกอนแข็งแขวนลอย,Pxss = 80%	2.27	กก. SS/วัน
ความเข้มข้นของตะกอนก้นถัง (ภายหลังการย่อย 4-6 %)	40,000-60,000	มก/ล.
ปริมาณตะกอนส่วนเกินที่ต้องกำจัด	2.27	กก./วัน
(คิดที่ความเข้มข้นของตะกอนก้นถังภายหลังการย่อย 6%)	0.04	ลบ.ม./วัน
เวลากักเก็บตะกอน	60.00	วัน
ปริมาณถังเก็บตะกอนที่ต้องการ	2.27	ลบ.ม.
(เก็บและย่อยตะกอนในส่วนถังแยกกากตะกอน)		
ระยะเวลาการสูบกำจัด ปีละ 6 ครั้ง ปริมาณการสูบ	2.27	ลบ.ม./ครั้ง

กำหนดช่วงเวลาควบคุมระบบ		
กำหนดการบำบัดน้ำเสีย	6.00	รอบ/วัน
อัตราการบำบัด	3.33	ลบ.ม./รอบ
อัตราการสูบน้ำเข้าสูงสุด	0.20	ลบ.ม./นาที
ระยะเวลาที่ใช้สูบเข้า	16.67	นาที
อัตราการสูบน้ำออกสูงสุด	0.20	ลบ.ม./นาที
ระยะเวลาที่ใช้สูบออก	16.67	นาที
ระยะเวลาในการบำบัดสูงสุด	240.00	นาที./รอบ

ช่วงการเดินระบบ	Fill	React	Settle	Draw	Total	Idle
เวลาที่ใช้: นาที	35.00	100	60	35.00	230.00	10.00
%	14.58%	42%	25%	15%	96%	4%
ช่วงแนะนำ	5-25%	35-50%	10-20%	10-25%	95-100%	0-5%

<u>ระบบบำบัดน้ำเสีย</u>

เลือกใช้ถังสำเร็จรูปไฟเบอร์กลาส เส้นผ่าศูนย์กลางขนาด (Tank diameter)		2.50 เมตร	
ใช้ความยาวรวมหัวท้าย 11.80 เมตร จำนวน 1 ใบ	ส่วนแยกกากตะกอน	8.94 ลบ.ม.	OK!
	ส่วนปรับสภาพสมดุล	18.81 ลบ.ม.	OK!
	ส่วนเติมอากาศ-ตกตะกอน	25.37 ลบ.ม.	OK!
	ปริมาตรบำบัดรวม	53.12 ลบ.ม.	

<u>เอกสารอ้างอิง</u>

1 คำกำหนด การออกแบบระบบบำบัดน้ำเสีย ,โดย สมาคมวิศวกรสิ่งแวดล้อมแห่งประเทศไทย พิมพ์ครั้งที่ 1 พ.ศ. 2540

2 Wastewater Engineering , Metcalf & Eddy , Third edition

3 การควบคุมคุณภาพระบบบัดน้ำเสีย ,คณาจารย์ภาควิชาวิศวกรรมสิ่งแวดล้อม จุฬาลงกรณ์มหาวิทยาลัย 2537

……

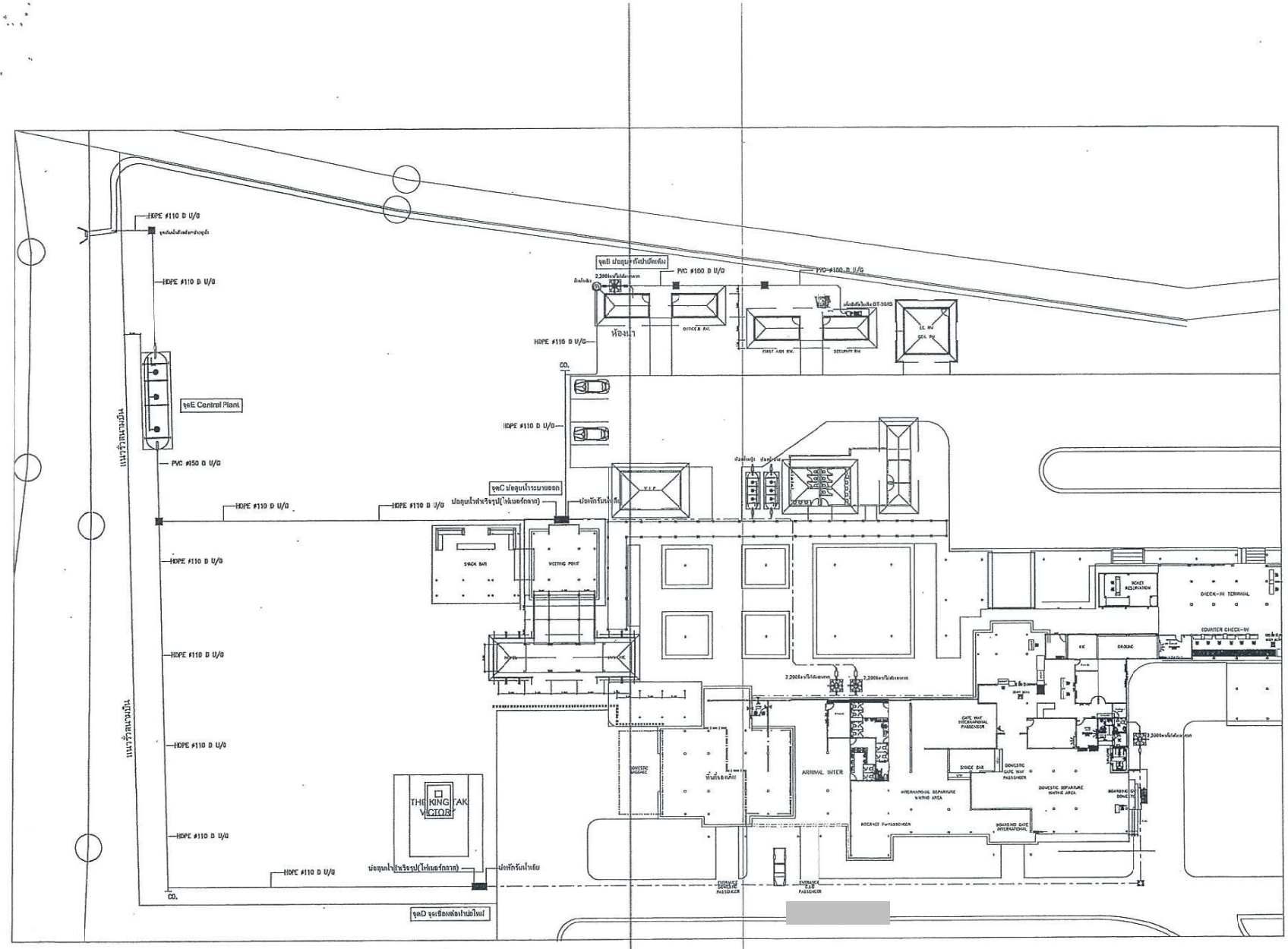

Bangkok Airways

BANGKOK AIRWAYS PUBLIC CO.,LTD.
99 Moo 4, Viboonchai Road,
Chan Phon, Chatuchak
Bangkok 10900,Thailand
Tel.66(0)2265 5678 Fax.66(0)2265 5500

PROJECT NAME:

บ้านพักอาศัย 2ชั้น

LOCATION

สนามบินตราด

OWNERS:

บริษัท การบินกรุงเทพ จำกัด (มหาชน)

PROJECT ARCHITECTS:

STRUCTURAL ENGINEERS:

นาย ยงยุทธ์ มาลสวาสดิ์ ภย.36653

ELECTRICAL ENGINEERS:

SANITARY ENGINEERS:

นาย ยงยุทธ์ มาลสวาสดิ์ ภย.36653

NO.	REVISION	DATE

DESIGNER:

DRAWN BY:

CHECKED:

APPROVED BY:

DRAWING TITLE

แบบขยายงานระบบ 1

SCALE 1:100

DATE 14 ก.ย. 2561

SHEET NO. SW-02

TOTAL 07

รายละเอียดระบบบำบัดน้ำเสียจากครัวสวัสดิการ

โครงการ

BANGKOK AIRWAY (โรงอาหาร)

GT-1000 จำนวน 2 ใบ

AMX-1.8-3-550-20 จำนวน 1 ใบ

จัดทำโดย

บริษัท พรีเมียร์ โพรดักส์ จำกัด (มหาชน)

PREMIER PRODUCTS PUBLIC COMPANY LIMITED

เลขที่ 2 อาคารพรีเมียร์เพลซ ซอยพรีเมียร์2

ถนนศรีนครินทร์ แขวงหนองบอน เขตประเวศ กรุงเทพฯ 10250

โทร.02-301-2100-1 แฟกซ์.02-301-2117

www.premier-products.co.th

บริษัท พรีเมียร์ โพรดักส์ จำกัด (มหาชน)
PREMIER PRODUCTS PUBLIC COMPANY LIMITED

สารบัญ

1. ประวัติความเป็นมา (Company profile)

2. แคตตาล็อก (Catalog)

3.ข้อมูลทางเทคนิค (Technical Information)

4. หนังสือรับรอง (Certificate)

บริษัท พรีเมียร์ โพรดักส์ จำกัด (มหาชน)
PREMIER PRODUCTS PUBLIC COMPANY LIMITED

ตารางเปรียบเทียบผลิตภัณฑ์ระบบบำบัดน้ำเสีย

ข้อมูลรายละเอียด (Specification)
สถานที่BANGKOK AIRWAY(ส่วนโรงอาหาร) จังหวัด ตราด
System propose : ถังบำบัดน้ำเสียสำเร็จรูป แอโรนมกซ์ (GT-1000+AMX-1.8-3-550)

รายการ	ข้อกำหนด	ข้อเสนอ (ผลิตภัณฑ์ PP รุ่น GT-1000+AMX-1.8-3-550)	หมายเหตุ
ชนิดน้ำเสีย	น้ำเสียรวมจากร้านอาหาร/ห้องครัว ไม่รวมน้ำฝน	น้ำเสียรวมจากร้านอาหาร/ห้องครัว ไม่รวมน้ำฝน	ตรงตามข้อกำหนด
ชนิดของระบบที่ใช้บำบัด	Grease trap + Separation and Aeration activated sludge process	Grease trap + Separation and Aeration activated sludge process	ตรงตามข้อกำหนด
ปริมาณน้ำเสีย	3 ลบ.ม./วัน บีโอดีเข้า 550 มก./ล. บีโอดีออกไม่เกิน 20 มก./ล.	3 ลบ.ม./วัน บีโอดีเข้า 550 มก./ล. บีโอดีออกไม่เกิน 20 มก./ล.	ตรงตามข้อกำหนด
ปริมาตรน้ำของถังบำบัดแต่ละส่วน	ความจุส่วนดักไขมัน 1.0 ลบ.ม. ความจุส่วนแยกกาก/เก็บตะกอน 2.72 ลบ.ม.	ความจุส่วนดักไขมัน 1.0 ลบ.ม. ความจุส่วนแยกกาก/เก็บตะกอน 2.72 ลบ.ม.	ตรงตามข้อกำหนด
	ความจุส่วนเติมอากาศ 4.25 ลบ.ม. ความจุส่วนตกตะกอน 2.02 ลบ.ม.	ความจุส่วนเติมอากาศ 4.25 ลบ.ม. ความจุส่วนตกตะกอน 2.02 ลบ.ม.	ตรงตามข้อกำหนด
ปริมาตรน้ำรวมของถังบำบัดน้ำเสีย	8.99 ลบ.ม.(ไม่รวมถังดักไขมัน)	8.99 ลบ.ม.(ไม่รวมถังดักไขมัน)	ตรงตามข้อกำหนด
ขนาดถังไฟเบอร์กลาส (FRP.)	ถังดักไขมัน เส้นผ่านศูนย์กลาง 1.2 ม. สูง 1.5 ม. จำนวน 1 ใบ	ถังดักไขมัน เส้นผ่านศูนย์กลาง 1.2 ม. สูง 1.5 ม. จำนวน 1 ใบ	ตรงตามข้อกำหนด
	ถังบำบัดน้ำเสีย กว้าง 1.80 ม. ยาว 4.73 ม. สูง 1.95 ม. จำนวน 1 ใบ	ถังบำบัดน้ำเสีย กว้าง 1.80 ม. ยาว 4.73 ม. สูง 1.95 ม. จำนวน 1 ใบ	ตรงตามข้อกำหนด
เครื่องเติมอากาศ (ถังเติมอากาศ)	ใช้ Submersible ejector ให้อากาศได้ 11 ลบ.ม./ชม.ที่ระดับน้ำความลึก 3 เมตร	ใช้ Submersible ejector ให้อากาศได้ 11 ลบ.ม./ชม.ที่ระดับน้ำความลึก 3 เมตร	ตรงตามข้อกำหนด
(ผลิตภัณฑ์ TSURUMI:TOS-8BER4)	ให้ออกซิเจน 0.45-0.55 กิโลกรัม/ชม. กำลังไฟฟ้า 0.75 กิโลวัตต์ ไฟฟ้า 380/3/50	ให้ออกซิเจน 0.45-0.55 กิโลกรัม/ชม. กำลังไฟฟ้า 0.75 กิโลวัตต์ ไฟฟ้า 380/3/50	ตรงตามข้อกำหนด
	ความเร็วรอบ 3,000 รอบ/นาที ท่ออากาศขนาด 25 มม. จำนวนเครื่อง 1 เครื่อง	ความเร็วรอบ 3,000 รอบ/นาที ท่ออากาศขนาด 25 มม. จำนวนเครื่อง 1 เครื่อง	ตรงตามข้อกำหนด
เครื่องสูบตะกอนย้อนกลับ	ใช้ Submersible pump อัตราการสูบน้ำ 0.13 ลบ.ม./นาที ที่ระดับความดัน 4 เมตร	ใช้ Submersible pump อัตราการสูบน้ำ 0.13 ลบ.ม./นาที ที่ระดับความดัน 4 เมตร	ตรงตามข้อกำหนด
(ถังตกตะกอน)	กำลังไฟฟ้า 0.25 กิโลวัตต์ ไฟฟ้า 380/3/50 ความเร็วรอบ 3,000 รอบ/นาที	กำลังไฟฟ้า 0.25 กิโลวัตต์ ไฟฟ้า 380/3/50 ความเร็วรอบ 3,000 รอบ/นาที	ตรงตามข้อกำหนด
(ผลิตภัณฑ์ TSURUMI :TOS-40U2.25)	ท่อสูบส่งขนาด 40 มม. จำนวนเครื่อง 1 เครื่อง	ท่อสูบส่งขนาด 40 มม. จำนวนเครื่อง 1 เครื่อง	ตรงตามข้อกำหนด
ขนาดท่อน้ำเสีย / ระบายอากาศ	6 นิ้ว พีวีซี ชั้น 8.5 / 3 นิ้ว พีวีซี ชั้น 5	6 นิ้ว พีวีซี ชั้น 8.5 / 3 นิ้ว พีวีซี ชั้น 5	ตรงตามข้อกำหนด
วัสดุตัวถัง	ไฟเบอร์กลาสเสริมแรง ความหนาของถังไม่ต่ำกว่า 6 มม.	ไฟเบอร์กลาสเสริมแรง ความหนาของถังไม่ต่ำกว่า 6 มม.	ตรงตามข้อกำหนด
วิธีการพันถัง/สีตัวถัง	ใช้ระบบ Spray up and Filament widing	ใช้ระบบ Spray up and Filament widing	ตรงตามข้อกำหนด
น้ำหนักถังเปล่า	700 กิโลกรัม (ไม่รวมถังดักไขมัน)	700 กิโลกรัม (ไม่รวมถังดักไขมัน)	ตรงตามข้อกำหนด
ตู้ควบคุมไฟฟ้าติดตั้งภายนอก	ตู้สองชั้นกันน้ำ ทำด้วยแผ่นเหล็กพับทาสีกันสนิม และทาสีเคลือบสองชั้น จำนวน 1 ตู้	ตู้สองชั้นกันน้ำ ทำด้วยแผ่นเหล็กพับทาสีกันสนิม และทาสีเคลือบสองชั้น จำนวน 1 ตู้	ตรงตามข้อกำหนด
จำนวนถังบำบัดน้ำเสีย	1 ชุด	1 ชุด	ตรงตามข้อกำหนด
การรับประกัน	รับประกัน 1 ปี	รับประกัน 1 ปี	ตรงตามข้อกำหนด
ผู้ผลิตถังบำบัดน้ำเสียไฟเบอร์กลาส	โรงานผู้ผลิตต้องได้รับการรับรองมาตรฐานการผลิต ISO 9001	โรงานผู้ผลิตต้องได้รับการรับรองมาตรฐานการผลิต ISO 9001	ตรงตามข้อกำหนด

บริษัท พรีเมียร์ โพรดักส์ จำกัด (มหาชน)
PREMIER PRODUCTS PUBLIC COMPANY LIMITED

ตารางเปรียบเทียบผลิตภัณฑ์ระบบบำบัดน้ำเสีย

ข้อมูลรายละเอียด (Specification)
สถานที่BANGKOK AIRWAY(ส่วนโรงอาหาร) จังหวัด ตราด
System propose : ถังดักไขมันไฟเบอร์กลาส GT-1000

รายการ	ข้อกำหนด	ข้อเสนอ (ผลิตภัณฑ์ PP รุ่น GT-1000)	หมายเหตุ
1. ชนิดน้ำเสีย	น้ำเสียจากครัว (ประกอบ-ล้างอาหาร และล้างภาชนะ) ไม่รวมน้ำฝน	น้ำเสียจากครัว (ประกอบ-ล้างอาหาร และล้างภาชนะ) ไม่รวมน้ำฝน	ตรงตามข้อกำหนด
2. ชนิดของระบบที่ใช้บำบัด	ถังดักและแยกน้ำมัน ไขมัน และเศษอาหาร Grease trap	ถังดักและแยกน้ำมัน ไขมัน และเศษอาหาร Grease trap	ตรงตามข้อกำหนด
3. ปริมาณน้ำเสีย	4.00 ลบ.ม./วัน	4.00 ลบ.ม./วัน	ตรงตามข้อกำหนด
4.ภาระบรรทุกสารอินทรีย์	4.80 กก.บีโอดี/วัน	4.80 กก.บีโอดี/วัน	ตรงตามข้อกำหนด
5. ปริมาตรของถังดักไขมัน	ความจุถังดักไขมัน 1000 ลิตร	ความจุถังดักไขมัน 1000 ลิตร	ตรงตามข้อกำหนด
6. ขนาดถัง	เส้นผ่านศูนย์กลาง 1.20 ม. สูง 1.50 ม.	เส้นผ่านศูนย์กลาง 1.20 ม. สูง 1.50 ม.	ตรงตามข้อกำหนด
7. ขนาดท่อน้ำเสีย / ระบายอากาศ	4 นิ้ว / 2 นิ้ว พีวีซี	4 นิ้ว / 2 นิ้ว พีวีซี	ตรงตามข้อกำหนด
8. วัสดุตัวถัง	ไฟเบอร์กลาสเสริมแรง	ไฟเบอร์กลาสเสริมแรง	ตรงตามข้อกำหนด
9. ผู้ผลิต	เป็นบริษัทที่ได้รับการรับรองมาตราฐาน ISO 9001:2008	เป็นบริษัทที่ได้รับการรับรองมาตราฐาน ISO 9001:2008	ตรงตามข้อกำหนด
10. น้ำหนักถัง	40 กิโลกรัม	40 กิโลกรัม	ตรงตามข้อกำหนด
11. จำนวนถังบำบัดน้ำเสีย	1 ชุด	1 ชุด	ตรงตามข้อกำหนด
การรับประกัน	รับประกัน 1 ปี	รับประกัน 1 ปี	ตรงตามข้อกำหนด
ผู้ผลิตถังบำบัดน้ำเสียไฟเบอร์กลาส	โรงานผู้ผลิตต้องได้รับการรับรองมาตรฐานการผลิต ISO 9001	โรงานผู้ผลิตต้องได้รับการรับรองมาตรฐานการผลิต ISO 9001	ตรงตามข้อกำหนด

บริษัท พรีเมียร์ โพรดักส์ จำกัด (มหาชน)
PREMIER PRODUCTS PUBLIC COMPANY LIMITED

รายการคำนวณมาตรฐานระบบบำบัดน้ำเสียสำเร็จรูปผลิตภัณฑ์ AEROMAX

รุ่น GT-1000+AMX-1.8-3-550 (ถังเส้นผ่าศูนย์กลาง 1.80 ม.)

โครงการ BANGKOK AIRWAY

ข้อมูลออกแบบ

ลักษณะน้ำเสียเข้า : น้ำเสียรวมจากห้องอาหาร/จากโรงครัว ไม่รวมน้ำฝน

ระบบที่ใช้เป็นชนิดเติมอากาศเลี้ยงตะกอนเวียนกลับ (Aeration activated sludge process,.A/S)

ปริมาณน้ำเสียออกแบบ (waste flow design), F	3.00	ลบ.ม./ว
ความเข้มข้น บีโอดี เข้าระบบ (Influent BOD concentration)	550.00	มก./ล.
ความเข้มข้น บีโอดี ออกระบบ (Effluent BOD concentration)	20.00	มก./ล.
ความเข้มข้น สารแขวนลอย เข้าระบบ (Influent SS concentration)	700.00	มก./ล.
ความเข้มข้น สารแขวนลอย ออกระบบ (Effluent SS concentration)	30.00	มก./ล.
น้ำหนัก บีโอดี ก่อนเข้าระบบ	1.65	กก บีโอดี/ว
ประสิทธิภาพในการบำบัดน้ำเสีย	96.36	%

หน่วยการบำบัดประกอบไปด้วย (unit treatment)

1 : ถังดักไขมัน (Grease trap tank)

2 : ถังแยกกากตะกอนหนัก-เบา/เก็บตะกอน (Solid Separation tank)

3 : ถังเติมอากาศหลัก (Aeration tank)

4 : ถังตกตะกอนน้ำใส (Sedimentation tank)

1.ถังดักไขมัน

เพื่อแยกไขมันและน้ำมันออกจากน้ำเสีย		
ปริมาณน้ำเสีย	1.50	ลบ.ม./วัน
ระยะเวลาในการกักเก็บ, RT	6.00	ชั่วโมง
ปริมาตรของถังดักไขมัน	(F*RT)/24	
	0.38	ลบ.ม.

บริษัท ขอรับรองรายการคำนวณฉบับนี้ ว่าได้ผ่านการ และสามารถใช้งานได้ วันที่ _____

เลือกใช้ถังรุ่นGT-1000		
ประสิทธิ์ภาพในการบำบัดขั้นต้น	30.00	%
ความเข้มข้น บีโอดีออกที่ เข้าส่วนแยกกาก (Effluent BOD concentration)	840.00	มก./ล.
ความเข้มข้น บีโอดีออกที่ เข้าส่วนแยกกาก(รวมน้ำจากถังดักไขมันและห้องน้ำ)(Effluent BOD	550.00	มก./ล.
น้ำหนัก บีโอดี ก่อนเข้าส่วนแยกกาก	1.65	กก บีโอดี/ว

2.ถังแยกกากตะกอนหนัก-เบา

เพื่อพักและแยกกากตะกอนหนัก-เบาออกจากน้ำเสีย		
ระยะเวลาในการกักเก็บ, RT	20.00	ชั่วโมง
ปริมาตรของถังแยกกากตะกอน	F*RT/24	
	2.50	ลบ.ม.
ประสิทธิ์ภาพในการบำบัดขั้นต้น	20.00	%
ความเข้มข้น บีโอดีออกที่ เข้าส่วนเติมอากาศ (Effluent BOD concentration)	440.00	มก./ล.

น้ำหนัก บีโอดี ก่อนเข้าส่วนเติมอากาศ	1.32	กก บีโอดี/ว

3.ถังเติมอากาศหลัก

น้ำหนักบรรทุก บีโอดี.(BOD loading,Lr) ที่ต้องกำจัด	1.32	กก.บีโอดี/วัน
	0.06	กก.บีโอดี/ชม.
ค่าความเข้มข้นตะกอนจุลินทรีย์ในถังเติมอากาศ (MLSS)	2,500.00	มก./ล.
ค่าสัดส่วนอาหารต่อปริมาณจุลินทรีย์ (F/M ratio)	0.30	กก.บีโอดี/กก.MLSS-วัน
ปริมาตรถังเติมอากาศ (V): น้ำหนักบรรทุก บีโอดี,กก. / MLSS * (F/M ratio)	1.76	ลบ.ม.
ระยะเวลาเก็บกักของถังเติมอากาศ (Retention time)	14.08	ชม.
น้ำหนักตะกอนแบคทีเรียในถังเติมอากาศ	4.40	กก.MLSS
กำหนดการถ่ายน้ำหนักตะกอนออกในแต่ละวันเทียบกับน้ำหนักบรรทุก บีโอดี	10.00	เปอร์เซนต์
	0.44	กก.MLSS
เวลากักตะกอน/อายุสลัดจ์ (Solid retention time/sludge aged): น้ำหนักตะกอนแบคทีเรียในถังเติมอากาศ / น้ำหนักตะกอนแบคทีเรียที่ออกจากระบบ/วัน	10.00	วัน
ปริมาตรบรรทุก บีโอดี/ลบ.ม.(volume loading rate)	0.75	กก.บีโอดี/ลบ.ม.
ปริมาณออกซิเจนที่ต้องการใช้สูตรการคิดจาก eckenfelder formular:	aLr + b MLSS	
กำหนดค่า a (climinate coefficient of BOD) :	0.50	กก.ออกซิเจน/กก.บีโอดี
กำหนดค่า b (hypothetical speed coefficient) :	0.20	
ปริมาณออกซิเจนต้องการ(oxygen requirement)	1.54	กก.ออกซิเจน/วัน
	0.06	กก.ออกซิเจน/ชม.
ตัวคูณปลอดภัย	2.00	เท่า
ค่าออกซิเจนที่ต้องใช้	0.13	กก.ออกซิเจน/ชม.
ค่าออกซิเจนที่ใช้จริง	0.45	กก.ออกซิเจน/ชม.
เทียบค่าน้ำหนักออกซิเจน/น้ำหนักบรรทุก บีโอดี	8.18	เท่า
ค่าผสมกวน/ลบ.ม.(mixing power/cu.m) : required	30.00	วัตต์/ลบ.ม.
เลือกใช้เครื่องเติมอากาศชนิดจุ่มใต้น้ำ ,EJ-1 รุ่น	TOS-8 BER4	
กำลังมอเตอร์ (motor power)	0.75	กิโลวัตต์
ความสามารถให้ออกซิเจนได้ต่อเครื่อง (oxygen supply/unit)	0.45-0.55	กก.ออกซิเจน/ชม.
ความสามารถให้ลมได้ต่อเครื่อง (air supply/unit)	11.00	ลบ.ม./ชม.
ไฟฟ้า (electricity)	380-3-50	
จำนวนเครื่อง	1.00	เครื่อง
การควบคุมใช้ timer/manual		
ผลิตภัณฑ์ที่ใช้	ซูรูมิ/ญี่ปุ่น	
ค่าผสมกวน/ลบ.ม.(mixing power/cu.m) :duty operation quantity	426.14	วัตต์/ลบ.ม.

บริษัท ขอรับรองรายการคำนวณฉบับนี้ ว่าได้ผ่านการ และสามารถใช้งานได้ วันที่ _____

4.ถังตกตะกอนน้ำใส

อัตราการไหลล้นต่อพื้นที่ (overflow rate/sq.m)	24.00	ลบ.ม./ตร.ม.-วัน
ความลึกน้ำ (water depth)	1.50	ม.
ต้องการพื้นที่ผิวไหลล้นของถังตกตะกอน (surface area required)	0.13	ตร.ม.
เลือกใช้ถังเส้นผ่าศูนย์กลางขนาด (Tank diameter)	1.80	ม.
พื้นที่ผิวไหลล้นใช้จริง (actual surface area use)	1.49	ตร.ม.
ปริมาตรบรรจุน้ำในถังตกตะกอน (water volume, V)	2.02	ลบ.ม.
ระยะเวลาเก็บกัก (retention time)	16.16	ชม.
ความยาวรวมของเวียร์น้ำล้น 2 ด้าน (weir length)	1.50	ม./ถัง
weir loading	6.00	ลบ.ม./ม.

อัตราน้ำหนักตะกอนจมตัว/ตร.ม.ในถังตกตะกอน(sludge loading rate)	0.21	กก.MLSS/ตร.ม.

คำนวณสัดส่วนการเวียนตะกอนกลับเข้าถังเติมอากาศโดยใช้ สมดุลมวลแบคทีเรียของถังเติมอากาศ

ความเข้มข้นของ SS ในถังเติมอากาศ	2,500.00	มก./ล.
ความเข้มข้นของ SS ที่ก้นถังตกตะกอน	6,000.00	มก./ล.
สัดส่วนอัตราการเวียนตะกอนกลับ ต่อ อัตราการไหลเฉลี่ย	2500 (Q+Qr) = 6000Qr	
Qr/Q ratio	71.43	%
Qr	2.14	ลบ.ม./วัน
	0.001	ลบ.ม./นาที

<u>เครื่องสูบตะกอนเวียนกลับในถังตกตะกอน</u>

ชนิดเครื่องตะกอนเวียนกลับ(type of return pump)	เครื่องสูบน้ำเสียชนิดจุ่มใต้น้ำ	
รุ่น (model)	TOS-40U2.25	
กำลังมอเตอร์ (motor power)	0.25	กิโลวัตต์
ขีดความสามารถสูบได้ (flow capacity)	130.00	ลิตร/นาที
แรงดัน (total dynamic head)	4.00	ม.ความลึกน้ำ
ความเร็วรอบ (revolution)	3000	รอบ/นาที
ไฟฟ้า (electricity)	380-3-50	
จำนวนเครื่อง	1.00	เครื่อง
การควบคุมใช้ timer/manual		
ผลิตภัณฑ์ที่ใช้	ซูซูมิ/ญี่ปุ่น	

บริษัทฯ ขอรับรองการคำนวณฉบับนี้
ว่าได้ดำเนิน[illegible]วิศวกรรม
และสามารถอ้างอิงเพื่อการโครงการ
วันที่ _____

ปริมาณตะกอนที่ทิ้งในแต่ละวัน

Yobs	Y/(1+kdA)	
Maximum yeild coefficient, Y	0.34	กก. vss/กก.BOD/วัน
Endogenous decay rate ,kd	0.05	1/วัน
Sludge aged ,A	10.00	วัน
Yobs	0.23	กก. vss/กก.BOD/วัน
มวลของปริมาณตะกอนที่เผาระเหยได้ ,Px	Yobs x BOD load	kg vss/d
	0.38	กก. vss/d
มวลรวมของตะกอนแข็งแขวนลอย,Pxss = 80%	0.47	กก SS/d

ความเข้มข้นของตะกอนก้นถัง (ภายหลังการย่อย 4-6 %)	40,000-60,000	มก/ล.
ปริมาณตะกอนส่วนเกินที่ต้องกำจัด	0.47	กก./วัน
(คิดที่ความเข้มข้นของตะกอนก้นถังภายหลังการย่อย 6 %)	0.01	ลบ.ม./วัน
เวลากักเก็บตะกอน	60.00	วัน
ปริมาณถังเก็บตะกอนที่ต้องการ	0.47	ลบ.ม.
ปริมาณสูบตะกอนทิ้งจากถังเก็บตะกอน เดือนละครั้ง	0.24	ลบ.ม.

เลือกใช้ถังดักไขมันสำเร็จรูปไฟเบอร์กลาส(รุ่น GT-1000) ปริมาตรบำบัด		1.00	ลบ.ม. จำนวน 1 ถัง
เลือกใช้ถังบำบัดน้ำเสียสำเร็จรูปไฟเบอร์กลาสเส้นผ่าศูนย์กลางขนาด (Tank diameter)		1.80	เมตร
ใช้ความยาวรวมหัวท้าย 4.73 เมตร จำนวน 1 ใบ	ส่วนแยกกาก/เก็บตะกอน	2.72	ลบ.ม.
	ส่วนเติมอากาศ	4.25	ลบ.ม.
	ส่วนตกตะกอน	2.02	ลบ.ม.
	ปริมาตรบำบัดรวม	8.99	ลบ.ม.

เอกสารอ้างอิง

1 ค่ากำหนด การออกแบบระบบบำบัดน้ำเสีย ,โดย สมาคมวิศวกรสิ่งแวดล้อมแห่งประเทศไทย พิมพ์ครั้งที่ 1 พ.ศ. 2540

2 Wastewater Engineering , Metcalf & Eddy , Third edition

3 การควบคุมดูแลระบบบัดน้ำเสีย ,คณาจารย์ภาควิชาวิศวกรรมสิ่งแวดล้อม จุฬาลงกรณ์มหาวิทยาลัย 2537

4 เอกสารฝึกอบรมและสัมมนาเรื่อง" เทคนิคการควบคุมดูแลระบบบำบัดน้ำเสีย อย่างมีประสิทธิภาพ " วันที่ 30-31 มีนาคม 2542 ณ ห้องสัมมนา สถาบันส่งเสริมเทคโนโลยี

.....

[illegible] PRODUCTS PUBLIC COMPANY LIMITED

บริษัทฯ ขอรับรองการคำนวณฉบับนี้
ว่าได้ดำเนิน[illegible]วิศวกรรม
[illegible]โครงการ
วันที่ _____

ถังบำบัดน้ำเสียสำเร็จรูป แอโรแมกซ์ (GT-1000+AMX-1.8-3-550)

ข้อมูลรายละเอียด (Specification)

<u>สถานที่</u> BANGKOK AIRWAY(ส่วนโรงอาหาร)

1. ชนิดน้ำเสีย	น้ำเสียรวมจากร้านอาหาร/ห้องครัว ไม่รวมน้ำฝน
2. ชนิดของระบบที่ใช้บำบัด	Grease trap + Separation and Aeration activated sludge process
3. ปริมาณน้ำเสีย	3 ลบ.ม./วัน บีโอดีเข้า 550 มก./ล. บีโอดีออกไม่เกิน 20 มก./ล.
4. ปริมาตรน้ำของถังบำบัดแต่ละส่วน	ความจุส่วนดักไขมัน 1.0 ลบ.ม. ความจุส่วนแยกกาก/เก็บตะกอน 2.72 ลบ.ม.
	ความจุส่วนเติมอากาศ 4.25 ลบ.ม. ความจุส่วนตกตะกอน 2.02 ลบ.ม.
5. ปริมาตรน้ำรวมของถังบำบัดน้ำเสีย	8.99 ลบ.ม.(ไม่รวมถังดักไขมัน)
6. ขนาดถังไฟเบอร์กลาส (FRP.)	ถังดักไขมัน เส้นผ่านศูนย์กลาง 1.2 ม. สูง 1.5 ม. จำนวน 1 ใบ
	ถังบำบัดน้ำเสีย กว้าง 1.80 ม. ยาว 4.73 ม. สูง 1.95 ม. จำนวน 1 ใบ
7. เครื่องเติมอากาศ (ถังเติมอากาศ)	ใช้ Submersible ejector ให้อากาศได้ 11 ลบ.ม./ชม.ที่ระดับน้ำความลึก 3 เมตร
(ผลิตภัณฑ์ TSURUMI:TOS-8BER4)	ให้ออกซิเจน 0.45-0.55 กิโลกรัม/ชม. กำลังไฟฟ้า 0.75 กิโลวัตต์ ไฟฟ้า 380/3/50
	ความเร็วรอบ 3,000 รอบ/นาที ท่ออากาศขนาด 25 มม. จำนวนเครื่อง 1 เครื่อง
8. เครื่องสูบตะกอนย้อนกลับ	ใช้ Submersible pump อัตราการสูบน้ำ 0.13 ลบ.ม./นาที ที่ระดับความดัน 4 เมตร
(ถังตกตะกอน)	กำลังไฟฟ้า 0.25 กิโลวัตต์ ไฟฟ้า 380/3/50 ความเร็วรอบ 3,000 รอบ/นาที
(ผลิตภัณฑ์ TSURUMI :TOS-40U2.25)	ท่อสูบส่งขนาด 40 มม. จำนวนเครื่อง 1 เครื่อง
9. ขนาดท่อน้ำเสีย / ระบายอากาศ	6 นิ้ว พีวีซี ชั้น 8.5 / 3 นิ้ว พีวีซี ชั้น 5
10. วัสดุตัวถัง	ไฟเบอร์กลาสเสริมแรง ความหนาของถังไม่ต่ำกว่า 6 มม.
11. วิธีการพันถัง/สีตัวถัง	ใช้ระบบ Spray up and Filament widing
12. น้ำหนักถังเปล่า	700 กิโลกรัม (ไม่รวมถังดักไขมัน)
13. ตู้ควบคุมไฟฟ้าติดตั้งภายนอก	ตู้สองชั้นกันน้ำ ทำด้วยแผ่นเหล็กพับทาสีกันสนิม และทาสีเคลือบสองชั้น จำนวน 1 ตู้
14. จำนวนถังบำบัดน้ำเสีย	1 ชุด

บริษัท เวสเทิร์น/ไพรเดิ้ล ไทย จำกัด
WESTERN PRIDE THAI CO., LTD.

บริษัทฯ ขอรับรองรายการคำนวณฉบับนี้
ว่าได้ผ่านการออกแบบถูกต้องตามหลักวิศวกรรม
และสามารถใช้งานได้จริงกับโครงการ
วันที่ _____

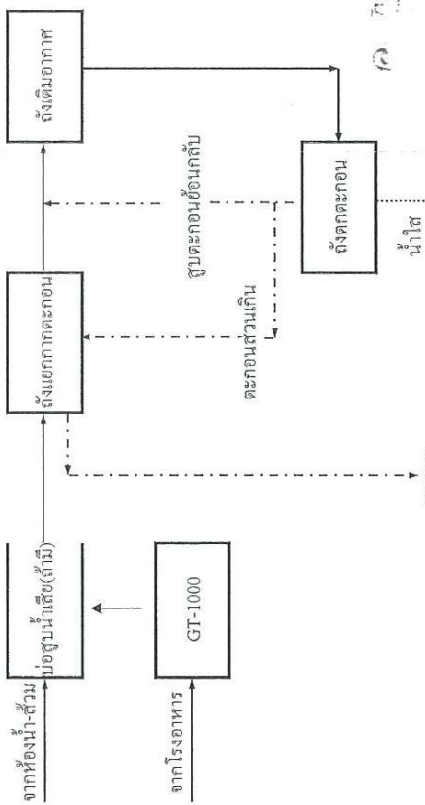

FLOW DIAGRAM FOR WASTEWATER TREATMENT PLANT

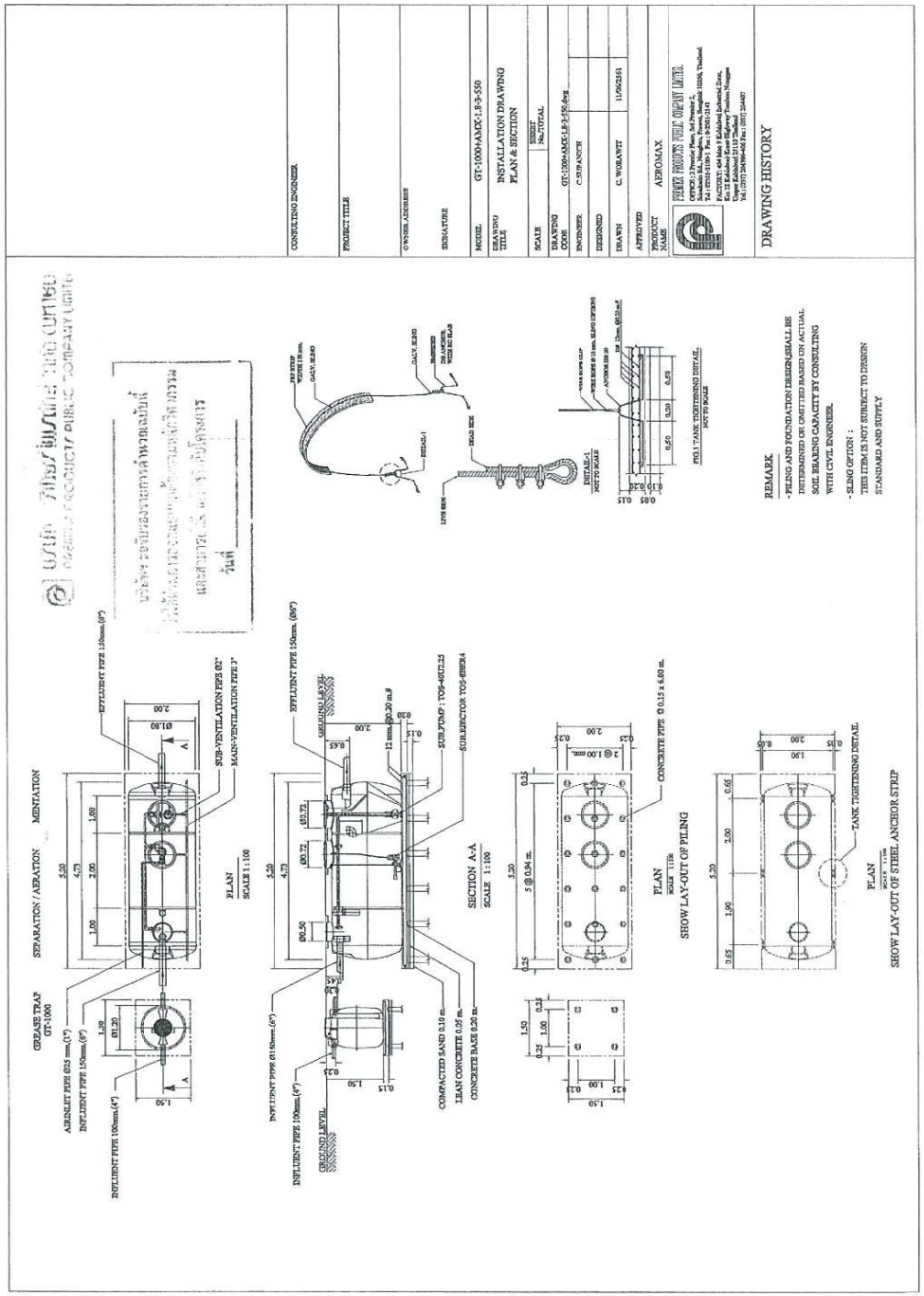

บริษัท พรีเมียร์ โพรดักส์ จำกัด (มหาชน)
PREMIER PRODUCTS PUBLIC COMPANY LIMITED

รายการคำนวณระบบบำบัดน้ำเสียด้วยถังดักไขมัน

โครงการ	:	BANGKOK AIRWAY (โรงอาหาร)
ที่ตั้ง	:	จังหวัด ตราด
รุ่นที่ใช้	:	GT-1000
ระบบบำบัดที่ใช้	:	ถังดักแยกไขมัน น้ำมัน
น้ำเสียที่นำมาบำบัด	:	สำหรับน้ำเสียจากครัวห้องครัวและภัตตาคาร

หลักเกณฑ์ในการออกแบบ ต่อชุด

1. ปริมาณน้ำเสียที่คิด	=	4000	ลิตร/วัน
2. ความเข้มข้นของบีโอดีในน้ำเสียที่เข้าระบบ, BODinf	=	1200	มก./ลิตร
ความเข้มข้นของบีโอดีในน้ำทิ้งที่ออกจากระบบ, BODeff	=	840	มก./ลิตร
ประสิทธิภาพการกำจัดบีโอดี	=	(BODinf - BODeff) / BODinf	
	=	30%	
3. ปริมาณน้ำเสียทั้งหมด, F	=	4000	ลิตร/วัน
	=	4.00	ลบ.ม./วัน
4. ภาระสารอินทรีย์ทั้งหมดในรูปบีโอดี, L	=	4.80	กก.บีโอดี/วัน

บริษัท พรีเมียร์ โพรดักส์ จำกัด (มหาชน)
PREMIER PRODUCTS PUBLIC COMPANY LIMITED

การออกแบบ

1. ถังดักไขมัน

เพื่อแยกไขมันและน้ำมันออกจากน้ำเสีย

ระยะเวลาในการกักเก็บ, RT	=	6	ชั่วโมง
ปริมาตรของถังดักไขมัน	=	(F*RT)	
	=	1.000	ลบ.ม.
	=	1000	ลิตร

บริษัทฯ ขอรับรองรายการคำนวณฉบับนี้ ว่าได้ผ่านการอ... ... วิศวกรรม และสามารถใช้งานได้จริงกับโครงการ
วันที่ _____

2. เปรียบเทียบสมรรถนะของถังบำบัดที่มาจากการออกแบบกับที่ใช้งานจริง

	สมรรถนะของถังบำบัด ที่ใช้งานจริง		สมรรถนะของถังบำบัด ที่มาจากการออกแบบ	
ปริมาตรถังดักไขมัน , ลิตร	1000	>=	1000.00	OK!

บริษัท พรีเมียร์โพรดักส์ จำกัด (มหาชน)
PREMIER PRODUCTS PUBLIC COMPANY LIMITED

โครงการ : BANGKOK AIRWAY (โรงอาหาร)

สถานที่ : จังหวัด ตราด

ถังบำบัดน้ำเสีย Grease Trap รุ่น GT-1000

ข้อมูลรายละเอียด (Specification) ต่อชุด

1. ชนิดน้ำเสีย	น้ำเสียจากครัว (ประกอบ-ล้างอาหาร และล้างภาชนะ) ไม่รวมน้ำฝน
2. ชนิดของระบบที่ใช้บำบัด	ถังดักและแยกน้ำมัน ไขมัน และเศษอาหาร Grease trap
3. ปริมาณน้ำเสีย	4.00 ลบ.ม./วัน
4.ภาระบรรทุกสารอินทรีย์	4.80 กก.บีโอดี/วัน
5. ปริมาตรของถังดักไขมัน	ความจุถังดักไขมัน 1000 ลิตร
6. ขนาดถัง	เส้นผ่านศูน.ย์กลาง 1.20 ม. สูง 1.50 ม.
7. ขนาดท่อน้ำเสีย / ระบายอากาศ	4 นิ้ว / 2 นิ้ว พีวีซี
8. วัสดุตัวถัง	ไฟเบอร์กลาสเสริมแรง
9. ผู้ผลิต	เป็นบริษัทที่ได้รับการรับรองมาตราฐาน ISO 9001:2008
10. น้ำหนักถัง	40 กิโลกรัม
11. จำนวนถังบำบัดน้ำเสีย	1 ชุด

หลักการทำงานของถัง

เป็นแยกดักไขมัน และน้ำมัน จากน้ำเสียที่ระบายจากอ่างล้างจาน ในครัว ที่มีตัวถังทำด้วยไฟเบอร์กลาส.สริมแรง โดยมีกระบวนการทำงาน คือ 1 ดักเศษอาหารอาหารออกจากน้ำเสีย 2. ส่วนแยกไขมันที่ทำหน้าที่แยกไขมัน ออกจากน้ำ ส่วนน้ำเสียจะไหลสู่ระบบบำบัดในขั้นต่อไป

บริษัท พรีเมียร์โพรดักส์ จำกัด (มหาชน)
PREMIER PRODUCTS PUBLIC COMPANY LIMITED

บริษัท ขอรับรองรายการคำนวณฉบับนี้
ว่าได้ผ่านการ...
และสามารถ...
วันที่ _____

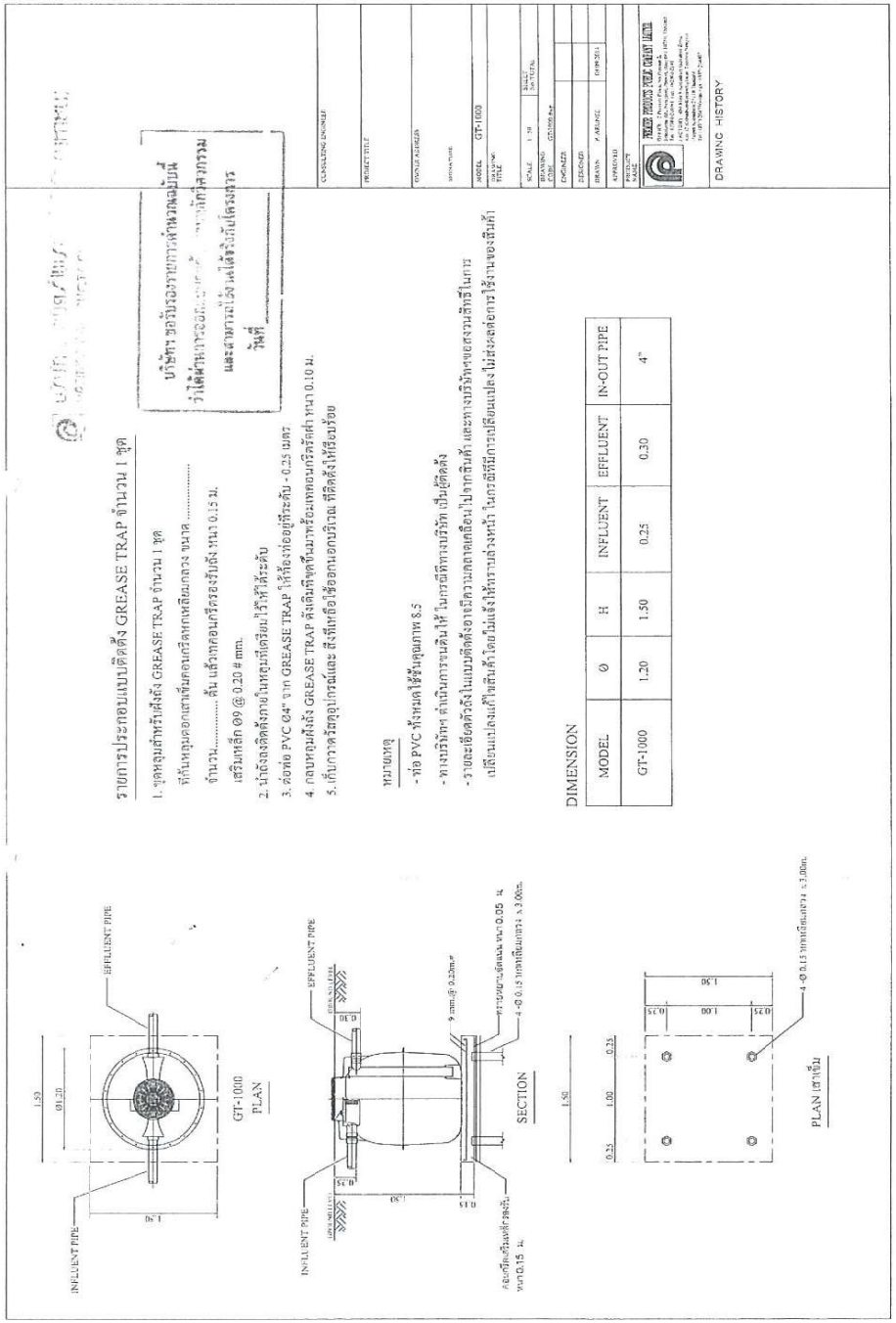

ใบรับรองระบบคุณภาพ

TÜV NORD

ระบบการจัดการตาม

ISO 9001 : 2008

เป็นไปตามข้อกำหนดการออกใบรับรองของสถาบันรับรองมาตรฐาน TUV NORD (Thailand) Ltd. เพื่อแสดงว่า

บริษัท พรีเมียร์ โพรดักส์ จำกัด (มหาชน)

454, 454/1, 454/2, 454/3 หมู่ 9 เขตอุตสาหกรรมกบินทร์บุรี
ถ. กบินทร์บุรี-นครราชสีมา กม. 12 ต. หนองกี่
อ. กบินทร์บุรี จ. ปราจีนบุรี 25110 ประเทศไทย

และสถานประกอบการ / สำนักงานสาขา ตามใบรับรองแนบท้าย

ได้จัดทำและดำเนินการตามระบบการจัดการคุณภาพสำหรับ

การออกแบบและผลิต ระบบบำบัดน้ำเสีย ถังน้ำ และถังทนสารเคมี
การผลิต ผลิตภัณฑ์ซีเมนต์เสริมใยแก้ว ผลิตภัณฑ์อะคลีลิค ผลิตภัณฑ์สั่งทำ
และผลิตภัณฑ์หลังคาเหล็กขึ้นรูป

ใบรับรองเลขที่ 66 100 040016
รายงานเลขที่ 66-14/1107

ใบรับรองมีผลบังคับใช้ตั้งแต่ 2558-06-14
ใบรับรองมีผลบังคับใช้ถึง 2561-06-13
ได้รับการรับรองครั้งแรกเมื่อ 2547-07-30

วันที่ให้การรับรอง, 2558-06-14

TUV NORD (Thailand) Ltd.

การรับรองนี้ได้ดำเนินการตรวจรับรองตามข้อกำหนดและระเบียบปฏิบัติการตรวจรับรองของสถาบันรับรองมาตรฐาน TÜV NORD (Thailand) Ltd. และจะมีการตรวจติดตามผลตามปกติ

บริษัท ทูฟ นอร์ด (ประเทศไทย) จำกัด 1858/75-76 ชั้น 16 อาคารทีซีไอเอฟ ถนนบางนา-ตราด แขวงบางนา เขตบางนา กรุงเทพฯ 10260

TUV NORD (Thailand) Ltd. NSC-TISI-TIS 17021 QMS 025

หมายเหตุ: ต่ออายุการรับรองระบบเมื่อครั้งที่ 4

TÜV NORD

ANNEX

to Certificate Registration No. 04 100 066703

ISO 9001 : 2008

PREMIER PRODUCTS PUBLIC COMPANY LIMITED
454, 454/1, 454/2, 454/3 Moo 9, Kabinburi Industrial Zone, KM. 12,
Kabinburi-Nakornratchasrima Road, T. Nonggee,
A. Kabinburi, Prachinburi 25110,
Thailand

Certificate Registration No.	Location	Scope/Activities
04 100 066703-001	Factory: 454, 454/1, 454/2, 454/3 Moo 9, Kabinburi Industrial Zone, KM. 12, Kabinburi-Nakornratchasrima Road, T. Nonggee, A. Kabinburi, Prachinburi 25110, Thailand	Design and Manufacturing of onsite Domestic Wastewater Treatment Systems, Water Tanks, Chemical Resistance Tanks Manufacturing of Glass Reinforced Cement Products, Acrylic Products, FRP Job-Order Products and Metal Sheet Products
04 100 066703-002	Head Office: 2 Premier Place, Soi Premier 2, Srinakarin Rd., Nongbon, Prawet, Bangkok 10250, Thailand	Sales, Marketing, Purchasing, Human Resource, Services, Engineering Change Control, IT, Document Control

End of the list

Edmund

Certification Body
at TÜV NORD CERT GmbH

TÜV NORD (Thailand) Ltd.
1858/75-76 16th Floor, TCIF Tower,
Bangna-Trad Road, Bangna,
Bangna, Bangkok 10260, Thailand
2015-06-14

TÜV NORD CERT GmbH Langemarckstraße 20 45141 Essen www.tuev-nord-cert.com

DAkkS Deutsche Akkreditierungsstelle D-ZM-12007-01-01

TH,FE0177,RC

CERTIFICATE TÜV NORD

Management System as per
ISO 9001 : 2008

In accordance with TUV NORD (Thailand) Ltd. procedures, it is hereby certified that

PREMIER PRODUCTS PUBLIC COMPANY LIMITED

454, 454/1, 454/2, 454/3 Moo 9, Kabinburi Industrial Zone, KM. 12,
Kabinburi-Nakornratchasrima Road, T. Nonggee,
A. Kabinburi, Prachinburi 25110,
Thailand

with the locations/sites according to the annex

applies a management system in line with the above standard for the following scope

Design and Manufacturing of onsite Domestic Wastewater Treatment Systems, Water Tanks, Chemical Resistance Tanks

Manufacturing of Glass Reinforced Cement Products, Acrylic Products, FRP Job-Order Products and Metal Sheet Products

Certificate Registration No. **66 100 040016**
Audit Report No. 66-14/1107

Valid From **2015-06-14**
Valid until **2018-06-13**
Initial Certification 2004-07-30

Head of Certification Body of
TUV NORD (Thailand) Ltd.

Issue date, 2015-06-14

This certification was conducted in accordance with the TUV NORD (Thailand) Ltd. auditing and certification procedures and is subject to regular surveillance audits.

TUV NORD (Thailand) Ltd. 1858/75-76, 16th Floor, TCIF Tower, Bangna-Trad Road, Bangna, Bangna, Bangkok 10260

TUV NORD (Thailand) Ltd.

NSC-TISI-TIS 17021
QMS 005

Remark: Fourth extension of validity

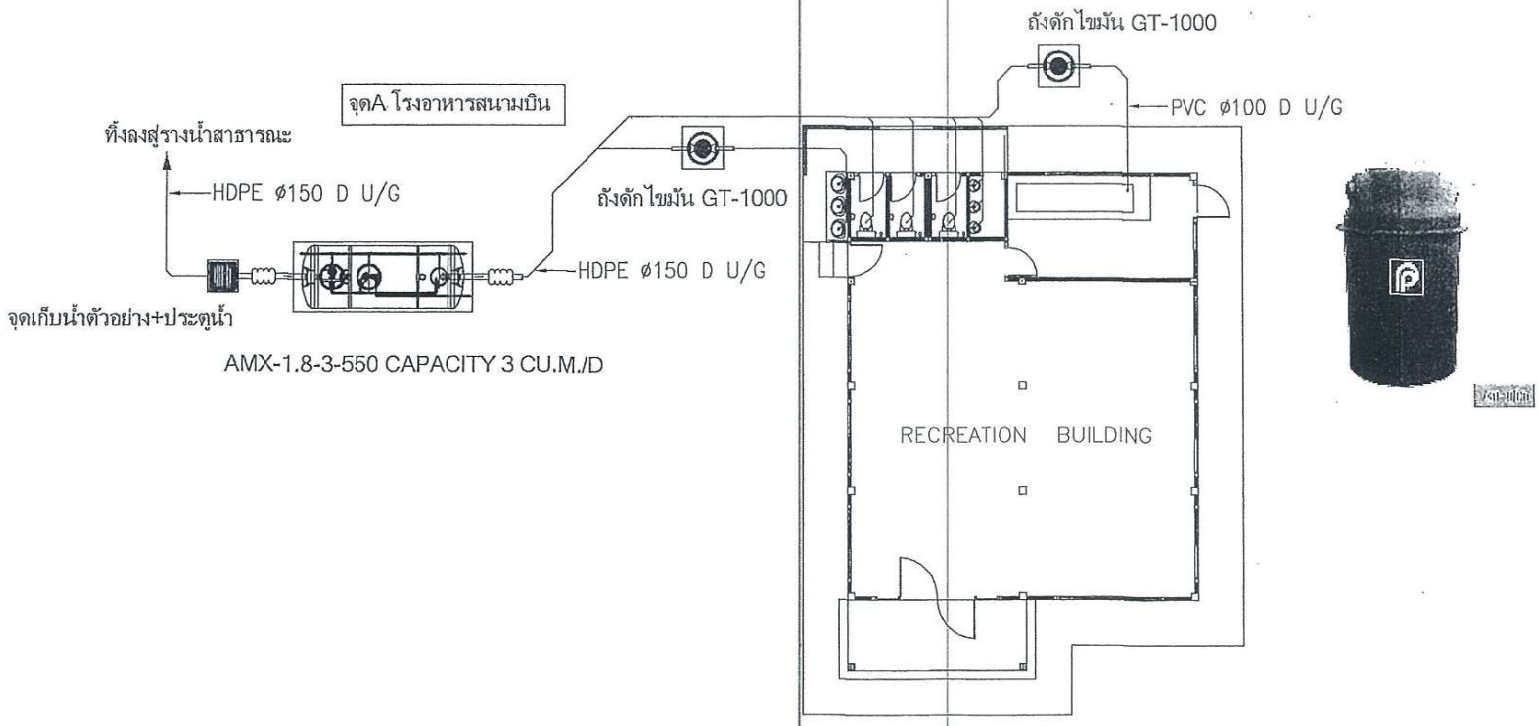

Bangkok Airways

BANGKOK AIRWAYS PUBLIC CO.,LTD.
99 Moo 4, Vibhavadirangsit Road,
Chom Phon, Chatuchak
Bangkok 10900,Thailand
Tel.66(0)2265 5678 Fax.66(0)2265 8600

PROJECT NAME:

บ้านพักอาศัย 2ชั้น

LOCATION

สนามบินตราด

OWNERS:

บริษัท การบินกรุงเทพ จำกัด (มหาชน)

PROJECT ARCHITECT:

STRUCTURAL ENGINEERS:

นาย ธงชาติ มกสวเสถี ภง.36653

ELECTRICAL ENGINEERS:

SANITARY ENGINEERS:

นาย ธงชาติ มกสวเสถี ภง.36653

NO.	REVISION	DATE

DESIGNER :

DRAWN BY :

CHECKED :

APPROVED BY :

DRAWING TITLE

แบบขยายงานระบบ :

SCALE 1:100

DATE 14 ก.พ. 2561

SHEET NO. SW-03

TOTAL 07

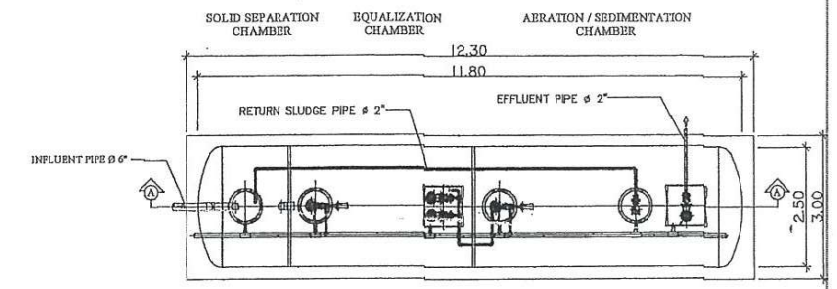

PLAN
SCALE 1:75

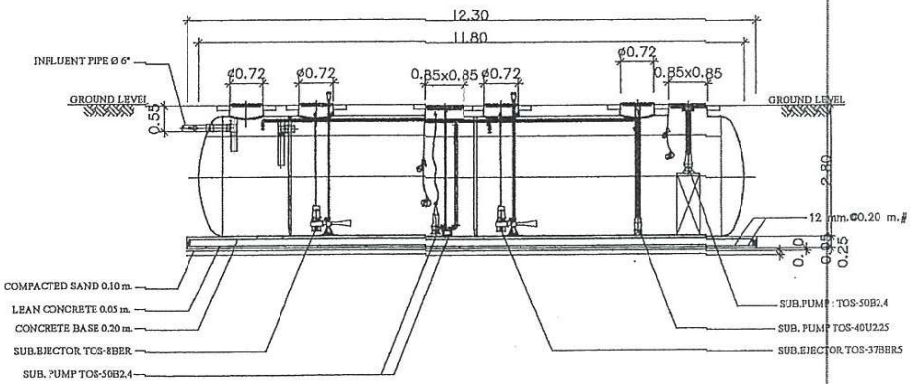

SECTION A-A
SCALE 1:75

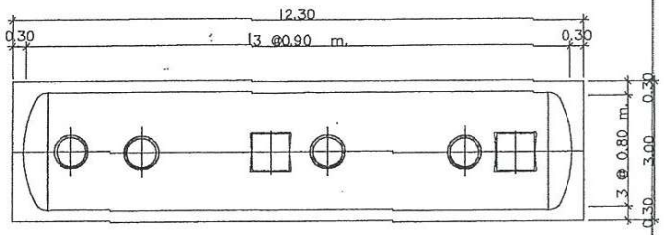

PLAN
SCALE 1:75
SHOW LAY-OUT OF PILING

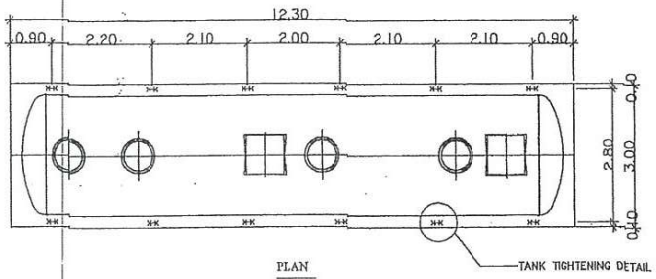

PLAN
SCALE 1:75
SHOW LAY-OUT OF STHEL ANCHOR STRIP

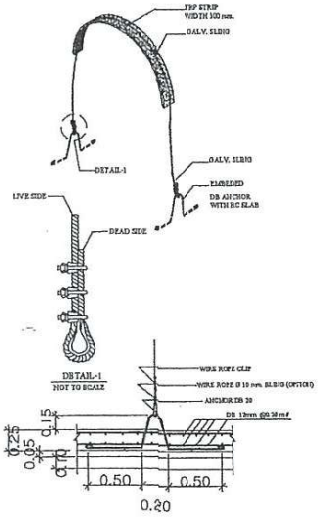

DETAIL-1
NOT TO SCALE

FIG.1 TANK TIGHTENING DETAIL
NOT TO SCALE

REMARK

- PILING AND FOUNDATION DESIGN,SHALL BE DETERMINED OR OMITTED BASED ON ACTUAL SOIL BEARING CAPACITY BY CONSULTING WITH CIVIL ENGINEER.
- SLING OPTION : THIS ITEM IS NOT SUBJECT TO DESIGN STANDARD AND SUPPLY
- รายละเอียดหัวฉีดในแบบติดตั้งอาจมีการเคลื่อนไปจากสินค้า และทางบริษัทจะส่งรายสีสำหรับการเปลี่ยนแปลงแก้ไขสินค้าโดยไม่แจ้งให้ทราบล่วงหน้า ในกรณีที่มีการเปลี่ยนแปลงไม่ส่งผลต่อการใช้งานของสินค้า

คอนกรีต 320ksc กระชุดูรัด
เหล็กเส้น SD40

Bangkok Airways
BANGKOK AIRWAYS PUBLIC CO.,LTD.
99 Moo 4, Vibhavadi-Rangsit Road,
Chom Phon, Chatuchak
Bangkok 10900,Thailand
Tel.66(0)2265 5678 Fax.66(0)2265 5600

PROJECT NAME :
บ้านพักอาศัย 2ชั้น

LOCATION
สนามบินตราด

OWNERS:
บริษัท การบินกรุงเทพ จำกัด (มหาชน)

PROJECT ARCHITECTS:

STRUCTURAL ENGINEERS:
นาย ธงภรณ์ มกรวาทิ์ ภง.36653

ELECTRICAL ENGINEERS:

SANITARY ENGINEERS:
นาย ธงภรณ์ มกรวาทิ์ ภง.36653

NO.	REVISION	DATE

DESIGNER :
DRAWN BY :
CHECKED :
APPROVED BY :
DRAWING TITLE
SBR-2.5-20-340

SCALE 1:75
DATE 14 ก.พ. 2561
SHEET NO. SW-04
TOTAL 07

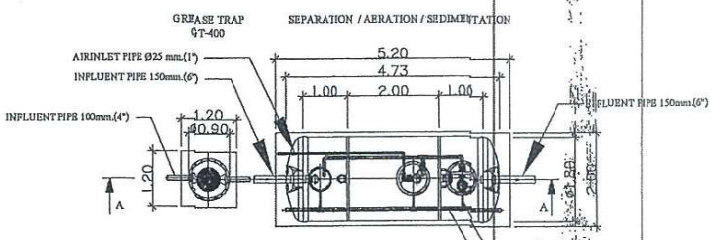

PLAN
SCALE 1:75

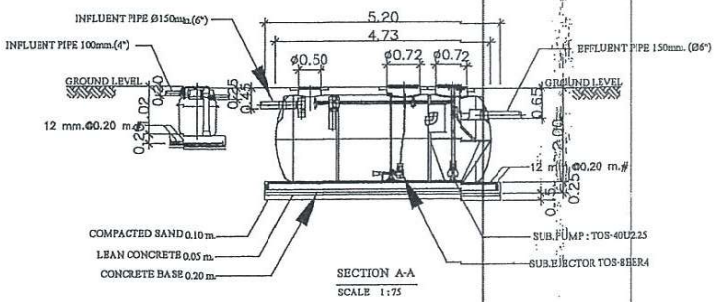

SECTION A-A
SCALE 1:75

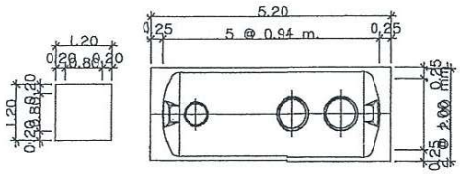

PLAN
SCALE 1:75
SHOW LAY-OUT OF PILING

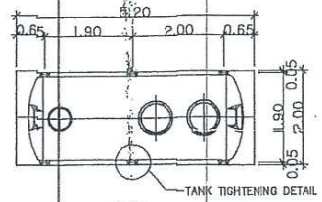

PLAN
SCALE 1:75
SHOW LAY-OUT OF STEEL ANCHOR STRIP

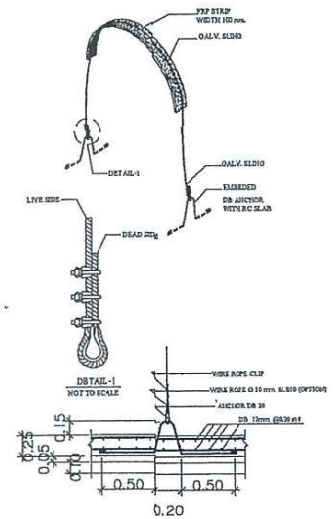

DETAIL-1
NOT TO SCALE

FIG.1 TANK TIGHTENING DETAIL.
NOT TO SCALE

REMARK

- PILING AND FOUNDATION DESIGN,SHALL BE DETERMINED OR OMITTED BASED ON ACTUAL SOIL BEARING CAPACITY BY CONSULTING WITH CIVIL ENGINEER.
- SLING OPTION :
  THIS ITEM IS NOT SUBJECT TO DESIGN STANDARD AND SUPPLY
  ถุงมะกีสิ 320kso การะยุทุสิส
  เหล็กเส้น SD40

Bangkok Airways
BANGKOK AIRWAYS PUBLIC CO.,LTD.
99 Moo 4, Viboonchaisongkram Road,
Chom Phon, Chatuchak
Bangkok 10900, Thailand
Tel.66(0)2265 5678 Fax.66(0)2265 5000

PROJECT NAME :
บ้านพักอาศัย 2ชั้น

LOCATION
สนามบินตราด

OWNERS:
บริษัท การบินกรุงเทพ จำกัด (มหาชน)

PROJECT ARCHITECTS:

STRUCTURAL ENGINEERS:
นาย ชลาทน์ มกกรวาทน์ ภว.36653

ELECTRICAL ENGINEERS:

SANITARY ENGINEERS:
นาย ชลาทน์ มกกรวาทน์ ภว.36653

NO.	REVISION	DATE

DESIGNER :
DRAWN BY :
CHECKED :
APPROVED BY :

DRAWING TITLE
GT-400+AMX-1.8-3-550

SCALE 1:75
DATE 14 ก.ย. 2561
SHEET NO. SW-05
TOTAL 07

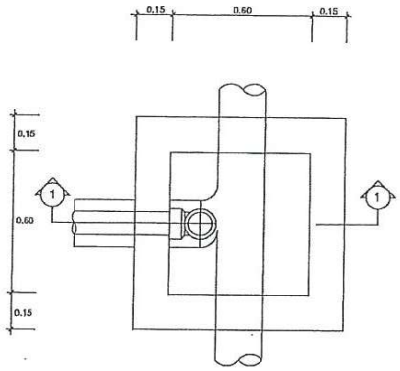

รูปตัดตามแปลนบ่อพัก | 1 : 10

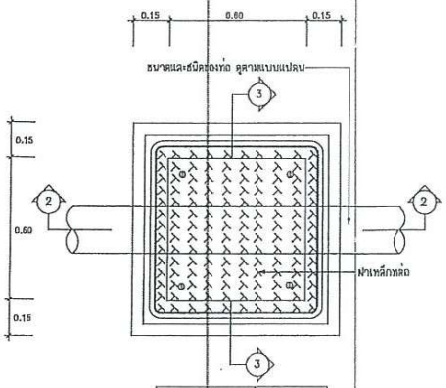

แปลนบ่อพัก | 1 : 10

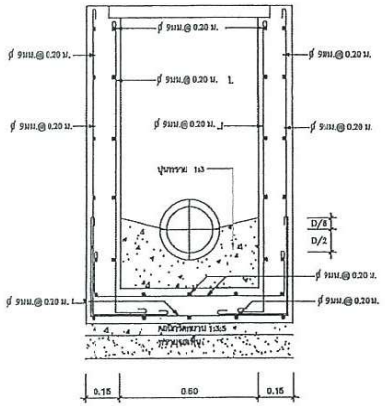

รูปตัด 3 – 3 | 1 : 10

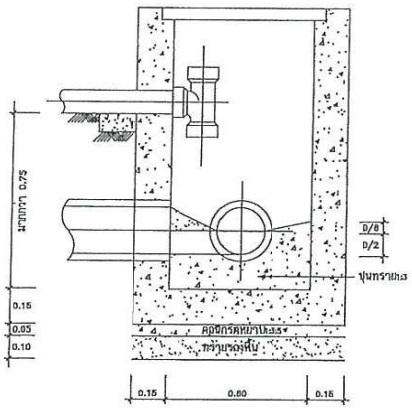

รูปตัด 1 – 1 | 1 : 10

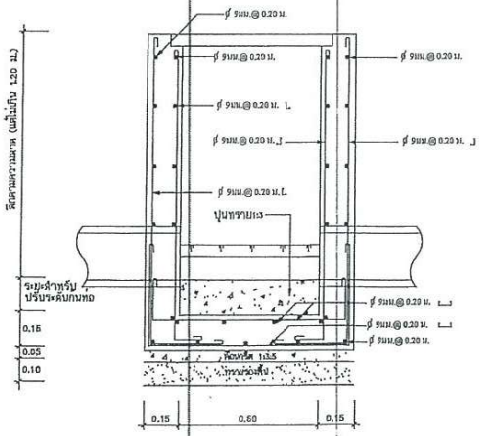

รูปตัด 2 – 2 | 1 : 10

รายการประกอบแบบ

- คอนกรีตโครงสร้างทั้งหมดใช้ตาม มยธ. 101 ชนิด ค.1 นอกจากระบุเป็นอย่างอื่น
- เหล็กเสริมมีคุณสมบัติตาม มยธ. 103 ชั้นคุณภาพ SR – 24
- ระยะห่างบ่อพักทุกจุดที่มีท่อแยกระยะห่างไม่เกิน 25.00 ม.

Bangkok Airways
BANGKOK AIRWAYS PUBLIC CO.,LTD.
99 M.14, Mitpaneerangsit Road,
Chom Phon, Chatuchak
Bangkok 10900,Thailand
Tel.66(0)2265 9878 Fax.66(0)2265 8500

PROJECT NAME :

บ้านพักอาศัย 2ชั้น

LOCATION

สนามบินตราด

OWNERS:

บริษัท การบินกรุงเทพ จำกัด (มหาชน)

PROJECT ARCHITECTS:

STRUCTURAL ENGINEERS:
นาย อดงกรณ์ มากสวาสดิ์ ภง.36653

ELECTRICAL ENGINEERS:

SANITARY ENGINEERS:
นาย อดงกรณ์ มากสวาสดิ์ ภง.36653

NO.	REVISION	DATE

DESIGNER :

DRAWN BY :

CHECKED:

APPROVED BY :

DRAWING TITLE

แบบขยายงานระบบ 1

SCALE 1:75

DATE 14 ก.พ. 2561

SHEET NO. SW–06

TOTAL 07

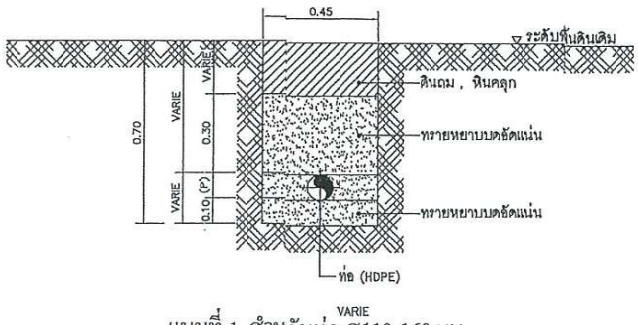

แบบที่ 1 สำหรับท่อ Ø110-160 มม.
(วางท่อใต้ดิน)

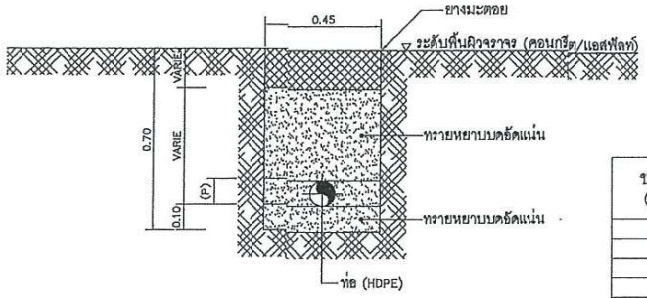

แบบที่ 2 สำหรับท่อ Ø 110-160 มม.
(วางท่อใต้ผิวจราจร)

ขนาดท่อ (HDPE)	ระยะ (P)	
	(เมตร)	(นิ้ว)
ø160	0.15 ม	6"
ø110	0.10 ม	4"
ø90	0.075 ม	3"
ø63	0.05 ม	2"
ø50	0.0375 ม	1 1/2"

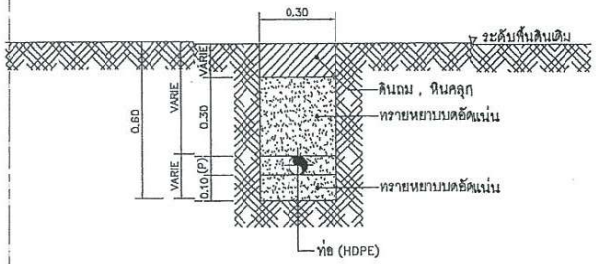

แบบที่ 3 สำหรับท่อ Ø50-90 มม.
(วางท่อใต้ดิน)

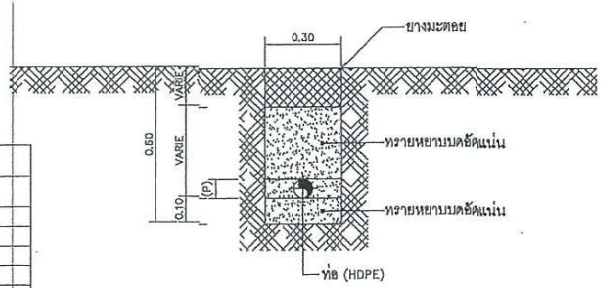

แบบที่ 4 สำหรับท่อ Ø50-90 มม.
(วางท่อใต้ผิวจราจร)

แบบขยายรูปแบบการวางท่อใต้ดินทั่วไป

มาตราส่วน N.T.S.

Bangkok Airways
BANGKOK AIRWAYS PUBLIC CO.,LTD.
99 Moo 4, Vibhavadirangsit Road,
Chom Phon, Chatuchak
Bangkok 10900,Thailand
Tel.66(0)2265 5678 Fax66(0)2265 5500

PROJECT NAME:
บ้านพักอาศัย 2ชั้น

LOCATION
สนามบินตราด

OWNERS:
บริษัท การบินกรุงเทพ จำกัด (มหาชน)

PROJECT ARCHITECTS:

STRUCTURAL ENGINEERS:
นาย ธนภวรณ์ มกดวาทที่ ภง.36653

ELECTRICAL ENGINEERS:

SANITARY ENGINEERS:
นาย ธนภวรณ์ มกดวาทที่ ภง.36653

NO.	REVISION	DATE

DESIGNER:
DRAWNBY:
CHECKED:
APPROVED BY:
DRAWING TITLE
แบบขยายงานระบบ 1

SCALE 1:25
DATE 14 ก.ย. 2561
SHEET NO. SW--07
TOTAL 07

เอกสารแนบที่ 8
ผลการวิเคราะห์คุณภาพน้ำทิ้ง

Report No. : **2023-5006426 / 006-1 (Page 1 of 1)** Issued date : June 6, 2023

CLIENT : **BANGKOK AIRWAYS PUBLIC COMPANY LIMITED (TRAT AIRPORT)**
CONTACT : [redacted]
ADDRESS : 99 Moo 14, Vibhavadirangsit Road, Chom Phon, Chatuchak, Bangkok 10900
Tel. 02-265-5678 E-mail: [redacted]

Analysis Report

SAMPLE DESIGNATED AS : Wastewater Quality Analysis
SAMPLING LOCATION : บ่อพักน้ำทิ้งจากระบบบำบัดสำเร็จรูปอาคารผู้โดยสาร Trat Airport, Trat Province
LABORATORY NAME : SGS (Thailand) Limited

SAMPLING DATE : April 21, 2023
SAMPLING TIME : 10:07 hr.
SAMPLING BY : [redacted]

Parameter	Unit	Method	Analytical Value	Standard 1/
pH	-	APHA, 4500-H^+ B	7.0	**5.0-9.0**
Biochemical Oxygen Demand (BOD)	mg/l	APHA, 5210 B	4	**40**
Suspended Solids (SS)	mg/l	APHA, 2540 D	7.2	**50**
Total Dissolved Solids (TDS)	mg/l	APHA, 2540 C	452	**500***
Oil & Grease	mg/l	APHA, 5520 B	Less than 2	**20**
Sulphide (S)	mg/l	APHA, 4500-S^{2-} D	Less than 0.02	**3.0**
Total Kjeldahl Nitrogen (TKN)	mg/l	APHA, 4500 N_{org} B	8.96	**40**
Settleable Solid	ml/l	APHA, 2540 F	Less than 0.1	**0.5**
Organic-Nitrogen	mg/l	Calculation	7.84	**15 2/**
Ammonia-Nitrogen	mg/l	AWWA, 2017 (4500-NH_3 C)	1.12	**25**

Remarks : - Analytical methods followed to Standard Methods for the Examination of Water and Wastewater, recommended by APHA-AWWA-WEF.
* The value was in addition to the TDS of the water used. (TDS of Tap water sampling on April 21, 2023 was 218 mg/l)

Sources : 1/ Notification of the Ministry of Natural Resources and Environment "Building Effluents Standards" dated November 7, B.E. 2548 (2005) published in the Royal Government Gazette, Vol. 122 Part 125 D, dated December 29, B.E. 2548 (2005) ; Building Type C (Government offices, State enterprises offices, International agencies or company offices which have area from 5,000 m^2 to not greater than 10,000 m^2).
2/ Ministerial Regulation No.51, B.E. 2541 (1998) issued under Building Control Act B.E. 2522 (1979).

[redacted]
Technical Manager

SGS (THAILAND) LIMITED

TY/SE/SJS/SJS

This document is issued by the Company under its General Conditions of Service printed overleaf. Attention is drawn to the limitation of liability, indemnification and jurisdiction issues defined therein.

Any holder of this document is advised that information contained hereon reflects the Company's findings at the time of its intervention only and within the limits of Client's instructions, if any. The Company's sole responsibility is to its Client and this document does not exonerate parties to a transaction from exercising all their rights and obligations under the transaction documents. Any unauthorized alteration, forgery or falsification of the content or appearance of this document is unlawful and offenders may be prosecuted to the fullest extent of the law.

E 264226

SGS (Thailand) Limited | Environment, Health and Safety 100 Nanglinchee Road Chongnonsee Yannawa Bangkok 10120
t +66 (0)2 678 18 13 f +66 (0)2 678 06 22 www.sgs.com

Member of the SGS Group

Report No. : **2023-5006426 / 006-2 (Page 1 of 1)** Issued date : June 6, 2023

CLIENT : **BANGKOK AIRWAYS PUBLIC COMPANY LIMITED (TRAT AIRPORT)**
CONTACT : [redacted]
ADDRESS : 99 Moo 14, Vibhavadirangsit Road, Chom Phon, Chatuchak, Bangkok 10900
Tel. 02-265-5678 E-mail: [redacted]

Analysis Report

SAMPLE DESIGNATED AS : Wastewater Quality Analysis
SAMPLING LOCATION : บ่อพักน้ำทิ้งจากระบบบำบัดสำเร็จรูปบริเวณครัวสวัสดิการ Trat Airport, Trat Province
LABORATORY NAME : SGS (Thailand) Limited
SAMPLING DATE : April 21, 2023
SAMPLING TIME : 09:45 hr.
SAMPLING BY [redacted]

Parameter	Unit	Method	Analytical Value	Standard 1/
pH	-	APHA, 4500-H^+ B	7.1	**5.0-9.0**
Biochemical Oxygen Demand (BOD)	mg/l	APHA, 5210 B	5	**40**
Suspended Solids (SS)	mg/l	APHA, 2540 D	4.7	**50**
Total Dissolved Solids (TDS)	mg/l	APHA, 2540 C	488	**500***
Oil & Grease	mg/l	APHA, 5520 B	Less than 2	**20**
Sulphide (S)	mg/l	APHA, 4500-S^{2-} D	Less than 0.02	**3.0**
Total Kjeldahl Nitrogen (TKN)	mg/l	APHA, 4500 N_{org} B	19.60	**40**
Setteable Solid	ml/l	APHA, 2540 F	Less than 0.1	**0.5**
Organic-Nitrogen	mg/l	Calculation	6.72	**15 2/**
Ammonia-Nitrogen	mg/l	AWWA, 2017 (4500-NH_3 C)	12.88	**25**

Remarks : - Analytical methods followed to Standard Methods for the Examination of Water and Wastewater, recommended by APHA-AWWA-WEF.
* The value was in addition to the TDS of the water used. (TDS of Tap water sampling on April 21, 2023 was 218 mg/l)

Sources : 1/ Notification of the Ministry of Natural Resources and Environment "Building Effluents Standards" dated November 7, B.E. 2548 (2005) published in the Royal Government Gazette, Vol. 122 Part 125 D, dated December 29, B.E. 2548 (2005) ; Building Type C (Government offices, State enterprises offices, International agencies or company offices which have area from 5,000 m^2 to not greater than 10,000 m^2).
2/ Ministerial Regulation No.51,B.E.2541 (1998) issued under Building Control Act B.E.2522 (1979).

[redacted]
Technical Manager

SGS (THAILAND) LIMITED

TY/SE/SJS/SJS

This document is issued by the Company under its General Conditions of Service printed overleaf. Attention is drawn to the limitation of liability, indemnification and jurisdiction issues defined therein.

Any holder of this document is advised that information contained hereon reflects the Company's findings at the time of its intervention only and within the limits of Client's instructions, if any. The Company's sole responsibility is to its Client and this document does not exonerate parties to a transaction from exercising all their rights and obligations under the transaction documents. Any unauthorized alteration, forgery or falsification of the content or appearance of this document is unlawful and offenders may be prosecuted to the fullest extent of the law.

E 264227

เอกสารแนบที่ 9

แบบตรวจระบบบ่อบำบัดน้ำเสีย

แบบตรวจระบบบ่อบำบัดน้ำเสีย สนามบินตราด

วัน/เดือน/ปีที่ตรวจ	12 / 1 / 66				12 / 1 / 66				12 / 1 / 66			
สถานที่/หมายเลขเครื่อง	สื่นอาคาร				อาคารสายออก Dom				หน้องน้ำหน้าอาคาร			
รายการอุปกรณ์	สภาพ		ลงชื่อ	หมายเหตุ	สภาพ		ลงชื่อ	หมายเหตุ	สภาพ		ลงชื่อ	หมายเหตุ
	ปกติ	ผิดปกติ	ผู้ตรวจ		ปกติ	ผิดปกติ	ผู้ตรวจ		ปกติ	ผิดปกติ	ผู้ตรวจ	
มอเตอร์	✓				✓				✓			
ชุดควบคุมมอเตอร์	✓				✓				✓			
ระบบสวิชท์ลูกลอย	✓				✓				–	–		
เครื่องเติมอากาศในถังบำบัด(สำเร็จ)	✓				✓				✓			
ระบบท่อดูด- ท่อส่ง	✓				✓				✓			
บ่อดักไขมัน	✓				–	–			–	–		
ลงชื่อหัวหน้างาน												

วัน/เดือน/ปีที่ตรวจ	12 / 1 / 66				/ 66				12 / 1 / 66			
สถานที่/หมายเลขเครื่อง	สื่นอาคาร				อาคารสายออก Dom				หน้องน้ำหน้าอาคาร			
รายการอุปกรณ์	สภาพ		ลงชื่อ	หมายเหตุ	สภาพ		ลงชื่อ	หมายเหตุ	สภาพ		ลงชื่อ	หมายเหตุ
	ปกติ	ผิดปกติ	ผู้ตรวจ		ปกติ	ผิดปกติ	ผู้ตรวจ		ปกติ	ผิดปกติ	ผู้ตรวจ	
มอเตอร์	✓				✓				✓			
ชุดควบคุมมอเตอร์	✓				✓				✓			
ระบบสวิชท์ลูกลอย	✓				✓				–	–		
เครื่องเติมอากาศในถังบำบัด(สำเร็จ)	✓				✓				✓			
ระบบท่อดูด- ท่อส่ง	✓				✓				✓			
บ่อดักไขมัน	✓				–	–			–	–		
ลงชื่อหัวหน้างาน												

แบบตรวจระบบบ่อบำบัดน้ำเสีย สนามบินตราด

วัน/เดือน/ปีที่ตรวจ	10/3/66				10/3/66				10/3/66			
สถานที่/หมายเลขเครื่อง	อาคารสังเกตการณ์				อาคารเชื่อมต่อ Dom				ห้องน้ำหน้าอาคาร			
รายการอุปกรณ์	สภาพ		ลงชื่อ ผู้ตรวจ	หมายเหตุ	สภาพ		ลงชื่อ ผู้ตรวจ	หมายเหตุ	สภาพ		ลงชื่อ ผู้ตรวจ	หมายเหตุ
	ปกติ	ผิดปกติ			ปกติ	ผิดปกติ			ปกติ	ผิดปกติ		
มอเตอร์	✓				✓				✓			
ชุดควบคุมมอเตอร์	✓				✓				✓			
ระบบสวิชท์ลูกลอย	✓				✓				-	-		
เครื่องเติมอากาศในถังบำบัด(สำเร็จ)	✓				✓				✓			
ระบบท่อดูด- ท่อส่ง	✓				✓				✓			
บ่อดักไขมัน	✓				-	-			✓			
ลงชื่อหัวหน้างาน	ศิริชัย											

วัน/เดือน/ปีที่ตรวจ	10/4/66				10/4/66				10/4/66			
สถานที่/หมายเลขเครื่อง	สังเกตการณ์				อาคารผู้โดยสารเชื่อมต่อ Dom				ห้องน้ำหน้าอาคาร			
รายการอุปกรณ์	สภาพ		ลงชื่อ ผู้ตรวจ	หมายเหตุ	สภาพ		ลงชื่อ ผู้ตรวจ	หมายเหตุ	สภาพ		ลงชื่อ ผู้ตรวจ	หมายเหตุ
	ปกติ	ผิดปกติ			ปกติ	ผิดปกติ			ปกติ	ผิดปกติ		
มอเตอร์	✓				✓				✓			
ชุดควบคุมมอเตอร์	✓				✓				✓			
ระบบสวิชท์ลูกลอย	✓				✓				✓	-		
เครื่องเติมอากาศในถังบำบัด(สำเร็จ)	✓				✓				✓			
ระบบท่อดูด- ท่อส่ง	✓				✓				✓			
บ่อดักไขมัน	✓				✓				✓			
ลงชื่อหัวหน้างาน												

แบบตรวจระบบบ่อบำบัดน้ำเสีย สนามบินตราด

วัน/เดือน/ปีที่ตรวจ	10/5/66				10/5/66				10/5/66			
สถานที่/หมายเลขเครื่อง	[illegible]				อาคารผู้โดยสาร				[illegible]			
รายการอุปกรณ์	สภาพ		ลงชื่อ ผู้ตรวจ	หมายเหตุ	สภาพ		ลงชื่อ ผู้ตรวจ	หมายเหตุ	สภาพ		ลงชื่อ ผู้ตรวจ	หมายเหตุ
	ปกติ	ผิดปกติ			ปกติ	ผิดปกติ			ปกติ	ผิดปกติ		
มอเตอร์	✓				✓				✓			
ชุดควบคุมมอเตอร์	✓				✓				✓			
ระบบสวิชท์ลูกลอย	✓				✓				—	—		
เครื่องเติมอากาศในถังบำบัด(สำเร็จ)	✓				✓				✓			
ระบบท่อดูด- ท่อส่ง	✓				✓				✓			
บ่อดักไขมัน	✓				—	—			✓			
ลงชื่อหัวหน้างาน												

วัน/เดือน/ปีที่ตรวจ	10/6/66				10/6/66				10/6/66			
สถานที่/หมายเลขเครื่อง	[illegible]				อาคารผู้โดยสาร				[illegible]			
รายการอุปกรณ์	สภาพ		ลงชื่อ ผู้ตรวจ	หมายเหตุ	สภาพ		ลงชื่อ ผู้ตรวจ	หมายเหตุ	สภาพ		ลงชื่อ ผู้ตรวจ	หมายเหตุ
	ปกติ	ผิดปกติ			ปกติ	ผิดปกติ			ปกติ	ผิดปกติ		
มอเตอร์	✓				✓				✓			
ชุดควบคุมมอเตอร์	✓				✓				✓			
ระบบสวิชท์ลูกลอย	✓				✓				—	—		
เครื่องเติมอากาศในถังบำบัด(สำเร็จ)	✓				✓				✓			
ระบบท่อดูด- ท่อส่ง	✓				✓				✓			
บ่อดักไขมัน	✓				—	—			✓			
ลงชื่อหัวหน้างาน												

แบบตรวจสอบบำรุงรักษา BOOSTER PUMP SYSTEM ประจำเดือน มีนาคม 2566

ชื่อเครื่องจักร	/	รายการตรวจสอบเครื่องจักร			ความถี่การตรวจบำรุงรักษาระบบ																																
Booster pump	ทำ	ลำดับ	รายการตรวจเช็ค	มาตรฐานการตรวจ	1	2	3	4	5	6	7	8	9	10	11	12	13	14	15	16	17	18	19	20	21	22	23	24	25	26	27	28	29	30	31	1เดือน	3 เดือน	ปี
อาคารผู้โดยสาร		1	Sound and Vibration	Visual (ฟังเสียง)การทำงานของ pump	/	/	/	/	/	/	/	/	/	/	/	/	/	/	/	/	/	/	/	/	/	/	/	/	/	/	/	/	/	/				
(TERMINAL)		2	Pressure Diaphragm Tank	Visual (ด้วยตา) Pressure gauge 2.8-3.0 bar	/	/	/	/	/	/	/	/	/	/	/	/	/	/	/	/	/	/	/	/	/	/	/	/	/	/	/	/	/	/				
		3	Quick Closing check Valve	Visual (ด้วยตา) การรั่ว สภาพทั่วไป																																	
		4	Special check Valve	Visual (ด้วยตา) การรั่ว สภาพทั่วไป																																	
		5	Gate Valve	Visual (ด้วยตา) การรั่ว สภาพทั่วไป																																	
		6	Pressure Switch and Gauge	Visual (ด้วยตา) Pressure gauge	/	/	/	/	/	/	/	/	/	/	/	/	/	/	/	/	/	/	/	/	/	/	/	/	/	/	/	/	/	/				
		7	Pipe Connection	Visual (ด้วยตา) การรั่ว สภาพทั่วไป	/	/	/	/	/	/	/	/	/	/	/	/	/	/	/	/	/	/	/	/	/	/	/	/	/	/	/	/	/	/				
		8	Votage and Amplify	เช็คพารามิเตอร์ Volts-Amp																																	
		9	ถานคอนกรีต Water Tank	Visual (ด้วยตา) ความสะอาด																																	
		10	สภาพ Water Tank	Visual (ด้วยตา) การรั่ว ความสะอาด																																	
		11	Y-Strainers	Visual (สัมผัส) ถอดทำความสะอาด																																	
โรงกรัวสันทนาการ		1	Sound and Vibration	Visual (ฟังเสียง)การทำงานของ pump	/	/	/	/	/	/	/	/	/	/	/	/	/	/	/	/	/	/	/	/	/	/	/	/	/	/	/	/	/	/				
		2	Pressure Diaphragm Tank	Visual (ด้วยตา) Pressure gauge 2.8-3.0 bar	/	/	/	/	/	/	/	/	/	/	/	/	/	/	/	/	/	/	/	/	/	/	/	/	/	/	/	/	/	/				
		3	Quick Closing check Valve	Visual (ด้วยตา) การรั่ว สภาพทั่วไป																																	
		4	Special check Valve	Visual (ด้วยตา) การรั่ว สภาพทั่วไป																																	
		5	Gate Valve	Visual (ด้วยตา) การรั่ว สภาพทั่วไป																																	
		6	Pressure Switch and Gauge	Visual (ด้วยตา) Pressure gauge	/	/	/	/	/	/	/	/	/	/	/	/	/	/	/	/	/	/	/	/	/	/	/	/	/	/	/	/	/	/				
		7	Pipe Connection	Visual (ด้วยตา) การรั่ว สภาพทั่วไป	/	/	/	/	/	/	/	/	/	/	/	/	/	/	/	/	/	/	/	/	/	/	/	/	/	/	/	/	/	/				
		8	Votage and Amplify	เช็คพารามิเตอร์ Volts-Amp																																	
		9	ถานคอนกรีต Water Tank	Visual (ด้วยตา) ความสะอาด																																	
		10	สภาพ Water Tank	Visual (ด้วยตา) การรั่ว ความสะอาด																																	
		11	Y-Strainers	Visual (สัมผัส) ถอดทำความสะอาด																																	
โรงซ่อมบำรุง		1	Sound and Vibration	Visual (ฟังเสียง)การทำงานของ pump	/	/	/	/	/	/	/	/	/	/	/	/	/	/	/	/	/	/	/	/	/	/	/	/	/	/	/	/	/	/				
		2	Pressure Diaphragm Tank	Visual (ด้วยตา) Pressure gauge 2.3-2.5 bar	/	/	/	/	/	/	/	/	/	/	/	/	/	/	/	/	/	/	/	/	/	/	/	/	/	/	/	/	/	/				
		3	Quick Closing check Valve	Visual (ด้วยตา) การรั่ว สภาพทั่วไป																																	
		4	Special check Valve	Visual (ด้วยตา) การรั่ว สภาพทั่วไป																																	
		5	Gate Valve	Visual (ด้วยตา) การรั่ว สภาพทั่วไป																																	
		6	Pressure Switch and Gauge	Visual (ด้วยตา) Pressure gauge	/	/	/	/	/	/	/	/	/	/	/	/	/	/	/	/	/	/	/	/	/	/	/	/	/	/	/	/	/	/				
		7	Pipe Connection	Visual (ด้วยตา) การรั่ว สภาพทั่วไป	/	/	/	/	/	/	/	/	/	/	/	/	/	/	/	/	/	/	/	/	/	/	/	/	/	/	/	/	/	/				
		8	Votage and Amplify	เช็คพารามิเตอร์ Volts-Amp																																	
		9	ถานคอนกรีต Water Tank	Visual (ด้วยตา) ความสะอาด																																	
		10	สภาพ Water Tank	Visual (ด้วยตา) การรั่ว ความสะอาด																																	
		11	Y-Strainers	Visual (สัมผัส) ถอดทำความสะอาด																																	

Current status :

Recommendation :

ปกติ	/	
ไม่ปกติ / ไม่ดำเนินการ	X	ลงชื่อ..... .....ผู้ตรวจสอบ ลงชื่อ..... ...หัวหน้างาน

แบบตรวจสอบบำรุงรักษา BOOSTER PUMP SYSTEM ประจำเดือน.....

ชื่อเครื่องจักร	/	รายการตรวจสอบเครื่องจักร			ความถี่การตรวจบำรุงรักษาระบบ																																
Booster pump	ทำ	ลำดับ	รายการตรวจเช็ค	มาตรฐานการตรวจ	1	2	3	4	5	6	7	8	9	10	11	12	13	14	15	16	17	18	19	20	21	22	23	24	25	26	27	28	29	30	31	1เดือน	3 เดือน	1ปี
อาคารผู้โดยสาร		1	Sound and Vibration	Visual (ฟังเสียง)การทำงานของ pump	/	✓	✓	/	/	/	✓	✓	/	/	/	/	/	/	/	/	/	/	/	/	/	/	/	/	/	/	/	/	/	/	/			
(TERMINAL)		2	Pressure Diaphragm Tank	Visual (ด้วยตา) Pressure gauge 2.8-3.0 bar	/	/	/	/	/	/	✓	✓	/	/	/	/	/	/	/	/	/	/	/	/	/	/	/	/	/	/	/	/	/	/	/			
		3	Quick Closing check Valve	Visual (ด้วยตา) การรั่ว สภาพทั่วไป																																	
		4	Special check Valve	Visual (ด้วยตา) การรั่ว สภาพทั่วไป																																	
		5	Gate Valve	Visual (ด้วยตา) การรั่ว สภาพทั่วไป																																	
		6	Pressure Switch and Gauge	Visual (ด้วยตา) Pressure gauge	/	/	/	/	/	/	/	/	/	/	/	/	/	/	/	/	/	/	/	/	/	/	/	/	/	/	/	/	/	/	/			
		7	Pipe Connection	Visual (ด้วยตา) การรั่ว สภาพทั่วไป	/	/	/	/	/	/	/	/	/	/	/	/	/	/	/	/	/	/	/	/	/	/	/	/	/	/	/	/	/	/	/			
		8	Votage and Amplify	เช็คพารามิเตอร์ Volts-Amp																																	
		9	ถานคอนกรีต Water Tank	Visual (ด้วยตา) ความสะอาด																																	
		10	สภาพ Water Tank	Visual (ด้วยตา) การรั่ว ความสะอาด																																	
		11	Y-Strainers	Visual (สัมผัส) ถอดทำความสะอาด																																	
โรงครัวสันทนาการ		1	Sound and Vibration	Visual (ฟังเสียง)การทำงานของ pump	/	/	/	/	/	/	✓	✓	✓	/	/	/	/	/	/	/	/	/	/	/	/	/	/	/	/	/	/	/	/	/	/			
		2	Pressure Diaphragm Tank	Visual (ด้วยตา) Pressure gauge 2.8-3.0 bar	/	/	/	/	/	/	✓	✓	/	/	/	/	/	/	/	/	/	/	/	/	/	/	/	/	/	/	/	/	/	/	/			
		3	Quick Closing check Valve	Visual (ด้วยตา) การรั่ว สภาพทั่วไป																																	
		4	Special check Valve	Visual (ด้วยตา) การรั่ว สภาพทั่วไป																																	
		5	Gate Valve	Visual (ด้วยตา) การรั่ว สภาพทั่วไป																																	
		6	Pressure Switch and Gauge	Visual (ด้วยตา) Pressure gauge	/	/	/	/	/	/	/	/	/	/	/	/	/	/	/	/	/	/	/	/	/	/	/	/	/	/	/	/	/	/	/			
		7	Pipe Connection	Visual (ด้วยตา) การรั่ว สภาพทั่วไป	/	/	/	/	/	/	/	/	/	/	/	/	/	/	/	/	/	/	/	/	/	/	/	/	/	/	/	/	/	/	/			
		8	Votage and Amplify	เช็คพารามิเตอร์ Volts-Amp																																	
		9	ถานคอนกรีต Water Tank	Visual (ด้วยตา) ความสะอาด																																	
		10	สภาพ Water Tank	Visual (ด้วยตา) การรั่ว ความสะอาด																																	
		11	Y-Strainers	Visual (สัมผัส) ถอดทำความสะอาด																																	
โรงซ่อมบำรุง		1	Sound and Vibration	Visual (ฟังเสียง)การทำงานของ pump	/	/	/	/	/	/	/	/	/	/	/	/	/	/	/	/	/	/	/	/	/	/	/	/	/	/	/	/	/	/	/			
		2	Pressure Diaphragm Tank	Visual (ด้วยตา) Pressure gauge 2.3-2.5 bar	/	/	/	/	/	/	/	/	/	/	/	/	/	/	/	/	/	/	/	/	/	/	/	/	/	/	/	/	/	/	/			
		3	Quick Closing check Valve	Visual (ด้วยตา) การรั่ว สภาพทั่วไป																																	
		4	Special check Valve	Visual (ด้วยตา) การรั่ว สภาพทั่วไป																																	
		5	Gate Valve	Visual (ด้วยตา) การรั่ว สภาพทั่วไป																																	
		6	Pressure Switch and Gauge	Visual (ด้วยตา) Pressure gauge	/	/	/	/	/	/	/	/	/	/	/	/	/	/	/	/	/	/	/	/	/	/	/	/	/	/	/	/	/	/	/			
		7	Pipe Connection	Visual (ด้วยตา) การรั่ว สภาพทั่วไป	/	/	/	/	/	/	/	/	/	/	/	/	/	/	/	/	/	/	/	/	/	/	/	/	/	/	/	/	/	/	/			
		8	Votage and Amplify	เช็คพารามิเตอร์ Volts-Amp																																	
		9	ถานคอนกรีต Water Tank	Visual (ด้วยตา) ความสะอาด																																	
		10	สภาพ Water Tank	Visual (ด้วยตา) การรั่ว ความสะอาด																																	
		11	Y-Strainers	Visual (สัมผัส) ถอดทำความสะอาด																																	

Current status :

Recommendation :

ปกติ	/	
ไม่ปกติ / ไม่ดำเนินการ	X	ลงชื่อ.....ผู้ตรวจสอบ ลงชื่อ.....หัวหน้างาน

แบบตรวจสอบบำรุงรักษา BOOSTER PUMP SYSTEM ประจำเดือน เมษายน ๖๖

ชื่อเครื่องจักร	/	รายการตรวจสอบเครื่องจักร			ความถี่การตรวจบำรุงรักษาระบบ																																
Booster pump	ทำ	ลำดับ	รายการตรวจเช็ค	มาตรฐานการตรวจ	1	2	3	4	5	6	7	8	9	10	11	12	13	14	15	16	17	18	19	20	21	22	23	24	25	26	27	28	29	30	31	1เดือน	3 เดือน	1ปี
อาคารผู้โดยสาร		1	Sound and Vibration	Visual (ฟังเสียง)การทำงานของ pump	/	/	/	/	/	/	/	/	/	/	/	/	/	/	/	/	/	/	/	/	/	/	/	/	/	/	/	/	/	/				
(TERMINAL)		2	Pressure Diaphragm Tank	Visual (ด้วยตา) Pressure gauge 2.8-3.0 bar	X	X	X	X	X	X	X	X	X	X	X	X	X	X	X	X	X	X	X	X	X	X	X	X	X	X	X	X	X	X				
		3	Quick Closing check Valve	Visual (ด้วยตา) การรั่ว สภาพทั่วไป																																	
		4	Special check Valve	Visual (ด้วยตา) การรั่ว สภาพทั่วไป																																	
		5	Gate Valve	Visual (ด้วยตา) การรั่ว สภาพทั่วไป																																	
		6	Pressure Switch and Gauge	Visual (ด้วยตา) Pressure gauge	/	/	/	/	/	/	/	/	/	/	/	/	/	/	/	/	/	/	/	/	/	/	/	/	/	/	/	/	/	/				
		7	Pipe Connection	Visual (ด้วยตา) การรั่ว สภาพทั่วไป	/	/	/	/	/	/	/	/	/	/	/	/	/	/	/	/	/	/	/	/	/	/	/	/	/	/	/	/	/	/				
		8	Votage and Amplify	เช็คพารามิเตอร์ Volts-Amp																																	
		9	ลานคอนกรีต Water Tank	Visual (ด้วยตา) ความสะอาด																																	
		10	สภาพ Water Tank	Visual (ด้วยตา) การรั่ว ความสะอาด																																	
		11	Y-Strainers	Visual (สัมผัส) ถอดทำความสะอาด																																	
โรงครัวสันทนาการ		1	Sound and Vibration	Visual (ฟังเสียง)การทำงานของ pump	/	/	/	/	/	/	/	/	/	/	/	/	/	/	/	/	/	/	/	/	/	/	/	/	/	/	/	/	/	/				
		2	Pressure Diaphragm Tank	Visual (ด้วยตา) Pressure gauge 2.8-3.0 bar	/	/	/	/	/	/	/	/	/	/	/	/	/	/	/	/	/	/	/	/	/	/	/	/	/	/	/	/	/	/				
		3	Quick Closing check Valve	Visual (ด้วยตา) การรั่ว สภาพทั่วไป																																	
		4	Special check Valve	Visual (ด้วยตา) การรั่ว สภาพทั่วไป																																	
		5	Gate Valve	Visual (ด้วยตา) การรั่ว สภาพทั่วไป																																	
		6	Pressure Switch and Gauge	Visual (ด้วยตา) Pressure gauge	/	/	/	/	/	/	/	/	/	/	/	/	/	/	/	/	/	/	/	/	/	/	/	/	/	/	/	/	/	/				
		7	Pipe Connection	Visual (ด้วยตา) การรั่ว สภาพทั่วไป	/	/	/	/	/	/	/	/	/	/	/	/	/	/	/	/	/	/	/	/	/	/	/	/	/	/	/	/	/	/				
		8	Votage and Amplify	เช็คพารามิเตอร์ Volts-Amp																																	
		9	ลานคอนกรีต Water Tank	Visual (ด้วยตา) ความสะอาด																																	
		10	สภาพ Water Tank	Visual (ด้วยตา) การรั่ว ความสะอาด																																	
		11	Y-Strainers	Visual (สัมผัส) ถอดทำความสะอาด																																	
โรงซ่อมบำรุง		1	Sound and Vibration	Visual (ฟังเสียง)การทำงานของ pump	/	/	/	/	/	/	/	/	/	/	/	/	/	/	/	/	/	/	/	/	/	/	/	/	/	/	/	/	/	/				
		2	Pressure Diaphragm Tank	Visual (ด้วยตา) Pressure gauge 2.3-2.5 bar	/	/	/	/	/	/	/	/	/	/	/	/	/	/	/	/	/	/	/	/	/	/	/	/	/	/	/	/	/	/				
		3	Quick Closing check Valve	Visual (ด้วยตา) การรั่ว สภาพทั่วไป																																	
		4	Special check Valve	Visual (ด้วยตา) การรั่ว สภาพทั่วไป																																	
		5	Gate Valve	Visual (ด้วยตา) การรั่ว สภาพทั่วไป																																	
		6	Pressure Switch and Gauge	Visual (ด้วยตา) Pressure gauge	/	/	/	/	/	/	/	/	/	/	/	/	/	/	/	/	/	/	/	/	/	/	/	/	/	/	/	/	/	/				
		7	Pipe Connection	Visual (ด้วยตา) การรั่ว สภาพทั่วไป	/	/	/	/	/	/	/	/	/	/	/	/	/	/	/	/	/	/	/	/	/	/	/	/	/	/	/	/	/	/				
		8	Votage and Amplify	เช็คพารามิเตอร์ Volts-Amp																																	
		9	ลานคอนกรีต Water Tank	Visual (ด้วยตา) ความสะอาด																																	
		10	สภาพ Water Tank	Visual (ด้วยตา) การรั่ว ความสะอาด																																	
		11	Y-Strainers	Visual (สัมผัส) ถอดทำความสะอาด																																	

Current status : (ก่อนตรวจ) มาตรฐานผู้โดยสาร ชั้นล่าง) 17/4/66 ล้างถังน้ำโรงซ่อมบำรุง 18/4/66 ล้างถังน้ำสันทนาการ
20/4/66 ล้างถังน้ำบ้านพัก 23/4/66 ล้างถังน้ำมาตรฐานผู้โดยสาร

Recommendation :

ปกติ	/	
ไม่ปกติ / ไม่ดำเนินการ	X	ลงชื่อ.....ผู้ตรวจสอบ ลงชื่อ.....หัวหน้างาน

แบบตรวจสอบบำรุงรักษา BOOSTER PUMP SYSTEM ประจำเดือน มีนาคม 66

ชื่อเครื่องจักร	/	รายการตรวจสอบเครื่องจักร			ความถี่การตรวจบำรุงรักษาระบบ																															
Booster pump	ทำ	ลำดับ	รายการตรวจเช็ค	มาตรฐานการตรวจ	1	2	3	4	5	6	7	8	9	10	11	12	13	14	15	16	17	18	19	20	21	22	23	24	25	26	27	28	29	30	31	1เดือน	3 เดือน	1ปี
อาคารผู้โดยสาร		1	Sound and Vibration	Visual (ฟังเสียง)การทำงานของ pump	✓	✓	✓	✓	✓	✓	✓	✓	✓	✓	✓	✓	✓	✓	✓	✓	✓	✓	✓	✓	✓	✓	✓	✓	✓	✓	✓	✓	✓	✓	✓			
(TERMINAL)		2	Pressure Diaphragm Tank	Visual (ด้วยตา) Pressure gauge 2.8-3.0 bar	✗	✗	✗	✗	✗	✗	✗	✗	✗	✗	✗	✗	✗	✗	✗	✗	✗	✗	✗	✗	✗	✗	✗	✗	✗	✗	✗	✗	✗	✗	✗			
		3	Quick Closing check Valve	Visual (ด้วยตา) การรั่ว สภาพทั่วไป																																	
		4	Special check Valve	Visual (ด้วยตา) การรั่ว สภาพทั่วไป																																	
		5	Gate Valve	Visual (ด้วยตา) การรั่ว สภาพทั่วไป																																	
		6	Pressure Switch and Gauge	Visual (ด้วยตา) Pressure gauge	✓	✓	✓	✓	✓	✓	✓	✓	✓	✓	✓	✓	✓	✓	✓	✓	✓	✓	✓	✓	✓	✓	✓	✓	✓	✓	✓	✓	✓	✓	✓			
		7	Pipe Connection	Visual (ด้วยตา) การรั่ว สภาพทั่วไป	✓	✓	✓	✓	✓	✓	✓	✓	✓	✓	✓	✓	✓	✓	✓	✓	✓	✓	✓	✓	✓	✓	✓	✓	✓	✓	✓	✓	✓	✓	✓			
		8	Votage and Amplify	เช็คพารามิเตอร์ Volts-Amp																																	
		9	ถานคอนกรีต Water Tank	Visual (ด้วยตา) ความสะอาด																																	
		10	สภาพ Water Tank	Visual (ด้วยตา) การรั่ว ความสะอาด																																	
		11	Y-Strainers	Visual (สัมผัส) ถอดทำความสะอาด																																	
โรงครัวสันทนาการ		1	Sound and Vibration	Visual (ฟังเสียง)การทำงานของ pump	✓	✓	✓	✓	✓	✓	✓	✓	✓	✓	✓	✓	✓	✓	✓	✓	✓	✓	✓	✓	✓	✓	✓	✓	✓	✓	✓	✓	✓	✓	✓			
		2	Pressure Diaphragm Tank	Visual (ด้วยตา) Pressure gauge 2.8-3.0 bar	✓	✓	✓	✓	✓	✓	✓	✓	✓	✓	✓	✓	✓	✓	✓	✓	✓	✓	✓	✓	✓	✓	✓	✓	✓	✓	✓	✓	✓	✓	✓			
		3	Quick Closing check Valve	Visual (ด้วยตา) การรั่ว สภาพทั่วไป																																	
		4	Special check Valve	Visual (ด้วยตา) การรั่ว สภาพทั่วไป																																	
		5	Gate Valve	Visual (ด้วยตา) การรั่ว สภาพทั่วไป																																	
		6	Pressure Switch and Gauge	Visual (ด้วยตา) Pressure gauge	✓	✓	✓	✓	✓	✓	✓	✓	✓	✓	✓	✓	✓	✓	✓	✓	✓	✓	✓	✓	✓	✓	✓	✓	✓	✓	✓	✓	✓	✓	✓			
		7	Pipe Connection	Visual (ด้วยตา) การรั่ว สภาพทั่วไป	✓	✓	✓	✓	✓	✓	✓	✓	✓	✓	✓	✓	✓	✓	✓	✓	✓	✓	✓	✓	✓	✓	✓	✓	✓	✓	✓	✓	✓	✓	✓			
		8	Votage and Amplify	เช็คพารามิเตอร์ Volts-Amp																																	
		9	ถานคอนกรีต Water Tank	Visual (ด้วยตา) ความสะอาด																																	
		10	สภาพ Water Tank	Visual (ด้วยตา) การรั่ว ความสะอาด																																	
		11	Y-Strainers	Visual (สัมผัส) ถอดทำความสะอาด																																	
โรงซ่อมบำรุง		1	Sound and Vibration	Visual (ฟังเสียง)การทำงานของ pump	✓	✓	✓	✓	✓	✓	✓	✓	✓	✓	✓	✓	✓	✓	✓	✓	✓	✓	✓	✓	✓	✓	✓	✓	✓	✓	✓	✓	✓	✓	✓			
		2	Pressure Diaphragm Tank	Visual (ด้วยตา) Pressure gauge 2.3-2.5 bar	✓	✓	✓	✓	✓	✓	✓	✓	✓	✓	✓	✓	✓	✓	✓	✓	✓	✓	✓	✓	✓	✓	✓	✓	✓	✓	✓	✓	✓	✓	✓			
		3	Quick Closing check Valve	Visual (ด้วยตา) การรั่ว สภาพทั่วไป																																	
		4	Special check Valve	Visual (ด้วยตา) การรั่ว สภาพทั่วไป																																	
		5	Gate Valve	Visual (ด้วยตา) การรั่ว สภาพทั่วไป																																	
		6	Pressure Switch and Gauge	Visual (ด้วยตา) Pressure gauge	✓	✓	✓	✓	✓	✓	✓	✓	✓	✓	✓	✓	✓	✓	✓	✓	✓	✓	✓	✓	✓	✓	✓	✓	✓	✓	✓	✓	✓	✓	✓			
		7	Pipe Connection	Visual (ด้วยตา) การรั่ว สภาพทั่วไป	✓	✓	✓	✓	✓	✓	✓	✓	✓	✓	✓	✓	✓	✓	✓	✓	✓	✓	✓	✓	✓	✓	✓	✓	✓	✓	✓	✓	✓	✓	✓			
		8	Votage and Amplify	เช็คพารามิเตอร์ Volts-Amp																																	
		9	ถานคอนกรีต Water Tank	Visual (ด้วยตา) ความสะอาด																																	
		10	สภาพ Water Tank	Visual (ด้วยตา) การรั่ว ความสะอาด																																	
		11	Y-Strainers	Visual (สัมผัส) ถอดทำความสะอาด																																	

Current status : 3/2/66 ถอดมอเตอร์ pump ไปซ่อม , ถังแรงดันสำรมยรั่ว 15/2/66 จะเปลี่ยนตัวแรงดัน
17/3/66 นำเข้ามอเตอร์ที่ซ่อมมาติดตั้งโรงครัวใช้งานได้ปกติ

Recommendation :

ปกติ	/	
ไม่ปกติ / ไม่ดำเนินการ	X	ลงชื่อ [redacted] .....ผู้ตรวจสอบ ลงชื่อ [redacted] .....หัวหน้างาน

แบบตรวจสอบบำรุงรักษา BOOSTER PUMP SYSTEM ประจำเดือน กุมภาพันธ์

ชื่อเครื่องจักร	/	รายการตรวจสอบเครื่องจักร			ความถี่การตรวจบำรุงรักษาระบบ																																
Booster pump	ทำ	ลำดับ	รายการตรวจเช็ค	มาตรฐานการตรวจ	1	2	3	4	5	6	7	8	9	10	11	12	13	14	15	16	17	18	19	20	21	22	23	24	25	26	27	28	29	30	31	1เดือน	3 เดือน	1ปี
อาคารผู้โดยสาร (TERMINAL)		1	Sound and Vibration	Visual (ฟังเสียง)การทำงานของ pump	/	/	/	/	/	/	/	/	/	/	/	/	/	/	/	/	/	/	/	/	/	/	/	/	/	/	/	/						
		2	Pressure Diaphragm Tank	Visual (ด้วยตา) Pressure gauge 2.8-3.0 bar	/	/	/	/	/	/	/	/	/	/	/	/	/	/	/	X	X	X	X	X	X	X	X	X	X	X	X	X						
		3	Quick Closing check Valve	Visual (ด้วยตา) การรั่ว สภาพทั่วไป																																	
		4	Special check Valve	Visual (ด้วยตา) การรั่ว สภาพทั่วไป																																	
		5	Gate Valve	Visual (ด้วยตา) การรั่ว สภาพทั่วไป																																	
		6	Pressure Switch and Gauge	Visual (ด้วยตา) Pressure gauge	/	/	/	/	/	/	/	/	/	/	/	/	/	/	/	/	/	/	/	/	/	/	/	/	/	/	/	/						
		7	Pipe Connection	Visual (ด้วยตา) การรั่ว สภาพทั่วไป	/	/	/	/	/	/	/	/	/	/	/	/	/	/	/	/	/	/	/	/	/	/	/	/	/	/	/	/						
		8	Votage and Amplify	เช็คพารามิเตอร์ Volts-Amp																																	
		9	ถานคอนกรีต Water Tank	Visual (ด้วยตา) ความสะอาด																																	
		10	สภาพ Water Tank	Visual (ด้วยตา) การรั่ว ความสะอาด																																	
		11	Y-Strainers	Visual (สัมผัส) ถอดทำความสะอาด																																	
โรงครัวสันทนาการ		1	Sound and Vibration	Visual (ฟังเสียง)การทำงานของ pump	/	/	/	/	/	/	/	/	/	/	/	/	/	/	/	/	/	/	/	/	/	/	/	/	/	/	/	/						
		2	Pressure Diaphragm Tank	Visual (ด้วยตา) Pressure gauge 2.8-3.0 bar	/	/	/	/	/	/	/	/	/	/	/	/	/	/	/	/	/	/	/	/	/	/	/	/	/	/	/	/						
		3	Quick Closing check Valve	Visual (ด้วยตา) การรั่ว สภาพทั่วไป																																	
		4	Special check Valve	Visual (ด้วยตา) การรั่ว สภาพทั่วไป																																	
		5	Gate Valve	Visual (ด้วยตา) การรั่ว สภาพทั่วไป																																	
		6	Pressure Switch and Gauge	Visual (ด้วยตา) Pressure gauge	/	/	/	/	/	/	/	/	/	/	/	/	/	/	/	/	/	/	/	/	/	/	/	/	/	/	/	/						
		7	Pipe Connection	Visual (ด้วยตา) การรั่ว สภาพทั่วไป	/	/	/	/	/	/	/	/	/	/	/	/	/	/	/	/	/	/	/	/	/	/	/	/	/	/	/	/						
		8	Votage and Amplify	เช็คพารามิเตอร์ Volts-Amp																																	
		9	ถานคอนกรีต Water Tank	Visual (ด้วยตา) ความสะอาด																																	
		10	สภาพ Water Tank	Visual (ด้วยตา) การรั่ว ความสะอาด																																	
		11	Y-Strainers	Visual (สัมผัส) ถอดทำความสะอาด																																	
โรงซ่อมบำรุง		1	Sound and Vibration	Visual (ฟังเสียง)การทำงานของ pump	/	/	/	/	/	/	/	/	/	/	/	/	/	/	/	/	/	/	/	/	/	/	/	/	/	/	/	/						
		2	Pressure Diaphragm Tank	Visual (ด้วยตา) Pressure gauge 2.3-2.5 bar	/	/	/	/	/	/	/	/	/	/	/	/	/	/	/	/	/	/	/	/	/	/	/	/	/	/	/	/						
		3	Quick Closing check Valve	Visual (ด้วยตา) การรั่ว สภาพทั่วไป																																	
		4	Special check Valve	Visual (ด้วยตา) การรั่ว สภาพทั่วไป																																	
		5	Gate Valve	Visual (ด้วยตา) การรั่ว สภาพทั่วไป																																	
		6	Pressure Switch and Gauge	Visual (ด้วยตา) Pressure gauge	/	/	/	/	/	/	/	/	/	/	/	/	/	/	/	/	/	/	/	/	/	/	/	/	/	/	/	/						
		7	Pipe Connection	Visual (ด้วยตา) การรั่ว สภาพทั่วไป	/	/	/	/	/	/	/	/	/	/	/	/	/	/	/	/	/	/	/	/	/	/	/	/	/	/	/	/						
		8	Votage and Amplify	เช็คพารามิเตอร์ Volts-Amp																																	
		9	ถานคอนกรีต Water Tank	Visual (ด้วยตา) ความสะอาด																																	
		10	สภาพ Water Tank	Visual (ด้วยตา) การรั่ว ความสะอาด																																	
		11	Y-Strainers	Visual (สัมผัส) ถอดทำความสะอาด																																	

Current status : 3/2/66 ถอดมอเตอร์ Pump 1 ออกไปซ่อมที่เสียงดัง, 15/2/66 ทั่วแรงอันมีปายรั่วใต้ถังน้ำร้อนใหญ่ (รอซ่อมต่อไป)

Recommendation :

ปกติ	/	
ไม่ปกติ / ไม่ดำเนินการ	X	ลงชื่อ.....ผู้ตรวจสอบ ลงชื่อ.....หัวหน้างาน

แบบตรวจสอบบำรุงรักษา BOOSTER PUMP SYSTEM ประจำเดือน มกราคม 2566

ชื่อเครื่องจักร	/	รายการตรวจสอบเครื่องจักร			ความถี่การตรวจบำรุงรักษาระบบ																																
Booster pump	ทำ	ลำดับ	รายการตรวจเช็ค	มาตรฐานการตรวจ	1	2	3	4	5	6	7	8	9	10	11	12	13	14	15	16	17	18	19	20	21	22	23	24	25	26	27	28	29	30	31	1เดือน	3 เดือน	1ปี
อาคารผู้โดยสาร		1	Sound and Vibration	Visual (ฟังเสียง)การทำงานของ pump	✓	✓	✓	✓	✓	✓	✓	✓	✓	✓	✓	✓	✓	✓	✓	✓	✓	✓	✓	✓	✓	✓	✓	✓	✓	✓	✓	✓	✓	✓	✓			
(TERMINAL)		2	Pressure Diaphragm Tank	Visual (ด้วยตา) Pressure gauge 2.8-3.0 bar	✓	✓	✓	✓	✓	✓	✓	✓	✓	✓	✓	✓	✓	✓	✓	✓	✓	✓	✓	✓	✓	✓	✓	✓	✓	✓	✓	✓	✓	✓	✓			
		3	Quick Closing check Valve	Visual (ด้วยตา) การรั่ว สภาพทั่วไป																																	
		4	Special check Valve	Visual (ด้วยตา) การรั่ว สภาพทั่วไป																																	
		5	Gate Valve	Visual (ด้วยตา) การรั่ว สภาพทั่วไป																																	
		6	Pressure Switch and Gauge	Visual (ด้วยตา) Pressure gauge	✓	✓	✓	✓	✓	✓	✓	✓	✓	✓	✓	✓	✓	✓	✓	✓	✓	✓	✓	✓	✓	✓	✓	✓	✓	✓	✓	✓	✓	✓	✓			
		7	Pipe Connection	Visual (ด้วยตา) การรั่ว สภาพทั่วไป	✓	✓	✓	✓	✓	✓	✓	✓	✓	✓	✓	✓	✓	✓	✓	✓	✓	✓	✓	✓	✓	✓	✓	✓	✓	✓	✓	✓	✓	✓	✓			
		8	Votage and Amplify	เช็คพารามิเตอร์ Volts-Amp																																	
		9	ลานคอนกรีต Water Tank	Visual (ด้วยตา) ความสะอาด																																	
		10	สภาพ Water Tank	Visual (ด้วยตา) การรั่ว ความสะอาด																																	
		11	Y-Strainers	Visual (สัมผัส) ถอดทำความสะอาด																																	
โรงครัวสันทนาการ		1	Sound and Vibration	Visual (ฟังเสียง)การทำงานของ pump	✓	✓	✓	✓	✓	✓	✓	✓	✓	✓	✓	✓	✓	✓	✓	✓	✓	✓	✓	✓	✓	✓	✓	✓	✓	✓	✓	✓	✓	✓	✓			
		2	Pressure Diaphragm Tank	Visual (ด้วยตา) Pressure gauge 2.8-3.0 bar	✓	✓	✓	✓	✓	✓	✓	✓	✓	✓	✓	✓	✓	✓	✓	✓	✓	✓	✓	✓	✓	✓	✓	✓	✓	✓	✓	✓	✓	✓	✓			
		3	Quick Closing check Valve	Visual (ด้วยตา) การรั่ว สภาพทั่วไป																																	
		4	Special check Valve	Visual (ด้วยตา) การรั่ว สภาพทั่วไป																																	
		5	Gate Valve	Visual (ด้วยตา) การรั่ว สภาพทั่วไป																																	
		6	Pressure Switch and Gauge	Visual (ด้วยตา) Pressure gauge	✓	✓	✓	✓	✓	✓	✓	✓	✓	✓	✓	✓	✓	✓	✓	✓	✓	✓	✓	✓	✓	✓	✓	✓	✓	✓	✓	✓	✓	✓	✓			
		7	Pipe Connection	Visual (ด้วยตา) การรั่ว สภาพทั่วไป	✓	✓	✓	✓	✓	✓	✓	✓	✓	✓	✓	✓	✓	✓	✓	✓	✓	✓	✓	✓	✓	✓	✓	✓	✓	✓	✓	✓	✓	✓	✓			
		8	Votage and Amplify	เช็คพารามิเตอร์ Volts-Amp																																	
		9	ลานคอนกรีต Water Tank	Visual (ด้วยตา) ความสะอาด																																	
		10	สภาพ Water Tank	Visual (ด้วยตา) การรั่ว ความสะอาด																																	
		11	Y-Strainers	Visual (สัมผัส) ถอดทำความสะอาด																																	
โรงซ่อมบำรุง		1	Sound and Vibration	Visual (ฟังเสียง)การทำงานของ pump	✓	✓	✓	✓	✓	✓	✓	✓	✓	✓	✓	✓	✓	✓	✓	✓	✓	✓	✓	✓	✓	✓	✓	✓	✓	✓	✓	✓	✓	✓	✓			
		2	Pressure Diaphragm Tank	Visual (ด้วยตา) Pressure gauge 2.3-2.5 bar	✓	✓	✓	✓	✓	✓	✓	✓	✓	✓	✓	✓	✓	✓	✓	✓	✓	✓	✓	✓	✓	✓	✓	✓	✓	✓	✓	✓	✓	✓	✓			
		3	Quick Closing check Valve	Visual (ด้วยตา) การรั่ว สภาพทั่วไป																																	
		4	Special check Valve	Visual (ด้วยตา) การรั่ว สภาพทั่วไป																																	
		5	Gate Valve	Visual (ด้วยตา) การรั่ว สภาพทั่วไป																																	
		6	Pressure Switch and Gauge	Visual (ด้วยตา) Pressure gauge	✓	✓	✓	✓	✓	✓	✓	✓	✓	✓	✓	✓	✓	✓	✓	✓	✓	✓	✓	✓	✓	✓	✓	✓	✓	✓	✓	✓	✓	✓	✓			
		7	Pipe Connection	Visual (ด้วยตา) การรั่ว สภาพทั่วไป	✓	✓	✓	✓	✓	✓	✓	✓	✓	✓	✓	✓	✓	✓	✓	✓	✓	✓	✓	✓	✓	✓	✓	✓	✓	✓	✓	✓	✓	✓	✓			
		8	Votage and Amplify	เช็คพารามิเตอร์ Volts-Amp																																	
		9	ลานคอนกรีต Water Tank	Visual (ด้วยตา) ความสะอาด																																	
		10	สภาพ Water Tank	Visual (ด้วยตา) การรั่ว ความสะอาด																																	
		11	Y-Strainers	Visual (สัมผัส) ถอดทำความสะอาด																																	

Current status :

Recommendation :

ปกติ	/	
ไม่ปกติ / ไม่ดำเนินการ	X	ลงชื่อ..... .....ผู้ตรวจสอบ ลงชื่อ..... .....หัวหน้างาน

เอกสารแนบที่ 10

แบบตรวจสอบรั้วและรอบคูคลองในเขตการบิน

แบบตรวจสอบรั้วและรอบคูคลองในเขตการบิน สนามบินตราด

ประจำเดือน มกราคม 66

ลำดับ	วันที่	1		2		3		4		5		6		7		8		9		10		11		12		13		14		15	
	สถานที่	ปกติ	ไม่ปกติ	ปกติ	ไม่ปกติ	ปกติ	ไม่ปกติ	ปกติ	ไม่ปกติ	ปกติ	ไม่ปกติ	ปกติ	ไม่ปกติ	ปกติ	ไม่ปกติ	ปกติ	ไม่ปกติ	ปกติ	ไม่ปกติ	ปกติ	ไม่ปกติ	ปกติ	ไม่ปกติ	ปกติ	ไม่ปกติ	ปกติ	ไม่ปกติ	ปกติ	ไม่ปกติ	ปกติ	ไม่ปกติ
1	ตรวจสอบพื้นที่แนวร่อน หัวทางวิ่ง 23													/														/			
2	ตรวจสอบพื้นที่แนวร่อน หัวทางวิ่ง 05													/														/			
3	แนวรั้วหัวทางวิ่ง 05													/														/			
4	แนวรั้วด้านข้างฝั่งหอบังคับการบิน ตั้งแต่ 05 - 23													/														/			
5	แนวรั้วหัวทางวิ่ง 23													/														/			
6	แนวรั้วด้านข้างฝั่งโรงซ่อมบำรุง ตั้งแต่ 23 - 05													/														/			
7	คูคลอง-ตะแกรงท่อลอดที่ 1													/														/			
8	คูคลอง-ตะแกรงท่อลอดที่ 2													/														/			
9	คูคลอง-ตะแกรงท่อลอดที่ 3													/														/			
10	คูคลองทางเข้าดับเพลิง													/														/			
11	คูคลองหลังสแนคบาร์													/														/			
	รายชื่อผู้ตรวจสอบ																														

หมายเหตุ ไม่ปกติดำเนินการแจ้งซ่อม

/ ปกติ X ไม่ปกติ

ลงชื่อ..... .....ผู้ตรวจ

ลงชื่อ..... .....หัวหน้างาน

FM-BV-TDXBG118/Rev.0/Eff.10SEP2018

แบบตรวจสอบรั้วและรอบคูคลองในเขตการบิน สนามบินตราด

ประจำเดือน มกราคม 66

ลำดับ	วันที่	16		17		18		19		20		21		22		23		24		25		26		27		28		29		30		31	
	สถานที่	ปกติ	ไม่ปกติ	ปกติ	ไม่ปกติ	ปกติ	ไม่ปกติ	ปกติ	ไม่ปกติ	ปกติ	ไม่ปกติ	ปกติ	ไม่ปกติ	ปกติ	ไม่ปกติ	ปกติ	ไม่ปกติ	ปกติ	ไม่ปกติ	ปกติ	ไม่ปกติ	ปกติ	ไม่ปกติ	ปกติ	ไม่ปกติ	ปกติ	ไม่ปกติ	ปกติ	ไม่ปกติ	ปกติ	ไม่ปกติ	ปกติ	ไม่ปกติ
1	ตรวจสอบพื้นที่แนวร่อน หัวทางวิ่ง 23											/														/							
2	ตรวจสอบพื้นที่แนวร่อน หัวทางวิ่ง 05											/														/							
3	แนวรั้วหัวทางวิ่ง 05											/														/							
4	แนวรั้วด้านข้างฝั่งหอบังคับการบิน ตั้งแต่ 05 - 23											/														/							
5	แนวรั้วหัวทางวิ่ง 23											/														/							
6	แนวรั้วด้านข้างฝั่งโรงซ่อมบำรุง ตั้งแต่ 23 - 05											/														/							
7	คูคลอง-ตะแกรงท่อลอดที่ 1											/														/							
8	คูคลอง-ตะแกรงท่อลอดที่ 2											/														/							
9	คูคลอง-ตะแกรงท่อลอดที่ 3											/														/							
10	คูคลองทางเข้าดับเพลิง											/														/							
11	คูคลองหลังสแนคบาร์											/														/							
	รายชื่อผู้ตรวจสอบ																																

หมายเหตุ ไม่ปกติดำเนินการแจ้งซ่อม

/ ปกติ

X ไม่ปกติ

ลงชื่อ..... .....ผู้ตรวจ

ลงชื่อ..... .....หัวหน้างาน

FM-BV-TDXBG118/Rev.0/Eff.10SEP2018 EP2018

แบบตรวจสอบรั้วและรอบคูคลองในเขตการบิน สนามบินตราด

ประจำเดือน กุมภาพันธ์ 66

ลำดับ	วันที่	1		2		3		4		5		6		7		8		9		10		11		12		13		14		15	
	สถานที่	ปกติ	ไม่ปกติ	ปกติ	ไม่ปกติ	ปกติ	ไม่ปกติ	ปกติ	ไม่ปกติ	ปกติ	ไม่ปกติ	ปกติ	ไม่ปกติ	ปกติ	ไม่ปกติ	ปกติ	ไม่ปกติ	ปกติ	ไม่ปกติ	ปกติ	ไม่ปกติ	ปกติ	ไม่ปกติ	ปกติ	ไม่ปกติ	ปกติ	ไม่ปกติ	ปกติ	ไม่ปกติ	ปกติ	ไม่ปกติ
1	ตรวจสอบพื้นที่แนวร่อน หัวทางวิ่ง 23													✓														✓			
2	ตรวจสอบพื้นที่แนวร่อน หัวทางวิ่ง 05													✓														✓			
3	แนวรั้วหัวทางวิ่ง 05													✓														✓			
4	แนวรั้วด้านข้างฝั่งหอบังคับการบิน ตั้งแต่ 05 - 23													✓														✓			
5	แนวรั้วหัวทางวิ่ง 23													✓														✓			
6	แนวรั้วด้านข้างฝั่งโรงซ่อมบำรุง ตั้งแต่ 23 - 05													✓														✓			
7	คูคลอง-ตะแกรงท่อลอดที่ 1													✓														✓			
8	คูคลอง-ตะแกรงท่อลอดที่ 2													✓														✓			
9	คูคลอง-ตะแกรงท่อลอดที่ 3													✓														✓			
10	คูคลองทางเข้าดับเพลิง													✓														✓			
11	คูคลองหลังสแนคบาร์													✓														✓			
	รายชื่อผู้ตรวจสอบ													[redacted]														[redacted]			

หมายเหตุ ไม่ปกติดำเนินการแจ้งซ่อม

/ ปกติ X ไม่ปกติ

ลงชื่อ..... [redacted] .....ผู้ตรวจ

อ..... [redacted] .....หัวหน้า

FM-BV-TDXBG118/Rev.0/Eff.10SEP2018

แบบตรวจสอบรั้วและรอบคูคลองในเขตการบิน สนามบินตราด

ประจำเดือน.....มีนาคม 68.....

ลำดับ	วันที่	1		2		3		4		5		6		7		8		9		10		11		12		13		14		15	
	สถานที่	ปกติ	ไม่ปกติ	ปกติ	ไม่ปกติ	ปกติ	ไม่ปกติ	ปกติ	ไม่ปกติ	ปกติ	ไม่ปกติ	ปกติ	ไม่ปกติ	ปกติ	ไม่ปกติ	ปกติ	ไม่ปกติ	ปกติ	ไม่ปกติ	ปกติ	ไม่ปกติ	ปกติ	ไม่ปกติ	ปกติ	ไม่ปกติ	ปกติ	ไม่ปกติ	ปกติ	ไม่ปกติ	ปกติ	ไม่ปกติ
1	ตรวจสอบพื้นที่แนวร่อน หัวทางวิ่ง 23													/														/			
2	ตรวจสอบพื้นที่แนวร่อน หัวทางวิ่ง 05													/														/			
3	แนวรั้วหัวทางวิ่ง 05													/														/			
4	แนวรั้วด้านข้างฝั่งหอบังคับการบิน ตั้งแต่ 05 - 23														X														X		
5	แนวรั้วหัวทางวิ่ง 23													/														/			
6	แนวรั้วด้านข้างฝั่งโรงซ่อมบำรุง ตั้งแต่ 23 - 05													/														/			
7	คูคลอง-ตะแกรงท่อลอดที่ 1													/														/			
8	คูคลอง-ตะแกรงท่อลอดที่ 2													/														/			
9	คูคลอง-ตะแกรงท่อลอดที่ 3													/														/			
10	คูคลองทางเข้าดับเพลิง													/														/			
11	คูคลองหลังสแนคบาร์													/														/			
	รายชื่อผู้ตรวจสอบ													[redacted]														[redacted]			

หมายเหตุ ไม่ปกติดำเนินการแจ้งซ่อม

/ ปกติ

X ไม่ปกติ

ลงชื่อ.....[redacted].....ผู้ตรวจ

อ.....[redacted].....หัวหน้า

FM-BV-TDXBG118/Rev.0/Eff.10SEP2018

แบบตรวจสอบรั้วและรอบคูคลองในเขตการบิน สนามบินตราด

ประจำเดือน.....มกราคม 66.....

ลำดับ	วันที่	1		2		3		4		5		6		7		8		9		10		11		12		13		14		15	
	สถานที่	ปกติ	ไม่ปกติ	ปกติ	ไม่ปกติ	ปกติ	ไม่ปกติ	ปกติ	ไม่ปกติ	ปกติ	ไม่ปกติ	ปกติ	ไม่ปกติ	ปกติ	ไม่ปกติ	ปกติ	ไม่ปกติ	ปกติ	ไม่ปกติ	ปกติ	ไม่ปกติ	ปกติ	ไม่ปกติ	ปกติ	ไม่ปกติ	ปกติ	ไม่ปกติ	ปกติ	ไม่ปกติ	ปกติ	ไม่ปกติ
1	ตรวจสอบพื้นที่แนวร่อน หัวทางวิ่ง 23													/																	
2	ตรวจสอบพื้นที่แนวร่อน หัวทางวิ่ง 05													/																	
3	แนวรั้วหัวทางวิ่ง 05													/																	
4	แนวรั้วด้านข้างฝั่งหอบังคับการบิน ตั้งแต่ 05 - 23														X																
5	แนวรั้วหัวทางวิ่ง 23													/																	
6	แนวรั้วด้านข้างฝั่งโรงซ่อมบำรุง ตั้งแต่ 23 - 05													/																	
7	คูคลอง-ตะแกรงท่อลอดที่ 1													/																	
8	คูคลอง-ตะแกรงท่อลอดที่ 2													/																	
9	คูคลอง-ตะแกรงท่อลอดที่ 3													/																	
10	คูคลองทางเข้าดับเพลิง													/																	
11	คูคลองหลังสแนคบาร์																														
	รายชื่อผู้ตรวจสอบ																														

/ ปกติ X ไม่ปกติ

หมายเหตุ ไม่ปกติดำเนินการแจ้งซ่อม

ลงชื่อ.....[redacted].....ผู้ตรวจ

อ.....[redacted].....หัวหน้า

FM-BV-TDXBG118/Rev.0/Eff.10SEP2018

แบบตรวจสอบรั้วและรอบคูคลองในเขตการบิน สนามบินตราด

ประจำเดือน.....พฤษภาคม 66.....

ลำดับ	วันที่	1		2		3		4		5		6		7		8		9		10		11		12		13		14		15	
	สถานที่	ปกติ	ไม่ปกติ	ปกติ	ไม่ปกติ	ปกติ	ไม่ปกติ	ปกติ	ไม่ปกติ	ปกติ	ไม่ปกติ	ปกติ	ไม่ปกติ	ปกติ	ไม่ปกติ	ปกติ	ไม่ปกติ	ปกติ	ไม่ปกติ	ปกติ	ไม่ปกติ	ปกติ	ไม่ปกติ	ปกติ	ไม่ปกติ	ปกติ	ไม่ปกติ	ปกติ	ไม่ปกติ	ปกติ	ไม่ปกติ
1	ตรวจสอบพื้นที่แนวร่อน หัวทางวิ่ง 23																					/						/			
2	ตรวจสอบพื้นที่แนวร่อน หัวทางวิ่ง 05																					/						/			
3	แนวรั้วหัวทางวิ่ง 05																					/						/			
4	แนวรั้วด้านข้างฝั่งหอบังคับการบิน ตั้งแต่ 05 - 23																						X						X		
5	แนวรั้วหัวทางวิ่ง 23																					/						/			
6	แนวรั้วด้านข้างฝั่งโรงซ่อมบำรุง ตั้งแต่ 23 - 05																					/						/			
7	คูคลอง-ตะแกรงท่อลอดที่ 1																					/						/			
8	คูคลอง-ตะแกรงท่อลอดที่ 2																					/						/			
9	คูคลอง-ตะแกรงท่อลอดที่ 3																					/						/			
10	คูคลองทางเข้าดับเพลิง																					/						/			
11	คูคลองหลังสแนคบาร์																					/						/			
	รายชื่อผู้ตรวจสอบ																					[redacted]						[redacted]			

หมายเหตุ ไม่ปกติดำเนินการแจ้งซ่อม

/ ปกติ

X ไม่ปกติ

ลงชื่อ..... [redacted] .....ผู้ตรวจ

ลงชื่อ..... [redacted] .....หัวหน้างาน

FM-BV-TDXBG118/Rev.0/Eff.10SEP2018

แบบตรวจสอบรั้วและรอบคูคลองในเขตการบิน สนามบินตราด

ประจำเดือน.....สิงหาคม 66.....

ลำดับ	วันที่	1		2		3		4		5		6		7		8		9		10		11		12		13		14		15	
	สถานที่	ปกติ	ไม่ปกติ	ปกติ	ไม่ปกติ	ปกติ	ไม่ปกติ	ปกติ	ไม่ปกติ	ปกติ	ไม่ปกติ	ปกติ	ไม่ปกติ	ปกติ	ไม่ปกติ	ปกติ	ไม่ปกติ	ปกติ	ไม่ปกติ	ปกติ	ไม่ปกติ	ปกติ	ไม่ปกติ	ปกติ	ไม่ปกติ	ปกติ	ไม่ปกติ	ปกติ	ไม่ปกติ	ปกติ	ไม่ปกติ
1	ตรวจสอบพื้นที่แนวร่อน หัวทางวิ่ง 23													/														/			
2	ตรวจสอบพื้นที่แนวร่อน หัวทางวิ่ง 05													/														/			
3	แนวรั้วหัวทางวิ่ง 05													/														/			
4	แนวรั้วด้านข้างฝั่งหอบังคับการบิน ตั้งแต่ 05 - 23													/														/			
5	แนวรั้วหัวทางวิ่ง 23													/														/			
6	แนวรั้วด้านข้างฝั่งโรงซ่อมบำรุง ตั้งแต่ 23 - 05													/														/			
7	คูคลอง-ตะแกรงท่อลอดที่ 1													/														/			
8	คูคลอง-ตะแกรงท่อลอดที่ 2													/														/			
9	คูคลอง-ตะแกรงท่อลอดที่ 3													/														/			
10	คูคลองทางเข้าดับเพลิง													/														/			
11	คูคลองหลังสแนคบาร์													/														/			
	รายชื่อผู้ตรวจสอบ																														

หมายเหตุ ไม่ปกติดำเนินการแจ้งซ่อม

/ ปกติ X ไม่ปกติ

ลงชื่อ.....ผู้ตรวจ

ลงชื่อ.....หัวหน้างาน

FM-BV-TDXBG118/Rev.0/Eff.10SEP2018

เอกสารแนบที่ 11

แผนการปฏิบัติงานประปา ปั๊ม และบ่อบำบัด

แบบตรวจสอบบำรุงรักษาระบบน้ำกรอง ประจำเดือน สิงหาคม 2566

ชื่อเครื่องจักร	/	รายการตรวจสอบเครื่องจักร			ความถี่การตรวจบำรุงรักษาระบบ																																
ระบบถังกรอง	ทำ	ลำดับ	รายการตรวจเช็ค	มาตรฐานการตรวจ	1	2	3	4	5	6	7	8	9	10	11	12	13	14	15	16	17	18	19	20	21	22	23	24	25	26	27	28	29	30	31	1เดือน	1ปี
De-Iron Filter Tank		1	Flow rate (การไหลของน้ำ)	Visual (ด้วยตา) Water Produck	✓	✓	✓	✓	✓	✓	✓	✓	✓	✓	✓	✓	✓	✓	✓	✓	✓	✓	✓	✓	✓	✓	✓	✓	✓	✓	✓	✓	✓	✓	✓		
		2	Sound (เสียง)	Visual (ฟังเสียง) การหมุนของวาล์ว	✓	✓	✓	✓	✓	✓	✓	✓	✓	✓	✓	✓	✓	✓	✓	✓	✓	✓	✓	✓	✓	✓	✓	✓	✓	✓	✓	✓	✓	✓	✓		
		3	Vibration (การสั่นสะเทือน)	Visual (สายตา) การสัมผัสที่วาล์ว	✓	✓	✓	✓	✓	✓	✓	✓	✓	✓	✓	✓	✓	✓	✓	✓	✓	✓	✓	✓	✓	✓	✓	✓	✓	✓	✓	✓	✓	✓	✓		
		4	Leak (การรั่วซึมของน้ำ)	Visual (ด้วยตา) การรั่ว สภาพทั่วไป	✓	✓	✓	✓	✓	✓	✓	✓	✓	✓	✓	✓	✓	✓	✓	✓	✓	✓	✓	✓	✓	✓	✓	✓	✓	✓	✓	✓	✓	✓	✓		
		5	Lubricant moving	การเติม/การเปลี่ยนสารกรอง																																	
		6	Black Wash	Visual (ด้วยตา) การทำงานระบบ	—	—	—	✓	—	—	✓	—	—	—	✓	—	—	✓	—	—	—	✓	—	—	✓	—	—	—	✓	—	—	✓	—	—	—		
Carbon Filter Tank		1	Flow rate (การไหลของน้ำ)	Visual (ด้วยตา) Water Produck	✓	✓	✓	✓	✓	✓	✓	✓	✓	✓	✓	✓	✓	✓	✓	✓	✓	✓	✓	✓	✓	✓	✓	✓	✓	✓	✓	✓	✓	✓	✓		
		2	Sound (เสียง)	Visual (ฟังเสียง) การหมุนของวาล์ว	✓	✓	✓	✓	✓	✓	✓	✓	✓	✓	✓	✓	✓	✓	✓	✓	✓	✓	✓	✓	✓	✓	✓	✓	✓	✓	✓	✓	✓	✓	✓		
		3	Vibration (การสั่นสะเทือน)	Visual (สายตา) การสัมผัสที่วาล์ว	✓	✓	✓	✓	✓	✓	✓	✓	✓	✓	✓	✓	✓	✓	✓	✓	✓	✓	✓	✓	✓	✓	✓	✓	✓	✓	✓	✓	✓	✓	✓		
		4	Leak (การรั่วซึมของน้ำ)	Visual (ด้วยตา) การรั่ว สภาพทั่วไป	✓	✓	✓	✓	✓	✓	✓	✓	✓	✓	✓	✓	✓	✓	✓	✓	✓	✓	✓	✓	✓	✓	✓	✓	✓	✓	✓	✓	✓	✓	✓		
		5	Lubricant moving	การเติม/การเปลี่ยนสารกรอง																																	
		6	Black Wash	Visual (ด้วยตา) การทำงานระบบ	—	—	—	✓	—	—	✓	—	—	—	✓	—	—	✓	—	—	—	✓	—	—	✓	—	—	—	✓	—	—	✓	—	—	—		
Softener FilterTank		1	Flow rate (การไหลของน้ำ)	Visual (ด้วยตา) Water Produck	✓	✓	✓	✓	✓	✓	✓	✓	✓	✓	✓	✓	✓	✓	✓	✓	✓	✓	✓	✓	✓	✓	✓	✓	✓	✓	✓	✓	✓	✓	✓		
		2	Sound (เสียง)	Visual (ฟังเสียง) การหมุนของวาล์ว	✓	✓	✓	✓	✓	✓	✓	✓	✓	✓	✓	✓	✓	✓	✓	✓	✓	✓	✓	✓	✓	✓	✓	✓	✓	✓	✓	✓	✓	✓	✓		
		3	Vibration (การสั่นสะเทือน)	Visual (สายตา) การสัมผัสที่วาล์ว	✓	✓	✓	✓	✓	✓	✓	✓	✓	✓	✓	✓	✓	✓	✓	✓	✓	✓	✓	✓	✓	✓	✓	✓	✓	✓	✓	✓	✓	✓	✓		
		4	Leak (การรั่วซึมของน้ำ)	Visual (ด้วยตา) การรั่ว สภาพทั่วไป	✓	✓	✓	✓	✓	✓	✓	✓	✓	✓	✓	✓	✓	✓	✓	✓	✓	✓	✓	✓	✓	✓	✓	✓	✓	✓	✓	✓	✓	✓	✓		
		5	Lubricant moving	การเติม/การเปลี่ยนสารกรอง																																	
		6	Black Wash	Visual (ด้วยตา) การทำงานระบบ	—	—	—	✓	—	—	✓	—	—	—	✓	—	—	✓	—	—	—	✓	—	—	✓	—	—	—	✓	—	—	✓	—	—	—		
Air Compressor		1	Air pressure	Visual (ด้วยตา) และ pressure guage	✓	✓	✓	✓	✓	✓	✓	✓	✓	✓	✓	✓	✓	✓	✓	✓	✓	✓	✓	✓	✓	✓	✓	✓	✓	✓	✓	✓	✓	✓	✓		
		2	Water drain at bottom	Visual (สัมผัส) ปล่อยน้ำทิ้ง	✓	✓	✓	✓	✓	✓	✓	✓	✓	✓	✓	✓	✓	✓	✓	✓	✓	✓	✓	✓	✓	✓	✓	✓	✓	✓	✓	✓	✓	✓			
		3	Belt strenght	Visual (ด้วยตา) และวัดความตึง																																	
		4	Belt removing	การเปลี่ยน																																	
		5	Grease Service	Grease (อัดจารบี)																																	
		6	Gear Lubricant Service	การเติม / เมื่อลด																																	
		7	Gear Lubricant moving	การเปลี่ยนน้ำมันเครื่อง																																	

Current status :

Recommendation :

ปกติ	/	
ไม่ปกติ / ไม่ดำเนินการ	X	ลงชื่อ.....ผู้ตรวจสอบ ลงชื่อ.....หัวหน้างาน

แบบตรวจสอบบำรุงรักษาระบบน้ำกรอง ประจำเดือน กุมภาพันธ์ 2566

ชื่อเครื่องจักร	/	รายการตรวจสอบเครื่องจักร			ความถี่การตรวจบำรุงรักษาระบบ																															
ระบบถังกรอง	ทำ	ลำดับ	รายการตรวยเช็ค	มาตรฐานการตรวจ	1	2	3	4	5	6	7	8	9	10	11	12	13	14	15	16	17	18	19	20	21	22	23	24	25	26	27	28	29	30	31	1เดือน	1ปี
De-Iron Filter Tank		1	Flow rate (การไหลของน้ำ)	Visual (ด้วยตา) Water Produck	✓	✓	✓	✓	✓	✓	✓	✓	✓	✓	✓	✓	✓	✓	✓	✓	✓	✓	✓	✓	✓	✓	—	—	✓	✓	✓	✓					
		2	Sound (เสียง)	Visual (ฟังเสียง) การหมุนของวาล์ว	✓	✓	✓	✓	✓	✓	✓	✓	✓	✓	✓	✓	✓	✓	✓	✓	✓	✓	✓	✓	✓	✓	—	—	✓	✓	✓	✓					
		3	Vibration (การสั่นสะเทือน)	Visual (สายตา) การสัมผัสที่วาล์ว	✓	✓	✓	✓	✓	✓	✓	✓	✓	✓	✓	✓	✓	✓	✓	✓	✓	✓	✓	✓	✓	✓	—	—	✓	✓	✓	✓					
		4	Leak (การรั่วซึมของน้ำ)	Visual (ด้วยตา) การรั่ว สภาพทั่วไป	✓	✓	✓	✓	✓	✓	✓	✓	✓	✓	✓	✓	✓	✓	✓	✓	✓	✓	✓	✓	✓	✓	—	—	✓	✓	✓	✓					
		5	Lubricant moving	การเติม/การเปลี่ยนสารกรอง																																
		6	Black Wash	Visual (ด้วยตา) การทำงานระบบ	✓	—	—	✓	—	—	—	✓	—	—	✓	—	—	—	✓	—	—	✓	—	—	—	✓	—	—	✓	✓	✓	✓					
Carbon Filter Tank		1	Flow rate (การไหลของน้ำ)	Visual (ด้วยตา) Water Produck	✓	✓	✓	✓	✓	✓	✓	✓	✓	✓	✓	✓	✓	✓	✓	✓	✓	✓	✓	✓	✓	✓	—	—	✓	✓	✓	✓					
		2	Sound (เสียง)	Visual (ฟังเสียง) การหมุนของวาล์ว	✓	✓	✓	✓	✓	✓	✓	✓	✓	✓	✓	✓	✓	✓	✓	✓	✓	✓	✓	✓	✓	✓	—	—	✓	✓	✓	✓					
		3	Vibration (การสั่นสะเทือน)	Visual (สายตา) การสัมผัสที่วาล์ว	✓	✓	✓	✓	✓	✓	✓	✓	✓	✓	✓	✓	✓	✓	✓	✓	✓	✓	✓	✓	✓	✓	—	—	✓	✓	✓	✓					
		4	Leak (การรั่วซึมของน้ำ)	Visual (ด้วยตา) การรั่ว สภาพทั่วไป	✓	✓	✓	✓	✓	✓	✓	✓	✓	✓	✓	✓	✓	✓	✓	✓	✓	✓	✓	✓	✓	✓	—	—	✓	✓	✓	✓					
		5	Lubricant moving	การเติม/การเปลี่ยนสารกรอง																																
		6	Black Wash	Visual (ด้วยตา) การทำงานระบบ	✓	—	—	✓	—	—	—	✓	—	—	✓	—	—	—	✓	—	—	✓	—	—	—	✓	—	—	✓	✓	✓	✓					
Softener FilterTank		1	Flow rate (การไหลของน้ำ)	Visual (ด้วยตา) Water Produck	✓	✓	✓	✓	✓	✓	✓	✓	✓	✓	✓	✓	✓	✓	✓	✓	✓	✓	✓	✓	✓	✓	—	—	✓	✓	✓	✓					
		2	Sound (เสียง)	Visual (ฟังเสียง) การหมุนของวาล์ว	✓	✓	✓	✓	✓	✓	✓	✓	✓	✓	✓	✓	✓	✓	✓	✓	✓	✓	✓	✓	✓	✓	—	—	✓	✓	✓	✓					
		3	Vibration (การสั่นสะเทือน)	Visual (สายตา) การสัมผัสที่วาล์ว	✓	✓	✓	✓	✓	✓	✓	✓	✓	✓	✓	✓	✓	✓	✓	✓	✓	✓	✓	✓	✓	✓	—	—	✓	✓	✓	✓					
		4	Leak (การรั่วซึมของน้ำ)	Visual (ด้วยตา) การรั่ว สภาพทั่วไป	✓	✓	✓	✓	✓	✓	✓	✓	✓	✓	✓	✓	✓	✓	✓	✓	✓	✓	✓	✓	✓	✓	—	—	✓	✓	✓	✓					
		5	Lubricant moving	การเติม/การเปลี่ยนสารกรอง																																
		6	Black Wash	Visual (ด้วยตา) การทำงานระบบ	✓	—	—	✓	—	—	—	✓	—	—	✓	—	—	—	✓	—	—	✓	—	—	—	✓	—	—	✓	✓	✓	✓					
Air Compressor		1	Air pressure	Visual (ด้วยตา) และ pressure guage	✓	✓	✓	✓	✓	✓	✓	✓	✓	✓	✓	✓	✓	✓	✓	✓	✓	✓	✓	✓	✓	✓	—	—	✓	✓	✓	✓					
		2	Water drain at bottom	Visual (สัมผัส) ปล่อยน้ำทิ้ง	✓	✓	✓	✓	✓	✓	✓	✓	✓	✓	✓	✓	✓	✓	✓	✓	✓	✓	✓	✓	✓	✓	—	—	✓	✓	✓	✓					
		3	Belt strenght	Visual (ด้วยตา) และวัดความตึง																																
		4	Belt removing	การเปลี่ยน																																
		5	Grease Service	Grease (อัดจารบี)																																
		6	Gear Lubricant Service	การเติม / เมื่อลด																																
		7	Gear Lubricant moving	การเปลี่ยนน้ำมันเครื่อง																																

Current status : เปลี่ยนสารกรอง 23,24, เปลี่ยนสายลมบน valve ทั้งสามถัง

ซ่อมรอยโรงกรอง 23,24 ซ่อมรอยโรงกรอง 25/2/66

Recommendation :

ปกติ	/	
ไม่ปกติ / ไม่ดำเนินการ	X	ลงชื่อ.....ผู้ตรวจสอบ ลงชื่อ.....หัวหน้างาน

แบบตรวจสอบบำรุงรักษาระบบน้ำกรอง ประจำเดือน มีนาคม 2566

ชื่อเครื่องจักร	/	รายการตรวจสอบเครื่องจักร			ความถี่การตรวจบำรุงรักษาระบบ																														
ระบบถังกรอง	ทำ	ลำดับ	รายการตรวจเช็ค	มาตรฐานการตรวจ	1	2	3	4	5	6	7	8	9	10	11	12	13	14	15	16	17	18	19	20	21	22	23	24	25	26	27	28	29	30	31	1เดือน	1ปี
De-Iron Filter Tank		1	Flow rate (การไหลของน้ำ)	Visual (ด้วยตา) Water Produck	✓	✓	✓	✓	✓	✓	✓	✓	✓	✓	✓	✓	✓	✓	✓	✓	✓	✓	✓	✓	✓	✓	✓	✓	✓	✓	✓	✓	✓	✓	✓		
		2	Sound (เสียง)	Visual (ฟังเสียง) การหมุนของวาล์ว	✓	✓	✓	✓	✓	✓	✓	✓	✓	✓	✓	✓	✓	✓	✓	✓	✓	✓	✓	✓	✓	✓	✓	✓	✓	✓	✓	✓	✓	✓		
		3	Vibration (การสั่นสะเทือน)	Visual (สายตา) การสัมผัสที่วาล์ว	✓	✓	✓	✓	✓	✓	✓	✓	✓	✓	✓	✓	✓	✓	✓	✓	✓	✓	✓	✓	✓	✓	✓	✓	✓	✓	✓	✓	✓	✓		
		4	Leak (การรั่วซึมของน้ำ)	Visual (ด้วยตา) การรั่ว สภาพทั่วไป	✓	✓	✓	✓	✓	✓	✓	✓	✓	✓	✓	✓	✓	✓	✓	✓	✓	✓	✓	✓	✓	✓	✓	✓	✓	✓	✓	✓	✓	✓		
		5	Lubricant moving	การเติม/การเปลี่ยนสารกรอง																															
		6	Black Wash	Visual (ด้วยตา) การทำงานระบบ	✓	—	—	✓	—	—	—	✓	—	—	✓	—	—	—	✓	—	—	✓	—	—	—	✓	—	—	✓	—	—	—	✓	—	—		
Carbon Filter Tank		1	Flow rate (การไหลของน้ำ)	Visual (ด้วยตา) Water Produck	✓	✓	✓	✓	✓	✓	✓	✓	✓	✓	✓	✓	✓	✓	✓	✓	✓	✓	✓	✓	✓	✓	✓	✓	✓	✓	✓	✓	✓	✓		
		2	Sound (เสียง)	Visual (ฟังเสียง) การหมุนของวาล์ว	✓	✓	✓	✓	✓	✓	✓	✓	✓	✓	✓	✓	✓	✓	✓	✓	✓	✓	✓	✓	✓	✓	✓	✓	✓	✓	✓	✓	✓	✓		
		3	Vibration (การสั่นสะเทือน)	Visual (สายตา) การสัมผัสที่วาล์ว	✓	✓	✓	✓	✓	✓	✓	✓	✓	✓	✓	✓	✓	✓	✓	✓	✓	✓	✓	✓	✓	✓	✓	✓	✓	✓	✓	✓	✓	✓		
		4	Leak (การรั่วซึมของน้ำ)	Visual (ด้วยตา) การรั่ว สภาพทั่วไป	✓	✓	✓	✓	✓	✓	✓	✓	✓	✓	✓	✓	✓	✓	✓	✓	✓	✓	✓	✓	✓	✓	✓	✓	✓	✓	✓	✓	✓	✓		
		5	Lubricant moving	การเติม/การเปลี่ยนสารกรอง																															
		6	Black Wash	Visual (ด้วยตา) การทำงานระบบ	✓	—	—	✓	—	—	—	✓	—	—	✓	—	—	—	✓	—	—	✓	—	—	—	✓	—	—	✓	—	—	—	✓	—	—		
Softener FilterTank		1	Flow rate (การไหลของน้ำ)	Visual (ด้วยตา) Water Produck	✓	✓	✓	✓	✓	✓	✓	✓	✓	✓	✓	✓	✓	✓	✓	✓	✓	✓	✓	✓	✓	✓	✓	✓	✓	✓	✓	✓	✓	✓		
		2	Sound (เสียง)	Visual (ฟังเสียง) การหมุนของวาล์ว	✓	✓	✓	✓	✓	✓	✓	✓	✓	✓	✓	✓	✓	✓	✓	✓	✓	✓	✓	✓	✓	✓	✓	✓	✓	✓	✓	✓	✓	✓		
		3	Vibration (การสั่นสะเทือน)	Visual (สายตา) การสัมผัสที่วาล์ว	✓	✓	✓	✓	✓	✓	✓	✓	✓	✓	✓	✓	✓	✓	✓	✓	✓	✓	✓	✓	✓	✓	✓	✓	✓	✓	✓	✓	✓	✓		
		4	Leak (การรั่วซึมของน้ำ)	Visual (ด้วยตา) การรั่ว สภาพทั่วไป	✓	✓	✓	✓	✓	✓	✓	✓	✓	✓	✓	✓	✓	✓	✓	✓	✓	✓	✓	✓	✓	✓	✓	✓	✓	✓	✓	✓	✓	✓		
		5	Lubricant moving	การเติม/การเปลี่ยนสารกรอง																															
		6	Black Wash	Visual (ด้วยตา) การทำงานระบบ	✓	—	—	✓	—	—	—	✓	—	—	✓	—	—	—	✓	—	—	✓	—	—	—	✓	—	—	✓	—	—	—	✓	—	—		
Air Compressor		1	Air pressure	Visual (ด้วยตา) และ pressure guage	✓	✓	✓	✓	✓	✓	✓	✓	✓	✓	✓	✓	✓	✓	✓	✓	✓	✓	✓	✓	✓	✓	✓	✓	✓	✓	✓	✓	✓	✓		
		2	Water drain at bottom	Visual (สัมผัส) ปล่อยน้ำทิ้ง	✓	✓	✓	✓	✓	✓	✓	✓	✓	✓	✓	✓	✓	✓	✓	✓	✓	✓	✓	✓	✓	✓	✓	✓	✓	✓	✓	✓	✓	✓		
		3	Belt strenght	Visual (ด้วยตา) และวัดความตึง																															
		4	Belt removing	การเปลี่ยน																															
		5	Grease Service	Grease (อัดจารบี)																															
		6	Gear Lubricant Service	การเติม / เมื่อลด																															
		7	Gear Lubricant moving	การเปลี่ยนน้ำมันเครื่อง																															

Current status :

Recommendation :

ปกติ	/	
ไม่ปกติ / ไม่ดำเนินการ	X	ลงชื่อ ..... ผู้ตรวจสอบ ลงชื่อ ..... หัวหน้างาน

แบบตรวจสอบบำรุงรักษาระบบน้ำกรอง ประจำเดือน เมษายน

ชื่อเครื่องจักร	/	รายการตรวจสอบเครื่องจักร			ความถี่การตรวจบำรุงรักษาระบบ																															
ระบบถังกรอง	ทำ	ลำดับ	รายการตรวจเช็ค	มาตรฐานการตรวจ	1	2	3	4	5	6	7	8	9	10	11	12	13	14	15	16	17	18	19	20	21	22	23	24	25	26	27	28	29	30	31	1เดือน	1ปี
De-Iron Filter Tank		1	Flow rate (การไหลของน้ำ)	Visual (ด้วยตา) Water Produck																																	
		2	Sound (เสียง)	Visual (ฟังเสียง) การหมุนของวาล์ว																																	
		3	Vibration (การสั่นสะเทือน)	Visual (สายตา) การสัมผัสที่วาล์ว																																	
		4	Leak (การรั่วซึมของน้ำ)	Visual (ด้วยตา) การรั่ว สภาพทั่วไป																																	
		5	Lubricant moving	การเติม/การเปลี่ยนสารกรอง																																	
		6	Black Wash	Visual (ด้วยตา) การทำงานระบบ																																	
Carbon Filter Tank		1	Flow rate (การไหลของน้ำ)	Visual (ด้วยตา) Water Produck																																	
		2	Sound (เสียง)	Visual (ฟังเสียง) การหมุนของวาล์ว																																	
		3	Vibration (การสั่นสะเทือน)	Visual (สายตา) การสัมผัสที่วาล์ว																																	
		4	Leak (การรั่วซึมของน้ำ)	Visual (ด้วยตา) การรั่ว สภาพทั่วไป																																	
		5	Lubricant moving	การเติม/การเปลี่ยนสารกรอง																																	
		6	Black Wash	Visual (ด้วยตา) การทำงานระบบ																																	
Softener FilterTank		1	Flow rate (การไหลของน้ำ)	Visual (ด้วยตา) Water Produck																																	
		2	Sound (เสียง)	Visual (ฟังเสียง) การหมุนของวาล์ว																																	
		3	Vibration (การสั่นสะเทือน)	Visual (สายตา) การสัมผัสที่วาล์ว																																	
		4	Leak (การรั่วซึมของน้ำ)	Visual (ด้วยตา) การรั่ว สภาพทั่วไป																																	
		5	Lubricant moving	การเติม/การเปลี่ยนสารกรอง																																	
		6	Black Wash	Visual (ด้วยตา) การทำงานระบบ																																	
Air Compressor		1	Air pressure	Visual (ด้วยตา) และ pressure guage																																	
		2	Water drain at bottom	Visual (สัมผัส) ปล่อยน้ำทิ้ง																																	
		3	Belt strenght	Visual (ด้วยตา) และวัดความตึง																																	
		4	Belt removing	การเปลี่ยน																																	
		5	Grease Service	Grease (อัดจารบี)																																	
		6	Gear Lubricant Service	การเติม / เมื่อลด																																	
		7	Gear Lubricant moving	การเปลี่ยนน้ำมันเครื่อง																																	

Current status :

Recommendation :

ปกติ	/	
ไม่ปกติ / ไม่ดำเนินการ	X	ลงชื่อ.....ผู้ตรวจสอบ ลงชื่อ.....หัวหน้างาน

FM-BV-TDXBG147/Rev.0/Eff.10FEB2019

แบบตรวจสอบบำรุงรักษาระบบน้ำกรอง ประจำเดือน.....พฤษภาคม.....

ชื่อเครื่องจักร	/	รายการตรวจสอบเครื่องจักร			ความถี่การตรวจบำรุงรักษาระบบ																															
ระบบถังกรอง	ทำ	ลำดับ	รายการตรวจเช็ค	มาตรฐานการตรวจ	1	2	3	4	5	6	7	8	9	10	11	12	13	14	15	16	17	18	19	20	21	22	23	24	25	26	27	28	29	30	31	1เดือน	1ปี
De-Iron Filter Tank		1	Flow rate (การไหลของน้ำ)	Visual (ด้วยตา) Water Produck	✓	✓	✓	✓	✓	✓	✓	✓	✓	✓	✓	✓	✓	✓	✓	✓	✓	✓	✓	✓	✓	✓	✓	✓	✓	✓	✓	✓	✓	✓	✓		
		2	Sound (เสียง)	Visual (ฟังเสียง) การหมุนของวาล์ว	✓	✓	✓	✓	✓	✓	✓	✓	✓	✓	✓	✓	✓	✓	✓	✓	✓	✓	✓	✓	✓	✓	✓	✓	✓	✓	✓	✓	✓	✓	✓		
		3	Vibration (การสั่นสะเทือน)	Visual (สายตา) การสัมผัสที่วาล์ว	✓	✓	✓	✓	✓	✓	✓	✓	✓	✓	✓	✓	✓	✓	✓	✓	✓	✓	✓	✓	✓	✓	✓	✓	✓	✓	✓	✓	✓	✓	✓		
		4	Leak (การรั่วซึมของน้ำ)	Visual (ด้วยตา) การรั่ว สภาพทั่วไป	✓	✓	✓	✓	✓	✓	✓	✓	✓	✓	✓	✓	✓	✓	✓	✓	✓	✓	✓	✓	✓	✓	✓	✓	✓	✓	✓	✓	✓	✓	✓		
		5	Lubricant moving	การเติม/การเปลี่ยนสารกรอง																																
		6	Black Wash	Visual (ด้วยตา) การทำงานระบบ	—	—		—	—	✓	—	—	—	✓	—	—	✓	—	—	—	✓	—	—	✓	—	—	—	✓	—	—	✓	—	—	—	✓		
Carbon Filter Tank		1	Flow rate (การไหลของน้ำ)	Visual (ด้วยตา) Water Produck	✓	✓	✓	✓	✓	✓	✓	✓	✓	✓	✓	✓	✓	✓	✓	✓	✓	✓	✓	✓	✓	✓	✓	✓	✓	✓	✓	✓	✓	✓	✓		
		2	Sound (เสียง)	Visual (ฟังเสียง) การหมุนของวาล์ว	✓	✓	✓	✓	✓	✓	✓	✓	✓	✓	✓	✓	✓	✓	✓	✓	✓	✓	✓	✓	✓	✓	✓	✓	✓	✓	✓	✓	✓	✓	✓		
		3	Vibration (การสั่นสะเทือน)	Visual (สายตา) การสัมผัสที่วาล์ว	✓	✓	✓	✓	✓	✓	✓	✓	✓	✓	✓	✓	✓	✓	✓	✓	✓	✓	✓	✓	✓	✓	✓	✓	✓	✓	✓	✓	✓	✓	✓		
		4	Leak (การรั่วซึมของน้ำ)	Visual (ด้วยตา) การรั่ว สภาพทั่วไป	✓	✓	✓	✓	✓	✓	✓	✓	✓	✓	✓	✓	✓	✓	✓	✓	✓	✓	✓	✓	✓	✓	✓	✓	✓	✓	✓	✓	✓	✓	✓		
		5	Lubricant moving	การเติม/การเปลี่ยนสารกรอง																																
		6	Black Wash	Visual (ด้วยตา) การทำงานระบบ	—	—		—	—	✓	—	—	—	✓	—	—	✓	—	—	—	✓	—	—	✓	—	—	—	✓	—	—	✓	—	—	—	✓		
Softener FilterTank		1	Flow rate (การไหลของน้ำ)	Visual (ด้วยตา) Water Produck	✓	✓	✓	✓	✓	✓	✓	✓	✓	✓	✓	✓	✓	✓	✓	✓	✓	✓	✓	✓	✓	✓	✓	✓	✓	✓	✓	✓	✓	✓	✓		
		2	Sound (เสียง)	Visual (ฟังเสียง) การหมุนของวาล์ว	✓	✓	✓	✓	✓	✓	✓	✓	✓	✓	✓	✓	✓	✓	✓	✓	✓	✓	✓	✓	✓	✓	✓	✓	✓	✓	✓	✓	✓	✓	✓		
		3	Vibration (การสั่นสะเทือน)	Visual (สายตา) การสัมผัสที่วาล์ว	✓	✓	✓	✓	✓	✓	✓	✓	✓	✓	✓	✓	✓	✓	✓	✓	✓	✓	✓	✓	✓	✓	✓	✓	✓	✓	✓	✓	✓	✓	✓		
		4	Leak (การรั่วซึมของน้ำ)	Visual (ด้วยตา) การรั่ว สภาพทั่วไป	✓	✓	✓	✓	✓	✓	✓	✓	✓	✓	✓	✓	✓	✓	✓	✓	✓	✓	✓	✓	✓	✓	✓	✓	✓	✓	✓	✓	✓	✓	✓		
		5	Lubricant moving	การเติม/การเปลี่ยนสารกรอง																																
		6	Black Wash	Visual (ด้วยตา) การทำงานระบบ	—	—		—	—	✓	—	—	—	✓	—	—	✓	—	—	—	✓	—	—	✓	—	—	—	✓	—	—	✓	—	—	—	✓		
Air Compressor		1	Air pressure	Visual (ด้วยตา) และ pressure guage	✓	✓	✓	✓	✓	✓	✓	✓	✓	✓	✓	✓	✓	✓	✓	✓	✓	✓	✓	✓	✓	✓	✓	✓	✓	✓	✓	✓	✓	✓	✓		
		2	Water drain at bottom	Visual (สัมผัส) ปล่อยน้ำทิ้ง	✓	✓	✓	✓	✓	✓	✓	✓	✓	✓	✓	✓	✓	✓	✓	✓	✓	✓	✓	✓	✓	✓	✓	✓	✓	✓	✓	✓	✓	✓	✓		
		3	Belt strenght	Visual (ด้วยตา) และวัดความตึง																																
		4	Belt removing	การเปลี่ยน																																
		5	Grease Service	Grease (อัดจารบี)																																
		6	Gear Lubricant Service	การเติม / เมื่อลด																																
		7	Gear Lubricant moving	การเปลี่ยนน้ำมันเครื่อง																																

Current status :

Recommendation :

ปกติ	/	
ไม่ปกติ / ไม่ดำเนินการ	X	ลงชื่อ.....[redacted].....ผู้ตรวจสอบ ลงชื่อ....[redacted].....หัวหน้างาน

FM-BV-TDXBG147/Rev.0/Eff.10FEB2019

แบบตรวจสอบบำรุงรักษาระบบน้ำกรอง ประจำเดือน ธันวาคม 68

ชื่อเครื่องจักร	/	รายการตรวจสอบเครื่องจักร			ความถี่การตรวจบำรุงรักษาระบบ																															
ระบบถังกรอง	ทำ	ลำดับ	รายการตรวจเช็ค	มาตรฐานการตรวจ	1	2	3	4	5	6	7	8	9	10	11	12	13	14	15	16	17	18	19	20	21	22	23	24	25	26	27	28	29	30	31	1เดือน	1ปี
De-Iron Filter Tank		1	Flow rate (การไหลของน้ำ)	Visual (ด้วยตา) Water Produck	/	/	/	/	/	/	/	/	/	/	/	/	/	/	/	/	/	/	/	/	/	/	/	/	/	/	/	/	/	/			
		2	Sound (เสียง)	Visual (ฟังเสียง) การหมุนของวาล์ว	/	/	/	/	/	/	/	/	/	/	/	/	/	/	/	/	/	/	/	/	/	/	/	/	/	/	/	/	/	/			
		3	Vibration (การสั่นสะเทือน)	Visual (สายตา) การสัมผัสที่วาล์ว	/	/	/	/	/	/	/	/	/	/	/	/	/	/	/	/	/	/	/	/	/	/	/	/	/	/	/	/	/	/			
		4	Leak (การรั่วซึมของน้ำ)	Visual (ด้วยตา) การรั่ว สภาพทั่วไป	/	/	/	/	/	/	/	/	/	/	/	/	/	/	/	/	/	/	/	/	/	/	/	/	/	/	/	/	/	/			
		5	Lubricant moving	การเติม/การเปลี่ยนสารกรอง																																
		6	Black Wash	Visual (ด้วยตา) การทำงานระบบ	—	—	✓	—	—	—	✓	—	—	✓	—	—	—	/	—	—	/	—	—	—	✓	—	—	/	—	—	—	✓	✓	—			
Carbon Filter Tank		1	Flow rate (การไหลของน้ำ)	Visual (ด้วยตา) Water Produck	/	/	/	/	/	/	/	/	/	/	/	/	/	/	/	/	/	/	/	/	✓	/	/	/	/	/	/	/	✓	✓			
		2	Sound (เสียง)	Visual (ฟังเสียง) การหมุนของวาล์ว	/	/	/	/	/	/	/	✓	✓	✓	✓	/	/	/	/	/	/	/	/	/	✓	/	/	/	/	/	/	/	✓	✓			
		3	Vibration (การสั่นสะเทือน)	Visual (สายตา) การสัมผัสที่วาล์ว	/	/	/	/	/	/	✓	✓	✓	✓	✓	/	/	/	/	/	/	/	/	/	✓	/	/	/	/	/	/	/	✓	/			
		4	Leak (การรั่วซึมของน้ำ)	Visual (ด้วยตา) การรั่ว สภาพทั่วไป	/	/	/	/	/	/	/	/	/	/	/	/	/	/	/	/	/	/	/	/	✓	/	/	/	/	/	/	/	/	/			
		5	Lubricant moving	การเติม/การเปลี่ยนสารกรอง																																
		6	Black Wash	Visual (ด้วยตา) การทำงานระบบ	—	—	✓	—	—	—	/	—	—	✓	—	—	—	/	~	—	/	—	—	—	✓	—	—	/	—	—	—	✓	—	—			
Softener FilterTank		1	Flow rate (การไหลของน้ำ)	Visual (ด้วยตา) Water Produck	/	/	/	/	/	/	/	/	/	/	/	/	✓	✓	✓	/	/	/	/	/	✓	✓	/	/	/	/	/	/	/	/			
		2	Sound (เสียง)	Visual (ฟังเสียง) การหมุนของวาล์ว	/	/	/	/	/	/	/	/	/	/	/	/	✓	✓	✓	/	/	/	/	/	✓	✓	/	/	/	✓	/	/	/	/			
		3	Vibration (การสั่นสะเทือน)	Visual (สายตา) การสัมผัสที่วาล์ว	/	/	/	/	/	/	/	/	/	/	/	/	✓	✓	✓	/	/	/	/	/	✓	✓	/	/	/	✓	/	/	/	✓			
		4	Leak (การรั่วซึมของน้ำ)	Visual (ด้วยตา) การรั่ว สภาพทั่วไป	/	/	/	/	/	/	/	/	/	/	/	/	✓	✓	/	/	/	/	/	/	✓	/	/	/	/	/	/	/	/	/			
		5	Lubricant moving	การเติม/การเปลี่ยนสารกรอง																																
		6	Black Wash	Visual (ด้วยตา) การทำงานระบบ	—	—	✓	—	—	—	✓	—	—	✓	—	—	—	✓	—	—	✓	—	—	—	✓	—	—	/	—	—	—	✓	—	—			
Air Compressor		1	Air pressure	Visual (ด้วยตา) และ pressure guage	/	/	/	/	/	/	/	/	/	/	/	/	/	/	/	/	/	/	/	/	✓	/	/	/	/	/	/	✓	✓	✓			
		2	Water drain at bottom	Visual (สัมผัส) ปล่อยน้ำทิ้ง	/	/	/	/	/	/	/	/	/	/	/	/	/	/	/	/	/	/	/	/	✓	/	/	/	/	/	/	✓	✓	✓			
		3	Belt strenght	Visual (ด้วยตา) และวัดความตึง																																
		4	Belt removing	การเปลี่ยน																																
		5	Grease Service	Grease (อัดจารบี)																																
		6	Gear Lubricant Service	การเติม / เมื่อลด																																
		7	Gear Lubricant moving	การเปลี่ยนน้ำมันเครื่อง																																

Current status :

Recommendation :

ปกติ	/	
ไม่ปกติ / ไม่ดำเนินการ	X	ลงชื่อ [redacted] .....ผู้ตรวจสอบ ลงชื่อ [redacted] .....หัวหน้างาน

FM-BV-TDXBG147/Rev.0/Eff.10FEB2019

แบบตรวจสอบบำรุงรักษาระบบน้ำดิบ ประจำเดือน มกราคม 2566

ชื่อเครื่องจักร	/	รายการตรวจสอบเครื่องจักร			ความถี่การตรวจบำรุงรักษาระบบ																																	
ระบบน้ำดิบ	ทำ	ลำดับ	รายการตรวจเช็ค	มาตรฐานการตรวจ	1	2	3	4	5	6	7	8	9	10	11	12	13	14	15	16	17	18	19	20	21	22	23	24	25	26	27	28	29	30	31	1เดือน	3เดือน	1 ปี
Deep Water Tank		1	Flow rate (มิเตอร์บ่อบาดาล)	Visual (ด้วยตา) การสูบจ่าย	✓	✓	✓	✓	✓	✓	✓	✓	✓	✓	✓	✓	✓	✓	✓	✓	✓	✓	✓	✓	✓	✓	✓	✓	✓	✓	✓	✓	✓	✓	✓			
		2	Filter มิเตอร์บ่อบาดาล	Visual (สัมผัส) ความสะอาด	✓	✓	✓	✓	✓	✓	✓	✓	✓	✓	✓	✓	✓	✓	✓	✓	✓	✓	✓	✓	✓	✓	✓	✓	✓	✓	✓	✓	✓	✓	✓			
		3	Sound (ระดับเสียง)	Visual (ฟังเสียง)	✓	✓	✓	✓	✓	✓	✓	✓	✓	✓	✓	✓	✓	✓	✓	✓	✓	✓	✓	✓	✓	✓	✓	✓	✓	✓	✓	✓	✓	✓	✓			
		4	ลานคอนกรีตบ่อบาดาล	Visual (ด้วยตา) ความสะอาด																																		
		5	Water Tank	Visual (ด้วยตา) การรั่ว สภาพทั่วไป	✓	✓	✓	✓	✓	✓	✓	✓	✓	✓	✓	✓	✓	✓	✓	✓	✓	✓	✓	✓	✓	✓	✓	✓	✓	✓	✓	✓	✓	✓	✓			
		6	ความสะอาด	Visual (ด้วยตา) ความสะอาด	✓	✓	✓	✓	✓	✓	✓	✓	✓	✓	✓	✓	✓	✓	✓	✓	✓	✓	✓	✓	✓	✓	✓	✓	✓	✓	✓	✓	✓	✓	✓			
Self-Priming type pump		1	Vibration (การสั่นสะเทือน)	Visual (ฟังเสียง) และสังเกตการสั่น	✓	✓	✓	✓	✓	✓	✓	✓	✓	✓	✓	✓	✓	✓	✓	✓	✓	✓	✓	✓	✓	✓	✓	✓	✓	✓	✓	✓	✓	✓	✓			
		2	Casing joint (Mechanic seal)	Visual (ด้วยตา) การรั่ว สภาพทั่วไป	✓	✓	✓	✓	✓	✓	✓	✓	✓	✓	✓	✓	✓	✓	✓	✓	✓	✓	✓	✓	✓	✓	✓	✓	✓	✓	✓	✓	✓	✓	✓			
		3	Voltage and Amplify	เช็คพารามิเตอร์ Volts-Amp-kWh																																		
		4	Lubricant level or moving	Visual (ด้วยตา) และวัดระดับ	✓	✓	✓	✓	✓	✓	✓	✓	✓	✓	✓	✓	✓	✓	✓	✓	✓	✓	✓	✓	✓	✓	✓	✓	✓	✓	✓	✓	✓	✓	✓			
		5	Coupling rubber changing	การเปลี่ยน	✓	✓	✓	✓	✓	✓	✓	✓	✓	✓	✓	✓	✓	✓	✓	✓	✓	✓	✓	✓	✓	✓	✓	✓	✓	✓	✓	✓	✓	✓	✓			
		6	Pressure Gauge	Visual (ด้วยตา) Pressure gauge	✓	✓	✓	✓	✓	✓	✓	✓	✓	✓	✓	✓	✓	✓	✓	✓	✓	✓	✓	✓	✓	✓	✓	✓	✓	✓	✓	✓	✓	✓	✓			
KMnO4 pump		1	Flow rate	Visual (ด้วยตา) การสูบจ่าย	✓	✓	✓	✓	✓	✓	✓	✓	✓	✓	✓	✓	✓	✓	✓	✓	✓	✓	✓	✓	✓	✓	✓	✓	✓	✓	✓	✓	✓	✓	✓			
		2	Vibration	Visual (ฟังเสียง) และสังเกตการสั่น	✓	✓	✓	✓	✓	✓	✓	✓	✓	✓	✓	✓	✓	✓	✓	✓	✓	✓	✓	✓	✓	✓	✓	✓	✓	✓	✓	✓	✓	✓	✓			
		3	Preparing tank	Visual (ด้วยตา) ความสะอาด สภาพทั่วไป	✓	✓	✓	✓	✓	✓	✓	✓	✓	✓	✓	✓	✓	✓	✓	✓	✓	✓	✓	✓	✓	✓	✓	✓	✓	✓	✓	✓	✓	✓	✓			
		4	Leak pipe & Tube	Visual (ด้วยตา) การรั่ว สภาพทั่วไป	✓	✓	✓	✓	✓	✓	✓	✓	✓	✓	✓	✓	✓	✓	✓	✓	✓	✓	✓	✓	✓	✓	✓	✓	✓	✓	✓	✓	✓	✓	✓			
KMnO4 Motor		1	Sound (ระดับเสียง)	Visual (ฟังเสียง)																																		
		2	Coupling rubbe (ยางรองข้อต่อ)	Visual (ด้วยตา) หรือเปลี่ยน rubber																																		
		3	Balance of rolling (สมดุลของการหมุนเพลา)	Visual (ด้วยตา) หรือวัดระยะด้วยไม้วัด																																		

Current status :

Recommendation :

ปกติ	/	
ไม่ปกติ / ไม่ดำเนินการ	X	ลงชื่อ ..... ผู้ตรวจสอบ ลงชื่อ ..... หัวหน้างาน

แบบตรวจสอบบำรุงรักษาระบบน้ำดิบ ประจำเดือน กุมภาพันธ์ 2566

ชื่อเครื่องจักร	/	รายการตรวจสอบเครื่องจักร			ความถี่การตรวจบำรุงรักษาระบบ																																	
ระบบน้ำดิบ	ทำ	ลำดับ	รายการตรวจเช็ค	มาตรฐานการตรวจ	1	2	3	4	5	6	7	8	9	10	11	12	13	14	15	16	17	18	19	20	21	22	23	24	25	26	27	28	29	30	31	1เดือน	3เดือน	1 ปี
Deep Water Tank		1	Flow rate (มิเตอร์บ่อบาดาล)	Visual (ด้วยตา) การสูบจ่าย	✓	✓	✓	✓	✓	✓	✓	✓	✓	✓	✓	✓	✓	✓	✓	✓	✓	✓	✓	✓	✓	✓	✓	✓	✓	✓	✓	✓						
		2	Filter มิเตอร์บ่อบาดาล	Visual (สัมผัส) ความสะอาด	✓	✓	✓	✓	✓	✓	✓	✓	✓	✓	✓	✓	✓	✓	✓	✓	✓	✓	✓	✓	✓	✓	✓	✓	✓	✓	✓	✓						
		3	Sound (ระดับเสียง)	Visual (ฟังเสียง)	✓	✓	✓	✓	✓	✓	✓	✓	✓	✓	✓	✓	✓	✓	✓	✓	✓	✓	✓	✓	✓	✓	✓	✓	✓	✓	✓	✓						
		4	ลานคอนกรีตบ่อบาดาล	Visual (ด้วยตา) ความสะอาด																																		
		5	Water Tank	Visual (ด้วยตา) การรั่ว สภาพทั่วไป	✓	✓	✓	✓	✓	✓	✓	✓	✓	✓	✓	✓	✓	✓	✓	✓	✓	✓	✓	✓	✓	✓	✓	✓	✓	✓	✓	✓						
		6	ความสะอาด	Visual (ด้วยตา) ความสะอาด	✓	✓	✓	✓	✓	✓	✓	✓	✓	✓	✓	✓	✓	✓	✓	✓	✓	✓	✓	✓	✓	✓	✓	✓	✓	✓	✓	✓						
Self-Priming type pump		1	Vibration (การสั่นสะเทือน)	Visual (ฟังเสียง) และสังเกตการสั่น	✓	✓	✓	✓	✓	✓	✓	✓	✓	✓	✓	✓	✓	✓	✓	✓	✓	✓	✓	✓	✓	✓	✓	✓	✓	✓	✓	✓						
		2	Casing joint (Mechanic seal)	Visual (ด้วยตา) การรั่ว สภาพทั่วไป	✓	✓	✓	✓	✓	✓	✓	✓	✓	✓	✓	✓	✓	✓	✓	✓	✓	✓	✓	✓	✓	✓	✓	✓	✓	✓	✓	✓						
		3	Voltage and Amplify	เช็คพารามิเตอร์ Volts-Amp-kWh															✓																			
		4	Lubricant level or moving	Visual (ด้วยตา) และวัดระดับ	✓	✓	✓	✓	✓	✓	✓	✓	✓	✓	✓	✓	✓	✓	✓	✓	✓	✓	✓	✓	✓	✓	✓	✓	✓	✓	✓	✓						
		5	Coupling rubber changing	การเปลี่ยน	✓	✓	✓	✓	✓	✓	✓	✓	✓	✓	✓	✓	✓	✓	✓	✓	✓	✓	✓	✓	✓	✓	✓	✓	✓	✓	✓	✓						
		6	Pressure Gauge	Visual (ด้วยตา) Pressure gauge	✓	✓	✓	✓	✓	✓	✓	✓	✓	✓	✓	✓	✓	✓	✓	✓	✓	✓	✓	✓	✓	✓	✓	✓	✓	✓	✓	✓						
KMnO4 pump		1	Flow rate	Visual (ด้วยตา) การสูบจ่าย	✓	✓	✓	✓	✓	✓	✓	✓	✓	✓	✓	✓	✓	✓	✓	✓	✓	✓	✓	✓	✓	✓	✓	✓	✓	✓	✓	✓						
		2	Vibration	Visual (ฟังเสียง) และสังเกตการสั่น	✓	✓	✓	✓	✓	✓	✓	✓	✓	✓	✓	✓	✓	✓	✓	✓	✓	✓	✓	✓	✓	✓	✓	✓	✓	✓	✓	✓						
		3	Preparing tank	Visual (ด้วยตา) ความสะอาด สภาพทั่วไป	✓	✓	✓	✓	✓	✓	✓	✓	✓	✓	✓	✓	✓	✓	✓	✓	✓	✓	✓	✓	✓	✓	✓	✓	✓	✓	✓	✓						
		4	Leak pipe & Tube	Visual (ด้วยตา) การรั่ว สภาพทั่วไป	✓	✓	✓	✓	✓	✓	✓	✓	✓	✓	✓	✓	✓	✓	✓	✓	✓	✓	✓	✓	✓	✓	✓	✓	✓	✓	✓	✓						
KMnO4 Motor		1	Sound (ระดับเสียง)	Visual (ฟังเสียง)																																		
		2	Coupling rubbe (ยางรองข้อต่อ)	Visual (ด้วยตา) หรือเปลี่ยน rubber																																		
		3	Balance of rolling (สมดุลของการหมุนเพลา)	Visual (ด้วยตา) หรือวัดระยะด้วยไม้วัด																																		

Current status : Passu regage

Recommendation :

ปกติ	/	
ไม่ปกติ / ไม่ดำเนินการ	X	ลงชื่อ ..... ผู้ตรวจสอบ ลงชื่อ ..... หัวหน้างาน

FM-BV-TDXBG146/Rev.0/Eff.10FEB2019

แบบตรวจสอบบำรุงรักษาระบบน้ำดิบ ประจำเดือน ธันวาคม 2566

ชื่อเครื่องจักร	/	รายการตรวจสอบเครื่องจักร			ความถี่การตรวจบำรุงรักษาระบบ																																		
ระบบน้ำดิบ	ทำ	ลำดับ	รายการตรวจเช็ค	มาตรฐานการตรวจ	1	2	3	4	5	6	7	8	9	10	11	12	13	14	15	16	17	18	19	20	21	22	23	24	25	26	27	28	29	30	31	1เดือน	3เดือน	1 ปี
Deep Water Tank		1	Flow rate (มิเตอร์บ่อบาดาล)	Visual (ด้วยตา) การสูบจ่าย	✓	✓	✓	✓	✓	✓	✓	✓	✓	✓	✓	✓	✓	✓	✓	✓	✓	✓	✓	✓	✓	✓	✓	✓	✓	✓	✓	✓	✓	✓	✓			
		2	Filter มิเตอร์บ่อบาดาล	Visual (สัมผัส) ความสะอาด	✓	✓	✓	✓	✓	✓	✓	✓	✓	✓	✓	✓	✓	✓	✓	✓	✓	✓	✓	✓	✓	✓	✓	✓	✓	✓	✓	✓	✓	✓	✓			
		3	Sound (ระดับเสียง)	Visual (ฟังเสียง)	✓	✓	✓	✓	✓	✓	✓	✓	✓	✓	✓	✓	✓	✓	✓	✓	✓	✓	✓	✓	✓	✓	✓	✓	✓	✓	✓	✓	✓	✓	✓			
		4	ลานคอนกรีตบ่อบาดาล	Visual (ด้วยตา) ความสะอาด																																		
		5	Water Tank	Visual (ด้วยตา) การรั่ว สภาพทั่วไป	✓	✓	✓	✓	✓	✓	✓	✓	✓	✓	✓	✓	✓	✓	✓	✓	✓	✓	✓	✓	✓	✓	✓	✓	✓	✓	✓	✓	✓	✓	✓			
		6	ความสะอาด	Visual (ด้วยตา) ความสะอาด	✓	✓	✓	✓	✓	✓	✓	✓	✓	✓	✓	✓	✓	✓	✓	✓	✓	✓	✓	✓	✓	✓	✓	✓	✓	✓	✓	✓	✓	✓	✓			
Self-Priming type pump		1	Vibration (การสั่นสะเทือน)	Visual (ฟังเสียง) และสังเกตการสั่น	✓	✓	✓	✓	✓	✓	✓	✓	✓	✓	✓	✓	✓	✓	✓	✓	✓	✓	✓	✓	✓	✓	✓	✓	✓	✓	✓	✓	✓	✓	✓			
		2	Casing joint (Mechanic seal)	Visual (ด้วยตา) การรั่ว สภาพทั่วไป	✓	✓	✓	✓	✓	✓	✓	✓	✓	✓	✓	✓	✓	✓	✓	✓	✓	✓	✓	✓	✓	✓	✓	✓	✓	✓	✓	✓	✓	✓	✓			
		3	Voltage and Amplify	เช็คพารามิเตอร์ Volts-Amp-kWh																																		
		4	Lubricant level or moving	Visual (ด้วยตา) และวัดระดับ	✓	✓	✓	✓	✓	✓	✓	✓	✓	✓	✓	✓	✓	✓	✓	✓	✓	✓	✓	✓	✓	✓	✓	✓	✓	✓	✓	✓	✓	✓	✓			
		5	Coupling rubber changing	การเปลี่ยน	✓	✓	✓	✓	✓	✓	✓	✓	✓	✓	✓	✓	✓	✓	✓	✓	✓	✓	✓	✓	✓	✓	✓	✓	✓	✓	✓	✓	✓	✓	✓			
		6	Pressure Gauge	Visual (ด้วยตา) Pressure gauge	✓	✓	✓	✓	✓	✓	✓	✓	✓	✓	✓	✓	✓	✓	✓	✓	✓	✓	✓	✓	✓	✓	✓	✓	✓	✓	✓	✓	✓	✓	✓			
KMnO4 pump		1	Flow rate	Visual (ด้วยตา) การสูบจ่าย	✓	✓	✓	✓	✓	✓	✓	✓	✓	✓	✓	✓	✓	✓	✓	✓	✓	✓	✓	✓	✓	✓	✓	✓	✓	✓	✓	✓	✓	✓	✓			
		2	Vibration	Visual (ฟังเสียง) และสังเกตการสั่น	✓	✓	✓	✓	✓	✓	✓	✓	✓	✓	✓	✓	✓	✓	✓	✓	✓	✓	✓	✓	✓	✓	✓	✓	✓	✓	✓	✓	✓	✓	✓			
		3	Preparing tank	Visual (ด้วยตา) ความสะอาด สภาพทั่วไป	✓	✓	✓	✓	✓	✓	✓	✓	✓	✓	✓	✓	✓	✓	✓	✓	✓	✓	✓	✓	✓	✓	✓	✓	✓	✓	✓	✓	✓	✓	✓			
		4	Leak pipe & Tube	Visual (ด้วยตา) การรั่ว สภาพทั่วไป	✓		✓	✓	✓	✓	✓	✓	✓	✓	✓	✓	✓	✓	✓	✓	✓	✓	✓	✓	✓	✓	✓	✓	✓	✓	✓	✓	✓	✓	✓			
KMnO4 Motor		1	Sound (ระดับเสียง)	Visual (ฟังเสียง)																																		
		2	Coupling rubbe (ยางรองข้อต่อ)	Visual (ด้วยตา) หรือเปลี่ยน rubber																																		
		3	Balance of rolling (สมดุลของการหมุนเพลา)	Visual (ด้วยตา) หรือวัดระยะด้วยไม้วัด																																		

Current status :

Recommendation :

ปกติ	/	
ไม่ปกติ / ไม่ดำเนินการ	X	ลงชื่อ ..... ผู้ตรวจสอบ ลงชื่อ ..... หัวหน้างาน

FM-BV-TDXBG146/Rev.0/Eff.10FEB2019

แบบตรวจสอบบำรุงรักษาระบบน้ำดิบ ประจำเดือน.....

ชื่อเครื่องจักร	/	รายการตรวจสอบเครื่องจักร			ความถี่การตรวจบำรุงรักษาระบบ																																	
ระบบน้ำดิบ	ทำ	ลำดับ	รายการตรวจเช็ค	มาตรฐานการตรวจ	1	2	3	4	5	6	7	8	9	10	11	12	13	14	15	16	17	18	19	20	21	22	23	24	25	26	27	28	29	30	31	1เดือน	3เดือน	1 ปี
Deep Water Tank		1	Flow rate (มิเตอร์บ่อบาดาล)	Visual (ด้วยตา) การสูบจ่าย	✓	✓	✓	✓	✓	✓	✓	✓	✓	✓	✓	✓	✓	✓	✓	✓	✓	✓	✓	✓	✓	✓	✓	✓	✓	✓	✓	✓	✓	✓				
		2	Filter มิเตอร์บ่อบาดาล	Visual (สัมผัส) ความสะอาด	✓	✓	✓	✓	✓	✓	✓	✓	✓	✓	✓	✓	✓	✓	✓	✓	✓	✓	✓	✓	✓	✓	✓	✓	✓	✓	✓	✓	✓	✓				
		3	Sound (ระดับเสียง)	Visual (ฟังเสียง)	✓	✓	✓	✓	✓	✓	✓	✓	✓	✓	✓	✓	✓	✓	✓	✓	✓	✓	✓	✓	✓	✓	✓	✓	✓	✓	✓	✓	✓	✓				
		4	ลานคอนกรีตบ่อบาดาล	Visual (ด้วยตา) ความสะอาด																																		
		5	Water Tank	Visual (ด้วยตา) การรั่ว สภาพทั่วไป	✓	✓	✓	✓	✓	✓	✓	✓	✓	✓	✓	✓	✓	✓	✓	✓	✓	✓	✓	✓	✓	✓	✓	✓	✓	✓	✓	✓	✓	✓				
		6	ความสะอาด	Visual (ด้วยตา) ความสะอาด	✓	✓	✓	✓	✓	✓	✓	✓	✓	✓	✓	✓	✓	✓	✓	✓	✓	✓	✓	✓	✓	✓	✓	✓	✓	✓	✓	✓	✓	✓				
Self-Priming type pump		1	Vibration (การสั่นสะเทือน)	Visual (ฟังเสียง) และสังเกตการสั่น	✓	✓	✓	✓	✓	✓	✓	✓	✓	✓	✓	✓	✓	✓	✓	✓	✓	✓	✓	✓	✓	✓	✓	✓	✓	✓	✓	✓	✓	✓				
		2	Casing joint (Mechanic seal)	Visual (ด้วยตา) การรั่ว สภาพทั่วไป	✓	✓	✓	✓	✓	✓	✓	✓	✓	✓	✓	✓	✓	✓	✓	✓	✓	✓	✓	✓	✓	✓	✓	✓	✓	✓	✓	✓	✓	✓				
		3	Voltage and Amplify	เช็คพารามิเตอร์ Volts-Amp-kWh																																		
		4	Lubricant level or moving	Visual (ด้วยตา) และวัดระดับ	✓	✓	✓	✓	✓	✓	✓	✓	✓	✓	✓	✓	✓	✓	✓	✓	✓	✓	✓	✓	✓	✓	✓	✓	✓	✓	✓	✓	✓	✓				
		5	Coupling rubber changing	การเปลี่ยน	✓	✓	✓	✓	✓	✓	✓	✓	✓	✓	✓	✓	✓	✓	✓	✓	✓	✓	✓	✓	✓	✓	✓	✓	✓	✓	✓	✓	✓	✓				
		6	Pressure Gauge	Visual (ด้วยตา) Pressure gauge	✓	✓	✓	✓	✓	✓	✓	✓	✓	✓	✓	✓	✓	✓	✓	✓	✓	✓	✓	✓	✓	✓	✓	✓	✓	✓	✓	✓	✓	✓				
KMnO4 pump		1	Flow rate	Visual (ด้วยตา) การสูบจ่าย	✓	✓	✓	✓	✓	✓	✓	✓	✓	✓	✓	✓	✓	✓	✓	✓	✓	✓	✓	✓	✓	✓	✓	✓	✓	✓	✓	✓	✓	✓				
		2	Vibration	Visual (ฟังเสียง) และสังเกตการสั่น	✓	✓	✓	✓	✓	✓	✓	✓	✓	✓	✓	✓	✓	✓	✓	✓	✓	✓	✓	✓	✓	✓	✓	✓	✓	✓	✓	✓	✓	✓				
		3	Preparing tank	Visual (ด้วยตา) ความสะอาด สภาพทั่วไป	✓	✓	✓	✓	✓	✓	✓	✓	✓	✓	✓	✓	✓	✓	✓	✓	✓	✓	✓	✓	✓	✓	✓	✓	✓	✓	✓	✓	✓	✓				
		4	Leak pipe & Tube	Visual (ด้วยตา) การรั่ว สภาพทั่วไป	✓	✓	✓	✓	✓	✓	✓	✓	✓	✓	✓	✓	✓	✓	✓	✓	✓	✓	✓	✓	✓	✓	✓	✓	✓	✓	✓	✓	✓	✓				
KMnO4 Motor		1	Sound (ระดับเสียง)	Visual (ฟังเสียง)																																		
		2	Coupling rubbe (ยางรองข้อต่อ)	Visual (ด้วยตา) หรือเปลี่ยน rubber																																		
		3	Balance of rolling (สมดุลของการหมุนเพลา)	Visual (ด้วยตา) หรือวัดระยะด้วยไม้วัด																																		

Current status :

Recommendation :

ปกติ	/	
ไม่ปกติ / ไม่ดำเนินการ	X	ลงชื่อ ....ผู้ตรวจสอบ ลงชื่อ ....หัวหน้างาน

แบบตรวจสอบบำรุงรักษาระบบน้ำดิบ ประจำเดือน พฤษภาคม

ชื่อเครื่องจักร	/	รายการตรวจสอบเครื่องจักร			ความถี่การตรวจบำรุงรักษาระบบ																																		
ระบบน้ำดิบ	ทำ	ลำดับ	รายการตรวจเช็ค	มาตรฐานการตรวจ	1	2	3	4	5	6	7	8	9	10	11	12	13	14	15	16	17	18	19	20	21	22	23	24	25	26	27	28	29	30	31	1เดือน	3เดือน	1 ปี
Deep Water Tank		1	Flow rate (มิเตอร์บ่อบาดาล)	Visual (ด้วยตา) การสูบจ่าย	✓	✓	✓	✓	✓	✓	✓	✓	✓	✓	✓	✓	✓	✓	✓	✓	✓	✓	✓	✓	✓	✓	✓	✓	✓	✓	✓	✓	✓	✓	✓			
		2	Filter มิเตอร์บ่อบาดาล	Visual (สัมผัส) ความสะอาด	✓	✓	✓	✓	✓	✓	✓	✓	✓	✓	✓	✓	✓	✓	✓	✓	✓	✓	✓	✓	✓	✓	✓	✓	✓	✓	✓	✓	✓	✓	✓			
		3	Sound (ระดับเสียง)	Visual (ฟังเสียง)	✓	✓	✓	✓	✓	✓	✓	✓	✓	✓	✓	✓	✓	✓	✓	✓	✓	✓	✓	✓	✓	✓	✓	✓	✓	✓	✓	✓	✓	✓	✓			
		4	ลานคอนกรีตบ่อบาดาล	Visual (ด้วยตา) ความสะอาด																																		
		5	Water Tank	Visual (ด้วยตา) การรั่ว สภาพทั่วไป	✓	✓	✓	✓	✓	✓	✓	✓	✓	✓	✓	✓	✓	✓	✓	✓	✓	✓	✓	✓	✓	✓	✓	✓	✓	✓	✓	✓	✓	✓	✓			
		6	ความสะอาด	Visual (ด้วยตา) ความสะอาด	✓	✓	✓	✓	✓	✓	✓	✓	✓	✓	✓	✓	✓	✓	✓	✓	✓	✓	✓	✓	✓	✓	✓	✓	✓	✓	✓	✓	✓	✓	✓			
Self-Priming type pump		1	Vibration (การสั่นสะเทือน)	Visual (ฟังเสียง) และสังเกตการสั่น	✓	✓	✓	✓	✓	✓	✓	✓	✓	✓	✓	✓	✓	✓	✓	✓	✓	✓	✓	✓	✓	✓	✓	✓	✓	✓	✓	✓	✓	✓	✓			
		2	Casing joint (Mechanic seal)	Visual (ด้วยตา) การรั่ว สภาพทั่วไป	✓	✓	✓	✓	✓	✓	✓	✓	✓	✓	✓	✓	✓	✓	✓	✓	✓	✓	✓	✓	✓	✓	✓	✓	✓	✓	✓	✓	✓	✓	✓			
		3	Voltage and Amplify	เช็คพารามิเตอร์ Volts-Amp-kWh																																		
		4	Lubricant level or moving	Visual (ด้วยตา) และวัดระดับ	✓	✓	✓	✓	✓	✓	✓	✓	✓	✓	✓	✓	✓	✓	✓	✓	✓	✓	✓	✓	✓	✓	✓	✓	✓	✓	✓	✓	✓	✓	✓			
		5	Coupling rubber changing	การเปลี่ยน	✓	✓	✓	✓	✓	✓	✓	✓	✓	✓	✓	✓	✓	✓	✓	✓	✓	✓	✓	✓	✓	✓	✓	✓	✓	✓	✓	✓	✓	✓	✓			
		6	Pressure Gauge	Visual (ด้วยตา) Pressure gauge	✓	✓	✓	✓	✓	✓	✓	✓	✓	✓	✓	✓	✓	✓	✓	✓	✓	✓	✓	✓	✓	✓	✓	✓	✓	✓	✓	✓	✓	✓	✓			
KMnO4 pump		1	Flow rate	Visual (ด้วยตา) การสูบจ่าย	✓	✓	✓	✓	✓	✓	✓	✓	✓	✓	✓	✓	✓	✓	✓	✓	✓	✓	✓	✓	✓	✓	✓	✓	✓	✓	✓	✓	✓	✓	✓			
		2	Vibration	Visual (ฟังเสียง) และสังเกตการสั่น	✓	✓	✓	✓	✓	✓	✓	✓	✓	✓	✓	✓	✓	✓	✓	✓	✓	✓	✓	✓	✓	✓	✓	✓	✓	✓	✓	✓	✓	✓	✓			
		3	Preparing tank	Visual (ด้วยตา) ความสะอาด สภาพทั่วไป	✓	✓	✓	✓	✓	✓	✓	✓	✓	✓	✓	✓	✓	✓	✓	✓	✓	✓	✓	✓	✓	✓	✓	✓	✓	✓	✓	✓	✓	✓	✓			
		4	Leak pipe & Tube	Visual (ด้วยตา) การรั่ว สภาพทั่วไป	✓	✓	✓	✓	✓	✓	✓	✓	✓	✓	✓	✓	✓	✓	✓	✓	✓	✓	✓	✓	✓	✓	✓	✓	✓	✓	✓	✓	✓	✓	✓			
KMnO4 Motor		1	Sound (ระดับเสียง)	Visual (ฟังเสียง)																																		
		2	Coupling rubbe (ยางรองข้อต่อ)	Visual (ด้วยตา) หรือเปลี่ยน rubber																																		
		3	Balance of rolling (สมดุลของการหมุนเพลา)	Visual (ด้วยตา) หรือวัดระยะด้วยไม้วัด																																		

Current status :

Recommendation :

ปกติ	/	
ไม่ปกติ / ไม่ดำเนินการ	X	ลงชื่อ ..... [redacted] .....ผู้ตรวจสอบ ลงชื่อ ..... [redacted] .....หัวหน้างาน

แบบตรวจสอบบำรุงรักษาระบบน้ำดิบ ประจำเดือน มิถุนายน 66

ชื่อเครื่องจักร	/	รายการตรวจสอบเครื่องจักร			ความถี่การตรวจบำรุงรักษาระบบ																																
ระบบน้ำดิบ	ทำ	ลำดับ	รายการตรวจเช็ค	มาตรฐานการตรวจ	1	2	3	4	5	6	7	8	9	10	11	12	13	14	15	16	17	18	19	20	21	22	23	24	25	26	27	28	29	30	31	1เดือน	3เดือน	1 ปี
Deep Water Tank		1	Flow rate (มิเตอร์บ่อบาดาล)	Visual (ด้วยตา) การสูบจ่าย	✓	✓	✓	✓	✓	✓	✓	✓	✓	✓	✓	✓	✓	✓	✓	✓	✓	✓	✓	✓	✓	✓	✓	✓	✓	✓	✓	✓	✓	✓				
		2	Filter มิเตอร์บ่อบาดาล	Visual (สัมผัส) ความสะอาด	✓	✓	✓	✓	✓	✓	✓	✓	✓	✓	✓	✓	✓	✓	✓	✓	✓	✓	✓	✓	✓	✓	✓	✓	✓	✓	✓	✓	✓	✓				
		3	Sound (ระดับเสียง)	Visual (ฟังเสียง)	✓	✓	✓	✓	✓	✓	✓	✓	✓	✓	✓	✓	✓	✓	✓	✓	✓	✓	✓	✓	✓	✓	✓	✓	✓	✓	✓	✓	✓	✓				
		4	ลานคอนกรีตบ่อบาดาล	Visual (ด้วยตา) ความสะอาด																																	
		5	Water Tank	Visual (ด้วยตา) การรั่ว สภาพทั่วไป	✓	✓	✓	✓	✓	✓	✓	✓	✓	✓	✓	✓	✓	✓	✓	✓	✓	✓	✓	✓	✓	✓	✓	✓	✓	✓	✓	✓	✓	✓				
		6	ความสะอาด	Visual (ด้วยตา) ความสะอาด	✓	✓	✓	✓	✓	✓	✓	✓	✓	✓	✓	✓	✓	✓	✓	✓	✓	✓	✓	✓	✓	✓	✓	✓	✓	✓	✓	✓	✓	✓				
Self-Priming type pump		1	Vibration (การสั่นสะเทือน)	Visual (ฟังเสียง) และสังเกตการสั่น	✓	✓	✓	✓	✓	✓	✓	✓	✓	✓	✓	✓	✓	✓	✓	✓	✓	✓	✓	✓	✓	✓	✓	✓	✓	✓	✓	✓	✓	✓				
		2	Casing joint (Mechanic seal)	Visual (ด้วยตา) การรั่ว สภาพทั่วไป	✓	✓	✓	✓	✓	✓	✓	✓	✓	✓	✓	✓	✓	✓	✓	✓	✓	✓	✓	✓	✓	✓	✓	✓	✓	✓	✓	✓	✓	✓				
		3	Voltage and Amplify	เช็คพารามิเตอร์ Volts-Amp-kWh																																	
		4	Lubricant level or moving	Visual (ด้วยตา) และวัดระดับ	✓	✓	✓	✓	✓	✓	✓	✓	✓	✓	✓	✓	✓	✓	✓	✓	✓	✓	✓	✓	✓	✓	✓	✓	✓	✓	✓	✓	✓	✓				
		5	Coupling rubber changing	การเปลี่ยน	✓	✓	✓	✓	✓	✓	✓	✓	✓	✓	✓	✓	✓	✓	✓	✓	✓	✓	✓	✓	✓	✓	✓	✓	✓	✓	✓	✓	✓	✓				
		6	Pressure Gauge	Visual (ด้วยตา) Pressure gauge	✓	✓	✓	✓	✓	✓	✓	✓	✓	✓	✓	✓	✓	✓	✓	✓	✓	✓	✓	✓	✓	✓	✓	✓	✓	✓	✓	✓	✓	✓				
KMnO4 pump		1	Flow rate	Visual (ด้วยตา) การสูบจ่าย	✓	✓	✓	✓	✓	✓	✓	✓	✓	✓	✓	✓	✓	✓	✓	✓	✓	✓	✓	✓	✓	✓	✓	✓	✓	✓	✓	✓	✓	✓				
		2	Vibration	Visual (ฟังเสียง) และสังเกตการสั่น	✓	✓	✓	✓	✓	✓	✓	✓	✓	✓	✓	✓	✓	✓	✓	✓	✓	✓	✓	✓	✓	✓	✓	✓	✓	✓	✓	✓	✓	✓				
		3	Preparing tank	Visual (ด้วยตา) ความสะอาด สภาพทั่วไป	✓	✓	✓	✓	✓	✓	✓	✓	✓	✓	✓	✓	✓	✓	✓	✓	✓	✓	✓	✓	✓	✓	✓	✓	✓	✓	✓	✓	✓	✓				
		4	Leak pipe & Tube	Visual (ด้วยตา) การรั่ว สภาพทั่วไป	✓	✓	✓	✓	✓	✓	✓	✓	✓	✓	✓	✓	✓	✓	✓	✓	✓	✓	✓	✓	✓	✓	✓	✓	✓	✓	✓	✓	✓	✓				
KMnO4 Motor		1	Sound (ระดับเสียง)	Visual (ฟังเสียง)																																	
		2	Coupling rubbe (ยางรองข้อต่อ)	Visual (ด้วยตา) หรือเปลี่ยน rubber																																	
		3	Balance of rolling (สมดุลของการหมุนเพลา)	Visual (ด้วยตา) หรือวัดระยะด้วยไม้วัด																																	

Current status :

Recommendation :

ปกติ	/	
ไม่ปกติ / ไม่ดำเนินการ	X	ลงชื่อ ..... [redacted] .....ผู้ตรวจสอบ ลงชื่อ..... [redacted] .....หัวหน้างาน

FM-BV-TDXBG146/Rev.0/Eff.10FEB2019

แบบตรวจสอบบำรุงรักษาระบบน้ำประปา ประจำเดือน มกราคม 2566

ชื่อเครื่องจักร	/	รายการตรวจสอบเครื่องจักร			ความถี่การตรวจบำรุงรักษาระบบ																																
ระบบน้ำประปา	ทำ	ลำดับ	รายการตรวจเช็ค	มาตรฐานการตรวจ	1	2	3	4	5	6	7	8	9	10	11	12	13	14	15	16	17	18	19	20	21	22	23	24	25	26	27	28	29	30	31	1เดือน	3เดือน	1 ปี
Tower Tank		1	Leak (การรั่วซึม)	Visual (ด้วยตา) การรั่ว สภาพทั่วไป	/	/	/	/	/	/	/	/	/	/	/	/	/	/	/	/	/	/	/	/	/	/	/	/	/	/	/	/	/	/	/			
		2	Pressure (แรงดัน)	Visual (ด้วยตา) ดูที่ pressure gauge	/	/	/	/	/	/	/	/	/	/	/	/	/	/	/	/	/	/	/	/	/	/	/	/	/	/	/	/	/	/	/			
		3	Level (ระดับน้ำ)	Visual (ด้วยตา) Float Switch	/	/	/	/	/	/	/	/	/	/	/	/	/	/	/	/	/	/	/	/	/	/	/	/	/	/	/	/	/	/	/			
		4	Tower tank	Visual (สัมผัส) ล้างถัง																																		
Self-Priming type pump		1	Vibration (การสั่นสะเทือน)	Visual (ฟังเสียง) และสังเกตการสั่น	/	/	/	/	/	/	/	/	/	/	/	/	/	/	/	/	/	/	/	/	/	/	/	/	/	/	/	/	/	/	/			
		2	Casing joint (Mechanic seal)	Visual (ด้วยตา) การรั่ว สภาพทั่วไป	/	/	/	/	/	/	/	/	/	/	/	/	/	/	/	/	/	/	/	/	/	/	/	/	/	/	/	/	/	/	/			
		3	Voltage and Amplify	เช็คพารามิเตอร์ Volts-Amp-kWh																																		
		4	Lubricant level or moving	Visual (ด้วยตา) และวัดระดับ	/	/	/	/	/	/	✓	✓	✓	/	/	/	/	/	/	/	/	/	/	/	/	/	/	/	/	/	/	/	/	/	/			
		5	Coupling rubber changing	การเปลี่ยน	/	/	/	/	/	/	✓	✓	✓	/	/	/	/	/	/	/	/	/	/	/	/	/	/	/	/	/	/	/	/	/	/			
		6	Pressure Gauge	Visual (ด้วยตา) Pressure gauge	/	/	/	/	/	/	✓	✓	✓	/	/	/	/	/	/	/	/	/	/	/	/	/	/	/	/	/	/	/	/	/	/			
Clear Water Tank		1	ความสะอาด ภายใน Tank	Visual (ด้วยตา) ความสะอาด																																		
		2	สภาพ Water Tank	Visual (ด้วยตา) การรั่ว สภาพทั่วไป	/	/	/	/	/	/	✓	✓	✓	/	/	/	/	/	/	/	/	/	/	/	/	/	/	/	/	/	/	/	/	/	/			
Chlorine pump		1	Flow rate	Visual (ด้วยตา) การสูบจ่าย	/	/	/	/	/	/	✓	✓	✓	/	/	/	/	/	/	/	/	/	/	/	/	/	/	/	/	/	/	/	/	/	/			
		2	Vibration	Visual (ฟังเสียง) และสังเกตการสั่น	/	/	/	/	/	/	✓	✓	/	/	/	/	/	/	/	/	/	/	/	/	/	/	/	/	/	/	/	/	/	/	/			
		3	Preparing tank	Visual (สัมผัส) ล้างถัง																																		
		4	Leak pipe & Tube	Visual (ด้วยตา) การรั่ว สภาพทั่วไป	/	/	/	/	/	/	✓	✓	✓	/	/	/	/	/	/	/	/	/	/	/	/	/	/	/	/	/	/	/	/	/	/			
NaCl Tank		1	Tank	Visual (ด้วยตา) การรั่ว สภาพทั่วไป	/	/	/	/	/	/	✓	✓	✓	/	/	/	/	/	/	/	/	/	/	/	/	/	/	/	/	/	/	/	/	/	/			
		2	Tank (ความสะอาด)	Visual (สัมผัส) ล้างถัง																																		
NaCl Motor		1	Sound (ระดับเสียง)	Visual (ฟังเสียง)																																		
		2	Coupling rubbe (ยางรองข้อต่อ)	Visual (ด้วยตา) หรือเปลี่ยน rubber																																		
		3	Balance of rolling (สมดุลของการหมุนเพลา)	Visual (ด้วยตา) หรือวัดระยะด้วยไม้วัด																																		

Current status: ปรับแต่ง การวัดแรงดัน ตามเดิม 18/1/66 ชลสิทธิ์

ได้เปลี่ยนพารามิเตอร์ สวิทช์ ชลสิทธิ์ 18/1/66

Recommendation :

ปกติ	/	
ไม่ปกติ / ไม่ดำเนินการ	X	ลงชื่อ.....[redacted].....ผู้ตรวจสอบ ลงชื่อ.....[redacted].....หัวหน้างาน

แบบตรวจสอบบำรุงรักษาระบบน้ำประปา ประจำเดือน กุมภาพันธ์

ชื่อเครื่องจักร	/	รายการตรวจสอบเครื่องจักร			ความถี่การตรวจบำรุงรักษาระบบ																																
ระบบน้ำประปา	ทำ	ลำดับ	รายการตรวจเช็ค	มาตรฐานการตรวจ	1	2	3	4	5	6	7	8	9	10	11	12	13	14	15	16	17	18	19	20	21	22	23	24	25	26	27	28	29	30	31	1เดือน	3เดือน	1 ปี
Tower Tank		1	Leak (การรั่วซึม)	Visual (ด้วยตา) การรั่ว สภาพทั่วไป	✓	✓	✓	✓	✓	✓	✓	✓	✓	✓	✓	✓	✓	✓	✓	✓	✓	✓	✓	✓	✓	✓	—	—	✓	✓	✓	✓						
		2	Pressure (แรงดัน)	Visual (ด้วยตา) ดูที่ pressure gauge	✓	✓	✓	✓	✓	✓	✓	✓	✓	✓	✓	✓	✓	✓	✓	✓	✓	✓	✓	✓	✓	✓	—	—	✓	✓	✓	✓						
		3	Level (ระดับน้ำ)	Visual (ด้วยตา) Float Switch	✓	✓	✓	✓	✓	✓	✓	✓	✓	✓	✓	✓	✓	✓	✓	✓	✓	✓	✓	✓	✓	✓	—	—	✓	✓	✓	✓						
		4	Tower tank	Visual (สัมผัส) ล้างถัง																																	
Self-Priming type pump		1	Vibration (การสั่นสะเทือน)	Visual (ฟังเสียง) และสังเกตการสั่น	✓	✓	✓	✓	✓	✓	✓	✓	✓	✓	✓	✓	✓	✓	✓	✓	✓	✓	✓	✓	✓	✓	—	—	✓	✓	✓	✓						
		2	Casing joint (Mechanic seal)	Visual (ด้วยตา) การรั่ว สภาพทั่วไป	✓	✓	✓	✓	✓	✓	✓	✓	✓	✓	✓	✓	✓	✓	✓	✓	✓	✓	✓	✓	✓	✓	—	—	✓	✓	✓	✓						
		3	Voltage and Amplify	เช็คพารามิเตอร์ Volts-Amp-kWh																																	
		4	Lubricant level or moving	Visual (ด้วยตา) และวัดระดับ	✓	✓	✓	✓	✓	✓	✓	✓	✓	✓	✓	✓	✓	✓	✓	✓	✓	✓	✓	✓	✓	✓	—	—	✓	✓	✓	✓						
		5	Coupling rubber changing	การเปลี่ยน	✓	✓	✓	✓	✓	✓	✓	✓	✓	✓	✓	✓	✓	✓	✓	✓	✓	✓	✓	✓	✓	✓	—	—	✓	✓	✓	✓						
		6	Pressure Gauge	Visual (ด้วยตา) Pressure gauge	✓	✓	✓	✓	✓	✓	✓	✓	✓	✓	✓	✓	✓	✓	✓	✓	✓	✓	✓	✓	✓	✓	—	—	✓	✓	✓	✓						
Clear Water Tank		1	ความสะอาด ภายใน Tank	Visual (ด้วยตา) ความสะอาด																																	
		2	สภาพ Water Tank	Visual (ด้วยตา) การรั่ว สภาพทั่วไป	✓	✓	✓	✓	✓	✓	✓	✓	✓	✓	✓	✓	✓	✓	✓	✓	✓	✓	✓	✓	✓	✓	—	—	✓	✓	✓	✓						
Chlorine pump		1	Flow rate	Visual (ด้วยตา) การสูบจ่าย	✓	✓	✓	✓	✓	✓	✓	✓	✓	✓	✓	✓	✓	✓	✓	✓	✓	✓	✓	✓	✓	✓	—	—	✓	✓	✓	✓						
		2	Vibration	Visual (ฟังเสียง) และสังเกตการสั่น	✓	✓	✓	✓	✓	✓	✓	✓	✓	✓	✓	✓	✓	✓	✓	✓	✓	✓	✓	✓	✓	✓	—	—	✓	✓	✓	✓						
		3	Preparing tank	Visual (สัมผัส) ล้างถัง																																	
		4	Leak pipe & Tube	Visual (ด้วยตา) การรั่ว สภาพทั่วไป	✓	✓	✓	✓	✓	✓	✓	✓	✓	✓	✓	✓	✓	✓	✓	✓	✓	✓	✓	✓	✓	✓	—	—	✓	✓	✓	✓						
NaCl Tank		1	Tank	Visual (ด้วยตา) การรั่ว สภาพทั่วไป	✓	✓	✓	✓	✓	✓	✓	✓	✓	✓	✓	✓	✓	✓	✓	✓	✓	✓	✓	✓	✓	✓	—	—	✓	✓	✓	✓						
		2	Tank (ความสะอาด)	Visual (สัมผัส) ล้างถัง																																	
NaCl Motor		1	Sound (ระดับเสียง)	Visual (ฟังเสียง)																																	
		2	Coupling rubbe (ยางรองข้อต่อ)	Visual (ด้วยตา) หรือเปลี่ยน rubber																																	
		3	Balance of rolling (สมดุลของการหมุนเพลา)	Visual (ด้วยตา) หรือวัดระยะด้วยไม้วัด																																	

Current status : ปิดวาล์วกลางถัง 24/2/66

ทำความสะอาดถังพักน้ำหลังปิด 24/2/66

Recommendation :

ปกติ	/	
ไม่ปกติ / ไม่ดำเนินการ	X	ลงชื่อ.....[redacted].....ผู้ตรวจสอบ ลงชื่อ.....[redacted].....หัวหน้างาน

FM-BV-TDXBG148/Rev.0/Eff.10FEB2019

แบบตรวจสอบบำรุงรักษาระบบน้ำประปา ประจำเดือน.....

ชื่อเครื่องจักร	/	รายการตรวจสอบเครื่องจักร			ความถี่การตรวจบำรุงรักษาระบบ																																
ระบบน้ำประปา	ทำ	ลำดับ	รายการตรวจเช็ค	มาตรฐานการตรวจ	1	2	3	4	5	6	7	8	9	10	11	12	13	14	15	16	17	18	19	20	21	22	23	24	25	26	27	28	29	30	31	1เดือน	3เดือน	1 ปี
Tower Tank		1	Leak (การรั่วซึม)	Visual (ด้วยตา) การรั่ว สภาพทั่วไป	/	/	/	/	/	/	/	/	/	/	/	/	/	/	/	/	/	/	/	/	/	/	/	/	/	/	/	/	/	/	/			
		2	Pressure (แรงดัน)	Visual (ด้วยตา) ดูที่ pressure gauge	/	/	/	/	/	/	/	/	/	/	/	/	/	/	/	/	/	/	/	/	/	/	/	/	/	/	/	/	/	/	/			
		3	Level (ระดับน้ำ)	Visual (ด้วยตา) Float Switch	/	/	/	/	/	/	/	/	/	/	/	/	/	/	/	/	/	/	/	/	/	/	/	/	/	/	/	/	/	/	/			
		4	Tower tank	Visual (สัมผัส) ล้างถัง																																	
Self-Priming type pump		1	Vibration (การสั่นสะเทือน)	Visual (ฟังเสียง) และสังเกตการสั่น	/	/	/	/	/	/	/	/	/	/	/	/	/	/	/	/	/	/	/	/	/	/	/	/	/	/	/	/	/	/	/			
		2	Casing joint (Mechanic seal)	Visual (ด้วยตา) การรั่ว สภาพทั่วไป	/	/	/	/	/	/	/	/	/	/	/	/	/	/	/	/	/	/	/	/	/	/	/	/	/	/	/	/	/	/	/			
		3	Voltage and Amplify	เช็คพารามิเตอร์ Volts-Amp-kWh																																	
		4	Lubricant level or moving	Visual (ด้วยตา) และวัดระดับ	/	/	/	/	/	/	/	/	/	/	/	/	/	/	/	/	/	/	/	/	/	/	/	/	/	/	/	/	/	/	/			
		5	Coupling rubber changing	การเปลี่ยน	/	/	/	/	/	/	/	/	/	/	/	/	/	/	/	/	/	/	/	/	/	/	/	/	/	/	/	/	/	/	/			
		6	Pressure Gauge	Visual (ด้วยตา) Pressure gauge	/	/	/	/	/	/	/	/	/	/	/	/	/	/	/	/	/	/	/	/	/	/	/	/	/	/	/	/	/	/	/			
Clear Water Tank		1	ความสะอาด ภายใน Tank	Visual (ด้วยตา) ความสะอาด																																	
		2	สภาพ Water Tank	Visual (ด้วยตา) การรั่ว สภาพทั่วไป	/	/	/	/	/	/	/	/	/	/	/	/	/	/	/	/	/	/	/	/	/	/	/	/	/	/	/	/	/	/	/			
Chlorine pump		1	Flow rate	Visual (ด้วยตา) การสูบจ่าย	/	/	/	/	/	/	/	/	/	/	/	/	/	/	/	/	/	/	/	/	/	/	/	/	/	/	/	/	/	/	/			
		2	Vibration	Visual (ฟังเสียง) และสังเกตการสั่น	/	/	/	/	/	/	/	/	/	/	/	/	/	/	/	/	/	/	/	/	/	/	/	/	/	/	/	/	/	/	/			
		3	Preparing tank	Visual (สัมผัส) ล้างถัง																																	
		4	Leak pipe & Tube	Visual (ด้วยตา) การรั่ว สภาพทั่วไป	/	/	/	/	/	/	/	/	/	/	/	/	/	/	/	/	/	/	/	/	/	/	/	/	/	/	/	/	/	/	/			
NaCl Tank		1	Tank	Visual (ด้วยตา) การรั่ว สภาพทั่วไป	/	/	/	/	/	/	/	/	/	/	/	/	/	/	/	/	/	/	/	/	/	/	/	/	/	/	/	/	/	/	/			
		2	Tank (ความสะอาด)	Visual (สัมผัส) ล้างถัง																																	
NaCl Motor		1	Sound (ระดับเสียง)	Visual (ฟังเสียง)																																	
		2	Coupling rubbe (ยางรองข้อต่อ)	Visual (ด้วยตา) หรือเปลี่ยน rubber																																	
		3	Balance of rolling (สมดุลของการหมุนเพลา)	Visual (ด้วยตา) หรือวัดระยะด้วยไม้วัด																																	

Current status :

Recommendation :

ปกติ	/	
ไม่ปกติ / ไม่ดำเนินการ	X	ลงชื่อ..... [redacted] .....ผู้ตรวจสอบ ลงชื่อ..... [redacted] .....หัวหน้างาน

แบบตรวจสอบบำรุงรักษาระบบน้ำประปา ประจำเดือน.....

ชื่อเครื่องจักร	/	รายการตรวจสอบเครื่องจักร			ความถี่การตรวจบำรุงรักษาระบบ																																
ระบบน้ำประปา	ทำ	ลำดับ	รายการตรวจเช็ค	มาตรฐานการตรวจ	1	2	3	4	5	6	7	8	9	10	11	12	13	14	15	16	17	18	19	20	21	22	23	24	25	26	27	28	29	30	31	1เดือน	3เดือน	1 ปี
Tower Tank		1	Leak (การรั่วซึม)	Visual (ด้วยตา) การรั่ว สภาพทั่วไป	✓	✓	✓	✓	✓	✓	✓	✓	✓	✓	✓	✓	✓	✓	✓	✓	✓	✓	✓	✓	✓	✓	✓	✓	✓	✓	✓	✓	✓	✓				
		2	Pressure (แรงดัน)	Visual (ด้วยตา) ดูที่ pressure gauge	✓	✓	✓	✓	✓	✓	✓	✓	✓	✓	✓	✓	✓	✓	✓	✓	✓	✓	✓	✓	✓	✓	✓	✓	✓	✓	✓	✓	✓	✓				
		3	Level (ระดับน้ำ)	Visual (ด้วยตา) Float Switch	✓	✓	✓	✓	✓	✓	✓	✓	✓	✓	✓	✓	✓	✓	✓	✓	✓	✓	✓	✓	✓	✓	✓	✓	✓	✓	✓	✓	✓	✓				
		4	Tower tank	Visual (สัมผัส) ล้างถัง																																	
Self-Priming type pump		1	Vibration (การสั่นสะเทือน)	Visual (ฟังเสียง) และสังเกตการสั่น	✓	✓	✓	✓	✓	✓	✓	✓	✓	✓	✓	✓	✓	✓	✓	✓	✓	✓	✓	✓	✓	✓	✓	✓	✓	✓	✓	✓	✓	✓				
		2	Casing joint (Mechanic seal)	Visual (ด้วยตา) การรั่ว สภาพทั่วไป	✓	✓	✓	✓	✓	✓	✓	✓	✓	✓	✓	✓	✓	✓	✓	✓	✓	✓	✓	✓	✓	✓	✓	✓	✓	✓	✓	✓	✓	✓				
		3	Voltage and Amplify	เช็คพารามิเตอร์ Volts-Amp-kWh																																	
		4	Lubricant level or moving	Visual (ด้วยตา) และวัดระดับ	✓	✓	✓	✓	✓	✓	✓	✓	✓	✓	✓	✓	✓	✓	✓	✓	✓	✓	✓	✓	✓	✓	✓	✓	✓	✓	✓	✓	✓	✓				
		5	Coupling rubber changing	การเปลี่ยน	✓	✓	✓	✓	✓	✓	✓	✓	✓	✓	✓	✓	✓	✓	✓	✓	✓	✓	✓	✓	✓	✓	✓	✓	✓	✓	✓	✓	✓	✓				
		6	Pressure Gauge	Visual (ด้วยตา) Pressure gauge	✓	✓	✓	✓	✓	✓	✓	✓	✓	✓	✓	✓	✓	✓	✓	✓	✓	✓	✓	✓	✓	✓	✓	✓	✓	✓	✓	✓	✓	✓				
Clear Water Tank		1	ความสะอาด ภายใน Tank	Visual (ด้วยตา) ความสะอาด																																	
		2	สภาพ Water Tank	Visual (ด้วยตา) การรั่ว สภาพทั่วไป	✓	✓	✓	✓	✓	✓	✓	✓	✓	✓	✓	✓	✓	✓	✓	✓	✓	✓	✓	✓	✓	✓	✓	✓	✓	✓	✓	✓	✓	✓				
Chlorine pump		1	Flow rate	Visual (ด้วยตา) การสูบจ่าย	✓	✓	✓	✓	✓	✓	✓	✓	✓	✓	✓	✓	✓	✓	✓	✓	✓	✓	✓	✓	✓	✓	✓	✓	✓	✓	✓	✓	✓	✓				
		2	Vibration	Visual (ฟังเสียง) และสังเกตการสั่น	✓	✓	✓	✓	✓	✓	✓	✓	✓	✓	✓	✓	✓	✓	✓	✓	✓	✓	✓	✓	✓	✓	✓	✓	✓	✓	✓	✓	✓	✓				
		3	Preparing tank	Visual (สัมผัส) ล้างถัง																																	
		4	Leak pipe & Tube	Visual (ด้วยตา) การรั่ว สภาพทั่วไป	✓	✓	✓	✓	✓	✓	✓	✓	✓	✓	✓	✓	✓	✓	✓	✓	✓	✓	✓	✓	✓	✓	✓	✓	✓	✓	✓	✓	✓	✓				
NaCl Tank		1	Tank	Visual (ด้วยตา) การรั่ว สภาพทั่วไป	✓	✓	✓	✓	✓	✓	✓	✓	✓	✓	✓	✓	✓	✓	✓	✓	✓	✓	✓	✓	✓	✓	✓	✓	✓	✓	✓	✓	✓	✓				
		2	Tank (ความสะอาด)	Visual (สัมผัส) ล้างถัง																																	
NaCl Motor		1	Sound (ระดับเสียง)	Visual (ฟังเสียง)																																	
		2	Coupling rubbe (ยางรองข้อต่อ)	Visual (ด้วยตา) หรือเปลี่ยน rubber																																	
		3	Balance of rolling (สมดุลของการหมุนเพลา)	Visual (ด้วยตา) หรือวัดระยะด้วยไม้วัด																																	

Current status :

Recommendation :

ปกติ	/	
ไม่ปกติ / ไม่ดำเนินการ	X	ลงชื่อ.....[redacted]...ผู้ตรวจสอบ ลงชื่อ[redacted].....หัวหน้างาน

แบบตรวจสอบบำรุงรักษาระบบน้ำประปา ประจำเดือน พฤษภาคม

ชื่อเครื่องจักร	/	รายการตรวจสอบเครื่องจักร			ความถี่การตรวจบำรุงรักษาระบบ																																
ระบบน้ำประปา	ทำ	ลำดับ	รายการตรวจเช็ค	มาตรฐานการตรวจ	1	2	3	4	5	6	7	8	9	10	11	12	13	14	15	16	17	18	19	20	21	22	23	24	25	26	27	28	29	30	31	1เดือน	3เดือน	1 ปี
Tower Tank		1	Leak (การรั่วซึม)	Visual (ด้วยตา) การรั่ว สภาพทั่วไป	/	/	/	/	/	/	/	/	/	/	/	/	/	/	/	/	/	/	/	/	/	/	/	/	/	/	/	/	/	/	/			
		2	Pressure (แรงดัน)	Visual (ด้วยตา) ดูที่ pressure gauge	/	/	/	/	/	/	/	/	/	/	/	/	/	/	/	/	/	/	/	/	/	/	/	/	/	/	/	/	/	/	/			
		3	Level (ระดับน้ำ)	Visual (ด้วยตา) Float Switch	/	/	/	/	/	/	/	/	/	/	/	/	/	/	/	/	/	/	/	/	/	/	/	/	/	/	/	/	/	/	/			
		4	Tower tank	Visual (สัมผัส) ล้างถัง																																	
Self-Priming type pump		1	Vibration (การสั่นสะเทือน)	Visual (ฟังเสียง) และสังเกตการสั่น	/	/	/	/	/	/	/	/	/	/	/	/	/	/	/	/	/	/	/	/	/	/	/	/	/	/	/	/	/	/	/			
		2	Casing joint (Mechanic seal)	Visual (ด้วยตา) การรั่ว สภาพทั่วไป	/	/	/	/	/	/	/	/	/	/	/	/	/	/	/	/	/	/	/	/	/	/	/	/	/	/	/	/	/	/	/			
		3	Voltage and Amplify	เช็คพารามิเตอร์ Volts-Amp-kWh																																	
		4	Lubricant level or moving	Visual (ด้วยตา) และวัดระดับ	/	/	/	/	/	/	/	/	/	/	/	/	/	/	/	/	/	/	/	/	/	/	/	/	/	/	/	/	/	/	/			
		5	Coupling rubber changing	การเปลี่ยน	/	/	/	/	/	/	/	/	/	/	/	/	/	/	/	/	/	/	/	/	/	/	/	/	/	/	/	/	/	/	/			
		6	Pressure Gauge	Visual (ด้วยตา) Pressure gauge	/	/	/	/	/	/	/	/	/	/	/	/	/	/	/	/	/	/	/	/	/	/	/	/	/	/	/	/	/	/	/			
Clear Water Tank		1	ความสะอาด ภายใน Tank	Visual (ด้วยตา) ความสะอาด																																	
		2	สภาพ Water Tank	Visual (ด้วยตา) การรั่ว สภาพทั่วไป	/	/	/	/	/	/	/	/	/	/	/	/	/	/	/	/	/	/	/	/	/	/	/	/	/	/	/	/	/	/	/			
Chlorine pump		1	Flow rate	Visual (ด้วยตา) การสูบจ่าย	/	/	/	/	/	/	/	/	/	/	/	/	/	/	/	/	/	/	/	/	/	/	/	/	/	/	/	/	/	/	/			
		2	Vibration	Visual (ฟังเสียง) และสังเกตการสั่น	/	/	/	/	/	/	/	/	/	/	/	/	/	/	/	/	/	/	/	/	/	/	/	/	/	/	/	/	/	/	/			
		3	Preparing tank	Visual (สัมผัส) ล้างถัง																																	
		4	Leak pipe & Tube	Visual (ด้วยตา) การรั่ว สภาพทั่วไป	/	/	/	/	/	/	/	/	/	/	/	/	/	/	/	/	/	/	/	/	/	/	/	/	/	/	/	/	/	/	/			
NaCl Tank		1	Tank	Visual (ด้วยตา) การรั่ว สภาพทั่วไป	/	/	/	/	/	/	/	/	/	/	/	/	/	/	/	/	/	/	/	/	/	/	/	/	/	/	/	/	/	/	/			
		2	Tank (ความสะอาด)	Visual (สัมผัส) ล้างถัง																																	
NaCl Motor		1	Sound (ระดับเสียง)	Visual (ฟังเสียง)																																	
		2	Coupling rubbe (ยางรองข้อต่อ)	Visual (ด้วยตา) หรือเปลี่ยน rubber																																	
		3	Balance of rolling (สมดุลของการหมุนเพลา)	Visual (ด้วยตา) หรือวัดระยะด้วยไม้วัด																																	

Current status : อาการสั่นของเพลาน้ำทิ้งทั้งสูบ ผ่านเดือนที่ 27,31

Recommendation :

ปกติ	/	
ไม่ปกติ / ไม่ดำเนินการ	X	ลงชื่อ..... [redacted] .....ผู้ตรวจสอบ ลงชื่อ [redacted] .....หัวหน้างาน

FM-BV-TDXBG148/Rev.0/Eff.10FEB2019

แบบตรวจสอบบำรุงรักษาระบบน้ำประปา ประจำเดือน ธันวาคม 66

ชื่อเครื่องจักร	/	รายการตรวจสอบเครื่องจักร			ความถี่การตรวจบำรุงรักษาระบบ																															
ระบบน้ำประปา	ทำ	ลำดับ	รายการตรวจเช็ค	มาตรฐานการตรวจ	1	2	3	4	5	6	7	8	9	10	11	12	13	14	15	16	17	18	19	20	21	22	23	24	25	26	27	28	29	30	31	1เดือน	3เดือน	1 ปี
Tower Tank		1	Leak (การรั่วซึม)	Visual (ด้วยตา) การรั่ว สภาพทั่วไป	✓	✓	✓	✓	✓	✓	✓	✓	✓	✓	✓	✓	✓	✓	✓	✓	✓	✓	✓	✓	✓	✓	✓	✓	✓	✓	✓	✓	✓	✓				
		2	Pressure (แรงดัน)	Visual (ด้วยตา) ดูที่ pressure gauge	✓	✓	✓	✓	✓	✓	✓	✓	✓	✓	✓	✓	✓	✓	✓	✓	✓	✓	✓	✓	✓	✓	✓	✓	✓	✓	✓	✓	✓	✓				
		3	Level (ระดับน้ำ)	Visual (ด้วยตา) Float Switch	✓	✓	✓	✓	✓	✓	✓	✓	✓	✓	✓	✓	✓	✓	✓	✓	✓	✓	✓	✓	✓	✓	✓	✓	✓	✓	✓	✓	✓	✓				
		4	Tower tank	Visual (สัมผัส) ล้างถัง																																	
Self-Priming type pump		1	Vibration (การสั่นสะเทือน)	Visual (ฟังเสียง) และสังเกตการสั่น	✓	✓	✓	✓	✓	✓	✓	✓	✓	✓	✓	✓	✓	✓	✓	✓	✓	✓	✓	✓	✓	✓	✓	✓	✓	✓	✓	✓	✓	✓				
		2	Casing joint (Mechanic seal)	Visual (ด้วยตา) การรั่ว สภาพทั่วไป	✓	✓	✓	✓	✓	✓	✓	✓	✓	✓	✓	✓	✓	✓	✓	✓	✓	✓	✓	✓	✓	✓	✓	✓	✓	✓	✓	✓	✓	✓				
		3	Voltage and Amplify	เช็คพารามิเตอร์ Volts-Amp-kWh																																	
		4	Lubricant level or moving	Visual (ด้วยตา) และวัดระดับ	✓	✓	✓	✓	✓	✓	✓	✓	✓	✓	✓	✓	✓	✓	✓	✓	✓	✓	✓	✓	✓	✓	✓	✓	✓	✓	✓	✓	✓	✓				
		5	Coupling rubber changing	การเปลี่ยน	✓	✓	✓	✓	✓	✓	✓	✓	✓	✓	✓	✓	✓	✓	✓	✓	✓	✓	✓	✓	✓	✓	✓	✓	✓	✓	✓	✓	✓	✓				
		6	Pressure Gauge	Visual (ด้วยตา) Pressure gauge	✓	✓	✓	✓	✓	✓	✓	✓	✓	✓	✓	✓	✓	✓	✓	✓	✓	✓	✓	✓	✓	✓	✓	✓	✓	✓	✓	✓	✓	✓				
Clear Water Tank		1	ความสะอาด ภายใน Tank	Visual (ด้วยตา) ความสะอาด																																	
		2	สภาพ Water Tank	Visual (ด้วยตา) การรั่ว สภาพทั่วไป	✓	✓	✓	✓	✓	✓	✓	✓	✓	✓	✓	✓	✓	✓	✓	✓	✓	✓	✓	✓	✓	✓	✓	✓	✓	✓	✓	✓	✓	✓				
Chlorine pump		1	Flow rate	Visual (ด้วยตา) การสูบจ่าย	✓	✓	✓	✓	✓	✓	✓	✓	✓	✓	✓	✓	✓	✓	✓	✓	✓	✓	✓	✓	✓	✓	✓	✓	✓	✓	✓	✓	✓	✓				
		2	Vibration	Visual (ฟังเสียง) และสังเกตการสั่น	✓	✓	✓	✓	✓	✓	✓	✓	✓	✓	✓	✓	✓	✓	✓	✓	✓	✓	✓	✓	✓	✓	✓	✓	✓	✓	✓	✓	✓	✓				
		3	Preparing tank	Visual (สัมผัส) ล้างถัง																																	
		4	Leak pipe & Tube	Visual (ด้วยตา) การรั่ว สภาพทั่วไป	✓	✓	✓	✓	✓	✓	✓	✓	✓	✓	✓	✓	✓	✓	✓	✓	✓	✓	✓	✓	✓	✓	✓	✓	✓	✓	✓	✓	✓	✓				
NaCl Tank		1	Tank	Visual (ด้วยตา) การรั่ว สภาพทั่วไป	✓	✓	✓	✓	✓	✓	✓	✓	✓	✓	✓	✓	✓	✓	✓	✓	✓	✓	✓	✓	✓	✓	✓	✓	✓	✓	✓	✓	✓	✓				
		2	Tank (ความสะอาด)	Visual (สัมผัส) ล้างถัง																																	
NaCl Motor		1	Sound (ระดับเสียง)	Visual (ฟังเสียง)																																	
		2	Coupling rubbe (ยางรองข้อต่อ)	Visual (ด้วยตา) หรือเปลี่ยน rubber																																	
		3	Balance of rolling (สมดุลของการหมุนเพลา)	Visual (ด้วยตา) หรือวัดระยะด้วยไม้วัด																																	

Current status :

Recommendation :

ปกติ	/	
ไม่ปกติ / ไม่ดำเนินการ	X	ลงชื่อ.....ผู้ตรวจสอบ ลงชื่อ.....หัวหน้างาน

เอกสารแนบที่ 12

เอกสารการประสานงานหน่วยงานราชการเพื่อให้การสนับสนุนและให้ความช่วยเหลือในการปรับปรุงสภาพลำน้ำสาธารณะ

ASIA'S BOUTIQUE AIRLINE | Bangkok Airways

ที่ 16-10-306

19 ธันวาคม 2561

เรื่อง ขอแสดงเจตจำนงค์ให้ความช่วยเหลือภาครัฐในการปรับปรุงสภาพลำน้ำสาธารณะ

เรียน นายกองค์การบริหารส่วนตำบลท่าโสม

ด้วยสนามบินตราด ในสังกัดบริษัท การบินกรุงเทพ จำกัด (มหาชน) ขอแสดงเจตจำนงค์ในการให้ความช่วยเหลือภาครัฐในการปรับปรุงสภาพลำน้ำสาธารณะ โดยสนามบินตราดพร้อมที่จะสนับสนุนและให้ความช่วยเหลือหน่วยงานราชการในการปรับปรุงสภาพลำน้ำสาธารณะให้อยู่ในสภาพที่ดีอยู่เสมอ

หากหน่วยงานของท่านมีโครงการที่จะขุดลอกคลองและลำน้ำสาธารณะ สนามบินตราดจะให้การสนับสนุนพนักงานพร้อมเครื่องมือเพื่อเข้าร่วมทำการปรับปรุงลำน้ำสาธารณะเมื่อได้รับการร้องขอ เพื่อให้ลำน้ำสาธารณะพร้อมใช้งานตลอดเวลา

จึงเรียนมาเพื่อพิจารณา

ขอแสดงความนับถือ

[redacted]

ผู้จัดการสนามบินตราด

สนามบินตราด/TRAT AIRPORT
เลขส่งที่ 16-10-306
หน่วยงานผู้รับ อบต.ท่าโสม
ลายชื่อผู้รับ [redacted]
วันที่รับหนังสือ 20 ธ.ค. 2561

งานธุรการสนามบินตราด

คุณธีรฉัตร ประดิษฐ์ศิลป์

อีเมล : tdxairport@bangkokair.com โทรศัพท์ : 0 3952 5777 ต่อ 3405 โทรสาร : 0-3952-5778

Bangkok Airways Public Company Limited
99 Mu14 Vibhavadirangsit Road, Chom Phon,
Chatuchak, Bangkok 10900 Thailand
Office: Tel +66 (0) 2265 5678
Registration No.0107556000183
www.bangkokair.com

เอกสารแนบที่ 13

เอกสารการประสานงาน

การกำจัดขยะมูลฝอยกับเทศบาลตำบลแสนตุ้ง

งาน สธ.
15 ตุล. 2553

สภาเทศบาลตำบลแสนตุ้ง
เลขรับที่ 1164
วันที่ 15 ต.ค. 2553
เวลา 16.00 น.

ที่ TDX 034/2553

Bangkok Airways

13 ตุลาคม 2553

กองสาธารณสุขฯ เทศบาลตำบลแสนตุ้ง
เลขรับที่ 4916
วันที่ 15 ต.ค. 2553
เวลา 16.00 น.

เรียน นายกเทศมนตรีเทศบาลตำบลแสนตุ้ง
เรื่อง ขอความอนุเคราะห์การทิ้งขยะสนามบินตราด

เนื่องด้วย บริษัท การบินกรุงเทพ จำกัด (สนามบินตราด) มีความประสงค์จะขอใช้บริการจัดเก็บขยะเทศบาลตำบลแสนตุ้ง โดยการขอนำขยะมาทิ้งสัปดาห์ละ 3 วัน (จันทร์ , พุธ , ศุกร์) ครั้งละไม่เกิน 150 กิโลกรัมต่อวัน รวมเป็นจำนวน 12 ครั้งต่อเดือน ทั้งนี้ใคร่ขอความอนุเคราะห์ที่จะนำขยะจากสนามบินมาทิ้งที่เทศบาลตำบลแสนตุ้ง หากผลเป็นประการใดรบกวนแจ้งกลับ จะเป็นพระคุณยิ่ง

จึงเรียนมาเพื่อโปรดพิจารณาและขอขอบคุณพระคุณล่วงหน้า ณ โอกาสนี้

ขอแสดงความนับถือ

[redacted]

ผู้ช่วยผู้จัดการสนามบินตราด

เรียน นายกเทศมนตรี
- เพื่อโปรดทราบ

[redacted]

รองนายกเทศมนตรีตำบลแสนตุ้ง

เรียน หัวหน้ากองสาธารณสุขฯ
- เพื่อโปรดทราบ
- นำการฝังกลบ จำกัด ของคน
คนเราต้องการ: หากสนามบินฝังที่ทางนาคา
ค่าใช้จ่าย: 3 วัน ครั้งละ ไม่เกิน 150 กก./วัน รวมเป็น
จำนวน 12 ครั้ง/เดือน
- หากพิจารณาเห็นควร: กรุณาดูรายละเอียดจังกลับ

[redacted]

10/10/63

10/10/63

เรียน รองนายกเทศมนตรี
- เพื่อโปรดทราบ
- เห็นควรอนุมัติให้บริษัทการบินกรุงเทพ (สนามบินตราด) ทิ้งขยะได้ โดยเรียกเก็บค่าธรรมเนียม 3 เดือนละ: 2500 บาท
- สำเนาแจ้งกองคลัง ทราบ ! ตั้งเบิกเงินในส่วนที่เกี่ยวข้องต่อไป
- จัดทำเรื่องเสนอ นายก ทราบ

☐ รับทราบ
☑ ดำเนินการตามเสนอ
☐ อนุมัติ

[redacted]

นายกเทศมนตรีตำบลแสนตุ้ง

ธุรการ
โทรศัพท์ 0-3952-5777 ต่อ 127 คุณพีรพงษ์ ผู้ประสานงาน
โทรสาร 0-3952-5778

[redacted]

99 Vibhavadi Rangsit Road, Lat Yao, Chatuchak, Bangkok 10900 Thailand.
Office : Tel : 66-2265-5678, Fax : 66-2265-5500 Hub : Tel : 66-2265-5555, Fax : 66-2265-5556
E-mail : pg@bangkokair.co.th Commercial Telex : 82654 BKP TH
www.bangkokair.com

รองปลัดเทศบาล รักษาราชการแทน
นายกเทศมนตรีตำบลแสนตุ้ง
15 ต.ค. 2553

ASIA'S BOUTIQUE AIRLINE | Bangkok Airways

ที่ 16-10-145

28 มิถุนายน 2561

เรื่อง ขออนุญาตทิ้งขยะที่บ่อทิ้งขยะบ้านร้อยรู
เรียน นายกเทศมนตรีเทศบาลตำบลแสนตุ้ง

ด้วย สนามบินตราด ในสังกัดบริษัท การบินกรุงเทพ จำกัด (มหาชน) มีการจัดการเก็บขยะภายในสนามบินตราดเป็นประจำทุกวัน เพื่อความสะอาดและไม่เป็นแหล่งสะสมของแมลงและเชื้อโรค ซึ่งตามข้อกำหนดของกรมควบคุมมลพิษ บ่อทิ้งขยะต้องตั้งอยู่ห่างจากแนวเขตสนามบินไม่น้อยกว่า 5 กิโลเมตร

แต่เนื่องจากสนามบินตราดไม่มีที่กำจัดขยะที่เหมาะสม จึงใคร่ขอความอนุเคราะห์นำขยะไปทิ้งที่บ่อขยะบ้านร้อยรู เพื่อความเป็นระเบียบและถูกต้องตามข้อกำหนดของกรมควบคุมมลพิษ โดยสนามบินตราดยินดีปฏิบัติตามกฎระเบียบของเทศบาลตำบลแสนตุ้งทุกประการ ผลเป็นประการใดโปรดแจ้งให้สนามบินตราดทราบด้วยเพื่อจะได้ดำเนินการต่อไป

จึงเรียนมาเพื่อพิจารณา

สนามบินตราด/TRAT AIRPORT
เลขส่งที่ 145
หน่วยงาน [redacted]
ลายชื่อผู้รับ
วันที่รับหนังสือ 29 มิ.ย. 61

ขอแสดงความนับถือ

[redacted]

ผู้จัดการสนามบินตราด

งานธุรการสนามบินตราด
คุณธีรฉัตร ประดิษฐศิลป์
อีเมล : tdxairport@bangkokair.com โทรศัพท์ : 0 3952 5777 ต่อ 3405 โทรสาร : 0-3952-5778

Fly Boutique.
Feel Unique.

Bangkok Airways Public Company Limited
99 Mu14 Vibhavadirangsit Road, Chom Phon,
Chatuchak, Bangkok 10900 Thailand
Office: Tel +66 (0) 2265 5678
Registration No.0107556000183
www.bangkokair.com

ใบเสร็จรับเงินค่ามูลฝอย เล่มที่ 47 เลขที่ 26

สำนักงานเทศบาลตำบลแสนตุ้ง

ได้รับเงินค่ามูลฝอยอัตรา.....ลิตร.....เดือน

ประจำเดือน ม.ค. 66 จาก บ.การบินกรุงเทพ จำกัด มหาชน

บ้านเลขที่.....ถนน.....ตำบลแสนตุ้ง อำเภอเขาสมิง

จังหวัดตราด เป็นเงิน 2500.- บาท.....สตางค์

ไว้แล้ว แต่วันที่ 26 ม.ค. 2566

[redacted] ผู้รับเงิน

หัวหน้าฝ่ายพัฒนารายได้ หัวหน้าหน่วยงานคลัง

ใบเสร็จรับเงินค่ามูลฝอย เล่มที่ 58 เลขที่ 09

สำนักงานเทศบาลตำบลแสนตุ้ง

ได้รับเงินค่ามูลฝอยอัตรา.....ลิตร.....เดือน

ประจำเดือน ก.พ. 66 จาก บ. การบินกรุงเทพ จำกัด (มหาชน

บ้านเลขที่.....ถนน.....ตำบลแสนตุ้ง อำเภอเขาสมิง

จังหวัดตราด เป็นเงิน 2,500.- บาท.....สตางค์

ไว้แล้ว แต่วันที่ 22 ก.พ. 2566

นางรัญญัหร[redacted] ผู้รับเงิน

หัวหน้าฝ่ายพัฒนารายได้ หัวหน้าหน่วยงานคลัง

ใบเสร็จรับเงินค่ามูลฝอย เล่มที่ 1 เลขที่ 17

สำนักงานเทศบาลตำบลแสนตุ้ง

ได้รับเงินค่ามูลฝอยอัตรา.....ลิตร.....เดือน

ประจำเดือน ส.ค. 66 จาก บ. ชารีนทรวงเทพ จำกัด (มหาชน)

บ้านเลขที่.....ถนน.....ตำบลแสนตุ้ง อำเภอเขาสมิง

จังหวัดตราด เป็นเงิน 2500.- บาท.....สตางค์

ไว้แล้ว แต่วันที่ 11 พ.ย. 2566

[redacted] ผู้รับเงิน

หัวหน้าฝ่ายพัฒนารายได้ หัวหน้าหน่วยงานคลัง

ใบเสร็จรับเงินค่ามูลฝอย เล่มที่ 81 เลขที่ 20

สำนักงานเทศบาลตำบลแสนตุ้ง

ได้รับเงินค่ามูลฝอยอัตรา.....ลิตร.....เดือน

ประจำเดือน เม.ย. 66 จาก บ. กรีนนครเทพ จำกัด มหาชน

บ้านเลขที่.....ถนน.....ตำบลแสนตุ้ง อำเภอเขาสมิง

จังหวัดตราด เป็นเงิน 2500.- บาท.....สตางค์

ไว้แล้ว แต่วันที่ 27 เม.ย. 2566

[redacted] ผู้รับเงิน

หัวหน้าหน่วยงานคลัง

ใบเสร็จรับเงินค่ามูลฝอย เล่มที่ 92 เลขที่ 30

สำนักงานเทศบาลตำบลแสนตุ้ง

ได้รับเงินค่ามูลฝอยอัตรา.....ลิตร.....เดือน

ประจำเดือน พ.ค. 66 จาก บ. การบินกรุงเทพ จำกัด (มหาชน)

บ้านเลขที่.....ถนน.....ตำบลแสนตุ้ง อำเภอเขาสมิง

จังหวัดตราด เป็นเงิน 2500.- บาท [redacted] สตางค์

ไว้แล้ว แต่วันที่ 30 พ.ค. 2566

[redacted] ผู้รับเงิน

หัวหน้าฝ่ายพัฒนารายได้ .....หัวหน้าหน่วยงานคลัง

ใบเสร็จรับเงินค่ามูลฝอย เล่มที่ 103 เลขที่ 35

สำนักงานเทศบาลตำบลแสนตุ้ง

ได้รับเงินค่ามูลฝอยอัตรา.....ลิตร.....เดือน

ประจำเดือน มิ.ย. 66 จาก บ. การบินกรุงเทพ จำกัด (มหาชน)

บ้านเลขที่.....ถนน.....ตำบลแสนตุ้ง อำเภอเขาสมิง

จังหวัดตราด เป็นเงิน 2500.- บาท.....สตางค์

ไว้แล้ว แต่วันที่ 28 มิ.ย. 2566

[redacted] ผู้รับเงิน

หัวหน้าฝ่ายพัฒนารายได้ .....หัวหน้าหน่วยงานคลัง

เอกสารแนบที่ 14

คู่มือการดำเนินงานสนามบินตราด

ส่วนที่ 4.12 การบริหารจัดการเกี่ยวกับอันตรายที่เกิดจากสัตว์

4.12.1 วัตถุประสงค์

ปัญหาอากาศยานอุบัติเหตุจากการชนสัตว์ทั้งบนพื้นและขณะอยู่ในอากาศบริเวณสนามบินและบริเวณใกล้เคียง สนามบินเป็นสาเหตุให้เกิดความเสียหายแก่ชีวิตและทรัพย์สินเป็นอย่างมาก เพื่อให้เกิดความปลอดภัยต่อการปฏิบัติการบิน สนามบินตราดจึงจัดทำคู่มือสนามบินเรื่องการบริหารจัดการอันตรายจากสัตว์ขึ้น โดยคำนึงถึงประเด็นทั้งด้านความปลอดภัยและสิ่งแวดล้อม

4.12.2 หน้าที่ความรับผิดชอบ

4.12.2.1 ผู้จัดการสนามบินตราด และรองผู้จัดการสนามบินตราด มีหน้าที่ในการจัดให้มีการบริหารจัดการอันตรายจากสัตว์ให้เป็นไปตามมาตรฐานที่สำนักงานการบินพลเรือนแห่งประเทศไทยกำหนด

4.12.2.2 งานปฏิบัติการในเขตการบิน มีหน้าที่จัดทำคู่มือการดำเนินงานสนามบินในส่วนที่เกี่ยวข้องให้สอดคล้องกับระเบียบ ข้อบังคับ ประกาศ หรือมาตรฐานที่เกี่ยวข้องกับการบริหารจัดการอันตรายจากสัตว์ของสำนักงาน การบินพลเรือนแห่งประเทศไทย

4.12.2.3 หัวหน้างานปฏิบัติการในเขตการบินมีหน้าที่เก็บข้อมูลที่ใช้สำหรับประเมินอันตรายจากสัตว์ประเมินอันตรายจากสัตว์ และจัดทำแผนบริหารจัดการอันตรายจากสัตว์

4.12.2.4 พนักงานตรวจความปลอดภัยเขตการบิน มีหน้าที่รับผิดชอบในการนำมาตรการบริหารจัดการอันตรายจากสัตว์มาใช้เพื่อลดอันตรายที่อาจเกิดขึ้น

4.12.3 รายชื่อและเบอร์ติดต่อผู้รับผิดชอบหลักในการบริหารจัดการเกี่ยวกับอันตรายที่เกิดจากสัตว์[50]

ผู้รับผิดชอบหลักในการบริหารจัดการเกี่ยวกับอันตรายที่เกิดจากสัตว์			
ตำแหน่ง	ชื่อ-สกุล	เบอร์ติดต่อ	
		ในเวลาราชการ	นอกเวลาราชการ
หัวหน้างานปฏิบัติการในเขตการบิน	นายบดินทร์ ไทยยิ้ม	039525777 ต่อ 3413	0858376511

4.12.4 กฎหมาย ระเบียบ ข้อบังคับ หรือประกาศที่เกี่ยวข้อง

สนามบินตราดได้จัดทำมาตรฐานการบริหารจัดการเกี่ยวกับอันตรายที่เกิดจากสัตว์ขึ้น โดยอ้างอิงและสอดคล้องกับกฎ ระเบียบ ข้อกำหนด และแนวทางดังต่อไปนี้

4.12.4.1 ระเบียบกรมการบินพลเรือน ว่าด้วยมาตรฐานของคู่มือการดำเนินงานสนามบิน พ.ศ. ๒๕๕๖

[50] ระเบียบกรมการบินพลเรือน ว่าด้วยมาตรฐานของคู่มือการดำเนินงานสนามบิน พ.ศ. ๒๕๕๖ ข้อ ๗ (๔) (ฎ) ๓)

4.12.4.2 ข้อบังคับของคณะกรรมการการบินพลเรือน ฉบับที่ ๘๑ ว่าด้วยการจัดทำคู่มือการดำเนินงานสนามบิน

4.12.4.3 ICAO Doc 9774, Manual on Certification of Aerodromes

4.12.4.4 ICAO Doc 9137 Part 3, Wildlife Control and Reduction

4.12.4.5 COSCAP-South Asia, Aerodrome Manual

4.12.4.6 FAA. Wildlife Hazard Management at Airports: A Manual for Airport Personnel

4.12.5 การรายงานอากาศยานชนสัตว์

สนามบินตราดจะทำการรายงานอันตรายจากสัตว์ให้สำนักงานการบินพลเรือนแห่งประเทศไทยทราบ โดยใช้แบบรายงานที่สำนักงานการบินพลเรือนแห่งประเทศไทยกำหนด ภาคผนวก ฎ เมื่อเกิดเหตุการณ์ดังต่อไปนี้

4.12.5.1 มีผู้พบเห็นอากาศยานชนสัตว์

4.12.5.2 พบหลักฐานหรือความเสียหายบนตัวอากาศยานที่เป็นไปได้ว่าเกิดจากอากาศยานชนสัตว์

4.12.5.3 พบซากสัตว์ ไม่ว่าจะเป็นบางส่วนหรือทั้งหมดในพื้นที่ดังต่อไปนี้

ก. ภายในระยะ 75 เมตร จากเส้นกึ่งกลางทางวิ่ง หรือ 150 เมตรจากปลายทางวิ่ง เว้นแต่พิสูจน์ทราบได้ว่าซากดังกล่าวไม่ได้เกิดจากการถูกอากาศยานชน

ข. ในเขตทางวิ่งหรือพื้นที่อื่น ๆ ทั้งในและนอกสนามบินที่มีเหตุผลเพียงพอจะเชื่อได้ว่าเกิดจากอากาศยานชน

4.12.5.4 พบฝูงนกหรือสัตว์อื่นเป็นจำนวนมากไม่ว่าจะในหรือนอกเขตสนามบิน และฝูงนกหรือสัตว์ดังกล่าวอาจส่งผลเสียต่อการปฏิบัติการบิน

4.12.6 การประเมินอันตรายจากสัตว์[51]

4.12.6.1 สนามบินตราดจัดให้มีการเก็บข้อมูลสัตว์และตรวจสอบสภาพแวดล้อมในเขตสนามบินและบริเวณใกล้เคียง ด้วยการนับชนิดนกและสัตว์อื่น ๆ สำรวจแหล่งอาหาร แหล่งที่อยู่อาศัย แหล่งน้ำ และแหล่งผสมพันธุ์ เพื่อนำข้อมูลมาวิเคราะห์และประเมินผล เพื่อวางแผนในการป้องกัน และกำหนดมาตรการในการบรรเทาอันตรายจากสัตว์

4.12.6.2 สนามบินตราดมีการบันทึกและเก็บข้อมูลนกและสัตว์เป็นประจำทุกวัน จัดให้มีการสำรวจพื้นที่โดยรอบปีละ 3 ครั้งตามฤดูกาล (ฤดูร้อน ฤดูฝน และฤดูหนาว) และจัดทำสรุปรายฤดูกาล

4.12.6.3 สนามบินตราดจัดให้มีการทำการประเมินอันตรายจากสัตว์ทุก ๆ 1 ปี โดยมีรายละเอียดอย่างน้อยดังต่อไปนี้

ก. วิเคราะห์เหตุการณ์การเกิดอากาศยานชนสัตว์

[51] ระเบียบกรมการบินพลเรือน ว่าด้วยมาตรฐานของคู่มือการดำเนินงานสนามบิน พ.ศ. ๒๕๕๖ ข้อ ๗ (๔) (ฎ) ๑)

ข. การระบุชนิด ประเภท และพันธุ์สัตว์ จำนวน สถานที่ และเส้นทางการเคลื่อนที่ประจำวัน และประจำฤดูกาล

ค. การระบุพื้นที่หรือสิ่งดึงดูดสัตว์ให้เข้ามาในเขตสนามบิน

ง. อันตรายที่อาจเกิดแก่การปฏิบัติการบิน

จ. ข้อแนะนำในการปฏิบัติเพื่อป้องกันบรรเทาอันตรายจากสัตว์

4.12.6.4 การประเมินอันตรายจากสัตว์ของสนามบินตราดจะใช้ Risk Matrix เข้ามาเป็นรูปแบบในการประเมินความเสี่ยงของสัตว์แต่ละชนิดและลำดับความสำคัญในการบริหารจัดการ เพื่อให้เกิดความปลอดภัยสูงสุดโดยใช้ทรัพยากรน้อยที่สุด

4.12.6.5 สนามบินตราดจะทำการประเมินผลการปฏิบัติตามมาตรการบริหารจัดการอันตรายจากสัตว์ทุกปีเพื่อวิเคราะห์เทคนิคหรือวิธีการในการบริหารจัดการสัตว์ที่มีประสิทธิภาพสูงสุด และปรับปรุง หรือเปลี่ยนแปลงมาตรการที่ไม่ได้ผล

4.12.7 แผนการบริหารจัดการอันตรายจากสัตว์[52]

หลังจากทำการประเมินอันตรายจากสัตว์แล้วเสร็จ สนามบินตราดจะจัดทำแผนการบริหารจัดการอันตรายจากสัตว์ โดยอ้างอิงจากการประเมินอันตรายจากสัตว์ที่จัดทำขึ้นตามข้อมูลที่ได้เก็บไว้ โดยแผนการบริหารจัดการอันตรายจากสัตว์ (Wildlife Hazard Management Plan) จะครอบคลุมหัวข้อต่าง ๆ ดังต่อไปนี้เป็นอย่างน้อย

4.12.7.1 คณะกรรมการบริหารจัดการอันตรายจากสัตว์

4.12.7.2 เป้าหมายและวัตถุประสงค์ในการบริหารจัดการอันตรายจากสัตว์ วันเริ่มต้นและวันสิ้นสุดแผน

4.12.7.3 ขั้นตอนการจัดการอันตรายจากสัตว์ รวมถึง การติดต่อสื่อสารกับหอควบคุมการจราจรทางอากาศและนักบิน และขั้นตอนในการเข้าไปจัดการสัตว์อันตรายต่อการบิน

4.12.7.4 เทคนิคและวิธีการบริหารจัดการอันตรายจากสัตว์

4.12.7.5 ใบอนุญาตจากหน่วยงานต่าง ๆ (ถ้ามี)

4.12.7.6 ทรัพยากรที่ใช้ในการบริหารจัดการอันตรายจากสัตว์

4.12.7.7 การฝึกอบรม

4.12.7.8 การทบทวน ปรับปรุง และพัฒนาแผน

4.12.8 มาตรการป้องกันและบรรเทาอันตรายจากสัตว์[53]

สนามบินตราดมีมาตรการในการป้องกันและการบรรเทาอันตรายจากสัตว์ 4 ประเภท ได้แก่ มาตรการ ในการปรับปรุงสภาพแวดล้อม มาตรการรบกวนและขับไล่ที่ไม่รุนแรง มาตรการรุนแรง และการเปลี่ยนแปลงตารางบิน

[52] ระเบียบกรมการบินพลเรือน ว่าด้วยมาตรฐานของคู่มือการดำเนินงานสนามบิน พ.ศ. ๒๕๕๖ ข้อ ๗ (๔) (ฎ) ๒)

[53] ระเบียบกรมการบินพลเรือน ว่าด้วยมาตรฐานของคู่มือการดำเนินงานสนามบิน พ.ศ. ๒๕๕๖ ข้อ ๗ (๔) (ฎ) ๒)

©BANGKOK AIRWAYS PUBLIC COMPANY LIMITED

4.12.8.1 การปรับปรุงสภาพแวดล้อม

สนามบินตราดทำการปรับปรุงสภาพแวดล้อมไม่ให้เป็นที่อยู่อาศัยของสัตว์หรือดึงดูดสัตว์ตลอดจนขัดขวางการเข้าถึงพื้นที่สนามบินดังต่อไปนี้

ก. ทำการล้อมรั้วสนามบินและเขตการบินเพื่อป้องกันสัตว์หลุดลอดเข้าไปยังเขตการบินโดยปัจจุบันทำการล้อมรั้วสนามบินแล้ว และกำลังอยู่ในขั้นตอนดำเนินการล้อมรั้วเขตการบิน

ข. ไม่ปลูกพืชหรือผักที่ให้ผลผลิตที่ดึงดูดหนอน แมลง นก และสัตว์ฟันแทะอื่น ๆ

ค. มีการรักษาระดับความสูงของหญ้าไม่ให้สั้นหรือยาวเกินไปจนเป็นแหล่งดึงดูดนก

ง. ไม่ทำการเลี้ยงสัตว์ในเขตสนามบิน เนื่องจากการเลี้ยงสัตว์อาจดึงดูดสัตว์อีกชนิดเข้ามาในเขตสนามบิน

จ. หากมีการตัดหญ้า สนามบินจะทำการเก็บหญ้าออกจากพื้นที่ทันที เนื่องจากเศษหญ้าอาจมีสัตว์ขนาดเล็ก แมลง หรือตัวอ่อนของแมลงอยู่ ทำให้ดึงดูดนก

ฉ. ปิดฝาถังขยะทุกใบให้มิดชิด ป้องกันไม่ให้มีนกหรือสัตว์มาขุดคุ้ยเศษอาหารหรือเศษขยะ และให้พนักงานของทุกภาคส่วนช่วยเหลือในการดูแลความสะอาดพื้นที่

ช. ทำการขุดลอกรางระบายน้ำเป็นประจำ เพื่อไม่ให้เป็นที่สะสมของตะกอนและไม้น้ำอันจะมาซึ่งสัตว์ที่เป็นเหยื่อ

ซ. ทำการจัดเก็บเศษวัสดุก่อสร้างและสิ่งของที่ไม่ได้ใช้งานให้เป็นระเบียบ ไม่ให้เป็นที่อยู่อาศัย และแหล่งหากินของสัตว์

ฌ. หากเป็นไปได้ สนามบินตราดจะขอความร่วมมือชุมชนภายนอกในการวางผังเมืองเพื่อไม่ให้เกิดเส้นทางหากินของนกที่จะผ่านสนามบิน

4.12.8.2 การรบกวนและขับไล่

แม้สนามบินตราดจะทำการปรับปรุงสภาพแวดล้อมไม่ให้เป็นที่อยู่อาศัยของสัตว์แล้วแต่พื้นที่โดยรอบสนามบินตราดเป็นสวนยางและไร่สับปะรด ทำให้ยังมีสัตว์เข้ามาหากินภายในสนามบิน สนามบินจึงกำหนดมาตรการในการรบกวนและขับไล่สัตว์ดังต่อไปนี้

ก. ใช้ประทัดในการขับไล่นกหรือสัตว์ที่เข้ามาบริเวณเขตการบิน

ข. ใช้เสียงในการขับไล่ เช่น เสียงแตรรถตรวจสนามบิน

ค. ทำการขับรถเข้าไปเพื่อทำการขู่ให้ตกใจ

ง. ทำการดักและนำไปปล่อยพื้นที่อื่น

4.12.8.3 การใช้ความรุนแรง

ในกรณีที่การขับไล่ไม่ได้ผล และสัตว์อันตรายก่อให้เกิดความเสี่ยงที่จะทำให้เกิดอุบัติเหตุ สนามบินตราดจำเป็นต้องใช้ความรุนแรงในการกำจัดสัตว์ที่อันตรายต่อการบินเพื่อปกป้องชีวิต และทรัพย์สินของผู้โดยสารที่ใช้บริการการขนส่งทางอากาศ โดยสนามบินอาจใช้มาตรการดังต่อไปนี้

©BANGKOK AIRWAYS PUBLIC COMPANY LIMITED

ก. ใช้ตาข่ายหรือกับดัก

ข. ทำการเก็บไข่และทำลายรัง

ค. ทำการฆ่า (หากจำเป็น)

4.12.8.4 การเปลี่ยนแปลงตารางบิน

การเปลี่ยนแปลงตารางบินเป็นมาตรการสุดท้าย ใช้ในกรณีที่มาตรการต่าง ๆ ที่กล่าวมาไม่ได้ผล สนามบินตราดจะติดต่อหอควบคุมการจราจรทางอากาศเพื่อแจ้งให้นักบินทราบ และประสานไปยังสายการบินต่าง ๆ เพื่อแจ้งแนวทางปฏิบัติและแจ้งให้ทราบเมื่อปลอดภัยแล้ว

4.12.9 การขนถ่ายสัตว์ในสนามบิน

ในกรณีที่มีการขนถ่ายปศุสัตว์ สนามบินตราดกำหนดให้มีการปฏิบัติตามแนวทางดังต่อไปนี้[54]

4.12.9.1 ผู้ดำเนินการเดินอากาศหรือผู้ให้บริการภาคพื้นที่ต้องการขนส่งปศุสัตว์ ต้องแจ้งให้หัวหน้างานปฏิบัติการในเขตการบินก่อนการขนส่งปศุสัตว์ดังกล่าวอย่างเป็นลายลักษณ์อักษร โดยแจ้งวิธีการขนส่งและเที่ยวบินเอาไว้ด้วย

4.12.9.2 กรณีการขนถ่ายสัตว์ที่ไม่ได้อยู่ในกรงหรือคอนเทนเนอร์ จะต้องทำการขนถ่ายในพื้นที่ที่ห่างจากพื้นที่ปฏิบัติการบิน อยู่นอกเขตการบิน และต้องได้รับการอนุญาตจากหัวหน้างานปฏิบัติการในเขตการบิน หากไม่สามารถทำการขนถ่ายสัตว์นอกเขตการบินได้ ผู้ดำเนินการเดินอากาศ หรือผู้ให้บริการภาคพื้นจะต้องจัดทำเส้นทางเดินที่ปลอดภัยระหว่างประตูอากาศยานไปจนถึงพื้นที่ขนส่ง โดยต้องแน่ใจว่าสัตว์จะไม่หลุดออกไปยังเขตการบิน

4.12.9.3 การขนส่งสัตว์โดยการทำเส้นทางให้สัตว์เดินในเขตการบินจะต้องได้รับอนุญาตจากสนามบินก่อน โดยส่งเอกสารขออนุญาตที่อธิบายวิธีการขนส่ง อุปกรณ์ที่ใช้ และมาตรการความปลอดภัยให้แก่หัวหน้างานปฏิบัติการในเขตการบินก่อนวันขนส่งอย่างน้อย 7 วัน ทั้งนี้ สนามบินตราดสงวนสิทธิ์ในการร้องขอให้เพิ่มเติมมาตรการที่เหมาะสมได้ตามแต่เห็นสมควร

4.12.9.4 หัวหน้างานปฏิบัติการในเขตการบินหรือตัวแทนจะทำการควบคุมดูแลการขนถ่ายปศุสัตว์ และติดต่อประสานกับหอควบคุมการจราจรทางอากาศตลอดเวลา

4.12.9.5 กรณีที่สัตว์หลุด หัวหน้างานปฏิบัติการในเขตการบินต้องแจ้งให้ผู้จัดการสนามบินทราบทันทีหากสัตว์หลุดในเขตการบิน ให้เป็นความรับผิดชอบหลักของงานปฏิบัติการเขตการบินหากสัตว์หลุดนอกเขตการบิน ให้เป็นความรับผิดชอบหลักของผู้ทำการขนส่ง โดยทุกหน่วยจะต้องคำนึงถึงความปลอดภัยของสาธารณะเป็นสำคัญ

4.12.9.6 เมื่อทำการขนส่งแล้วเสร็จ หัวหน้างานปฏิบัติการในเขตการบินหรือตัวแทนจะต้องแน่ใจว่าผู้ดำเนินการขนส่งปศุสัตว์ทำความสะอาดพื้นที่เรียบร้อย และพื้นที่ที่ใช้ไม่เกิดความเสียหาย

[54] มาตรฐานนี้ไม่ใช้กับสัตว์เลี้ยงที่โดยปกติแล้วจะอยู่ในกรงและเช็คอินที่เคาท์เตอร์เช็คอินหรือส่งไปกับสินค้า (Cargo)

©BANGKOK AIRWAYS PUBLIC COMPANY LIMITED

4.12.9.7 ผู้ทำการขนส่งปศุสัตว์เป็นผู้รับผิดชอบในการปฏิบัติตามกฎหมายต่าง ๆ ที่เกี่ยวข้องกับการขนส่งปศุสัตว์ แต่ไม่เกี่ยวข้องกับการบิน

©BANGKOK AIRWAYS PUBLIC COMPANY LIMITED

ภาคผนวก ฏ.

แบบรายงานอันตรายจากสัตว์

CAAT
สำนักงานการบินพลเรือนแห่งประเทศไทย
The Civil Aviation Authority of Thailand

BIRD/WILDLIFE STRIKE REPORTING FORM

Send to:

Operator .....

Aircraft Make/Model .....

Engine Make/Model .....

Aircraft Registration .....

Date day ..... month ..... year .....

Local Time .....

dawn ☐ day ☐ dusk ☐ night ☐

Aerodrome Name .....

Runway Used .....

Location if En Route .....

Height AGL ..... ft

Speed (IAS) ..... kt

Phase of Flight

parked	☐	enroute	☐
taxi	☐	descent	☐
take-off run	☐	approach	☐
climb	☐	landing roll	☐

Part(s) of Aircraft

	Struck	Damaged
radome	☐	☐
windshield	☐	☐
nose (excluding above)	☐	☐
engine no. 1	☐	☐
2	☐	☐
3	☐	☐
4	☐	☐
propeller	☐	☐
wing/rotor	☐	☐
fuselage	☐	☐
landing gear	☐	☐
tail	☐	☐
lights	☐	☐
other (specify)	☐	☐

Effect on flight

none	☐
aborted take-off	☐
precautionary landing	☐
engines shut down	☐
other (specify)	☐

Sky condition

no cloud	☐
some cloud	☐
overcast	☐

Precipitation

fog	☐
rain	☐
snow	☐

Bird/Wildlife Species * .....

Number of Birds/Wildlife

	Seen	Struck
1	☐	☐
2-10	☐	☐
11-100	☐	☐
more	☐	☐

Size of Birds/Wildlife

small	☐
medium	☐
large	☐

Pilot Warned of Birds/Wildlife

yes ☐ no ☐

Remarks (describe damage, injuries and other pertinent information)

.....

.....

.....

.....

Reported by .....
(Optional)

* Send all bird remains including feather fragments to:

THIS INFORMATION IS REQUIRED FOR AVIATION SAFETY

The Civil Aviation Authority of Thailand 333/105 Lak Si Plaza, Khampheng Phet 6 Rd., Talat Bang Khen, Lak Si, Bangkok 10210 Tel. +66(0) 2-568-8826 E-Mail flightreport@caat.or.th

©BANGKOK AIRWAYS PUBLIC COMPANY LIMITED

CAAT
สำนักงานการบินพลเรือนแห่งประเทศไทย
The Civil Aviation Authority of Thailand

SUPPLEMENTARY BIRD/WILDLIFE STRIKE REPORTING FORM
OPERATOR COSTS AND ENGINE DAMAGE INFORMATION

A. BASIC DATA

Operator .....

Aircraft Make/Model.....

Engine Make/Model .....

Aircraft Registration.....

Date day ..... month ..... year .....

Aerodrome/Location if known .....

B. COST INFORMATION

Aircraft time out of service ..... hours

Estimated cost of repairs or replacement U.S.$ (in thousands).....

Estimated other costs

(e.g. loss of revenue, fuel, hotels) U.S.$ (in thousands).....

C. SPECIAL INFORMATION ON ENGINE DAMAGE STRIKE

Engine position	1	2	3	4
Reason for failure/shutdown				
uncontained failure	☐	☐	☐	☐
fire	☐	☐	☐	☐
shutdown - vibration	☐	☐	☐	☐
shutdown - temperature	☐	☐	☐	☐
shutdown - fire warning	☐	☐	☐	☐
shutdown - other (specify)	☐	☐	☐	☐
shutdown - unknown	☐	☐	☐	☐
Estimated percentage of thrust loss *				
Estimated number of birds ingested				

Bird/Wildlife species .....

* These may be difficult to determine but even estimates are useful.

Send all bird remains/feather fragments to:

Reported by .....

The Civil Aviation Authority of Thailand 333/105 Lak Si Plaza, Khampheng Phet 6 Rd. Talat Bang Khen, Lak Si, Bangkok 10210 Tel. +66(0) 2 568 8826 E-Mail flightreport@caat.or.th

เอกสารแนบที่ 15

แผนการการจัดการ ควบคุม แหล่งน้ำที่เป็นแหล่งอาศัย ของสัตว์น้ำและสัตว์สะเทินบกสะเทินน้ำ ซึ่งดึงดูดนกประเภทกินสัตว์น้ำ

6.2. **การปรับปรุงแหล่งที่อยู่อาศัย**

6.2.1. **แหล่งที่อยู่อาศัยภายในสนามบิน**

แหล่งที่อยู่อาศัยของสัตว์ภายในสนามบิน พบว่า สนามบินมีแหล่งน้ำที่เป็นบ่อน้ำ จำนวน 2 บ่อ , แหล่งน้ำที่เป็นลำธาร จำนวน 3 สาย , คูน้ำตลอดแนวทางวิ่งทั้ง 2 ข้าง

- การจัดการแหล่งน้ำในสนามบิน

ก. การบำรุงรักษาจัดการบ่อน้ำ

ก) บ่อน้ำภายในสนามบิน จำนวน 2 บ่อ

บ่อที่ 1 อยู่ในพื้นที่บริเวณสนามบินด้านทิศตะวันตกเฉียงใต้ของอาคารผู้โดยสารใกล้กับอาคารดับเพลิงและกู้ภัย ขนาดประมาณ 14,000 ตารางเมตร เป็นแหล่งอาศัยของสัตว์น้ำ เช่น ปลา และสัตว์ครึ่งบกน้ำ เช่น กบ , เขียด อันเป็นแหล่งอาหารของนกเหยี่ยวแดง โดยสนามบินจะดำเนินการลดจำนวนประชากรสัตว์น้ำ โดยการใช้อวนลาก ใช้ตาข่ายดัก และการทอดแห ดำเนินการในทุก 3 เดือน โดยพนักงานดับเพลิงและกู้ภัย เพื่อไม่ให้เป็นแหล่งอาหารของนกเหยี่ยวแดง และดำเนินการติดตั้งตาข่ายกันนกเพื่อไม่ให้นกเข้าถึงบ่อน้ำ ควบคุมและกำจัดวัชพืชตามบริเวณขอบคูระบายน้ำอย่างสม่ำเสมอ รวมทั้งเก็บเศษหญ้าที่ตัดแล้วไปทิ้งให้เรียบร้อย ควบคุม และกำจัดพืชลอยน้ำรวมทั้งพืชใต้ผิวน้ำ เช่น หญ้า กก บัว สาหร่าย โดยการตัด การขุดลอกหรือการใช้สารเคมี บริเวณขอบคู ทางระบายน้ำ ปรับให้มีความลาดชัน 4 ต่อ 1 ถ้าปรับเปลี่ยนเป็นผนังคอนกรีตได้ทั้งหมดก็จะเป็นผลดีในการจัดการในระยะยาว

บ่อที่ 2 อยู่ในพื้นที่บริเวณด้านหน้าหอควบคุมการจราจรทางอากาศ ขนาดประมาณ 64 ตารางเมตร เป็นแหล่งอาศัยของแมลงที่บินอยู่เหนือผิวน้ำและอาศัยเป็นที่ขยายพันธ์ อันเป็นแหล่งอาหารของนกแอ่นบ้าน โดยสนามบินจะดำเนินการปิดปากบ่อด้วยการใช้แพไม้ไผ่ หรือใช้ผ้ามุ้งมาปิดคลุมปากบ่อ

บ่อที่ 3 อยู่ในพื้นที่บริเวณด้านหน้าคลังน้ำอากาศยาน BAFS ขนาดประมาณ 510 ตารางเมตร ไม่พบกิจกรรมของนกและสัตว์ต่างๆ ปัจจุบันสนามบินปล่อยให้หญ้าขึ้นปกคลุมไม่ให้นกที่หากินตามพื้นที่โล่งเข้าไปหากินในบริเวณพื้นที่ดังกล่าว

ข. การบำรุงรักษาจัดการลำธาร

ควบคุม และกำจัดพืชลอยน้ำรวมทั้งพืชใต้ผิวน้ำ เช่น หญ้า กก บัว สาหร่าย โดยการตัด การขุดลอกบริเวณขอบคูทางระบายน้ำ

ค. การบำรุงรักษาจัดการคูน้ำ

คูน้ำต้องได้รับการบำรุงรักษาอย่างสม่ำเสมอ เพื่อให้ความจุ การทำงาน และโครงสร้างของคูน้ำเป็นไปตามการออกแบบ เพื่อลดแหล่งอาหารและแหล่งหากินของสัตว์ สนามบินได้จัดเจ้าหน้าที่ดูแลคูน้ำในเขตรั้วและเขตการบิน มีการซ่อมบำรุงคูน้ำและปรับปรุงพัฒนา ได้แก่

มาตรการ	ความถี่	ผู้รับผิดชอบ
การขุดลอกคูน้ำ การกำจัดตะกอนดิน	ทุก 1 ปี	งานซ่อมบำรุงทางวิ่งทางขับ
เก็บเศษหญ้าหรือเศษต้นไม้บริเวณคูน้ำ	ทุกครั้งที่ตัดหญ้า	งานซ่อมบำรุงทางวิ่งทางขับ
การทำการซ่อมบำรุงและการเก็บขยะทำความสะอาดคูน้ำ	ทุกไตรมาส	งานซ่อมบำรุงทางวิ่งทางขับ

6.2.2. **การจัดการพื้นหญ้า**

กิจกรรมในการบำรุงรักษาพืชพรรณในพื้นหญ้าทั้งการตัดหญ้า ได้แก่ การพรวนดินการตัดแต่งพืชพรรณที่ใช้สำหรับประดับตกแต่ง การใช้ยาฆ่าหญ้ารวมถึงกิจกรรมอื่นๆ ทางการเกษตรที่ใช้ในการควบคุมความสูงของหญ้า และแหล่งหากินของสัตว์ การบริหารจัดการหญ้านั้น มักจะทำควบคู่ไปกับการปรับภูมิทัศน์ในสนามบิน

การตัดหญ้าเป็นวิธีที่ใช้กันทั่วไปในการบริหารจัดการพืชพรรณต่าง ๆ พนักงานซ่อมบำรุงจะใช้เครื่องตัดหญ้าทั้งแบบสะพายบ่า แบบเข็น หรือรถไถ่ตัดหญ้าแบบขับ เพื่อควบคุมความสูงของหญ้าในพื้นที่ให้เป็นไปตามแผน สำหรับเขตการบินจะใช้พนักงานซ่อมบำรุงตัดหญ้า ในช่วงที่จะทำการตัดหญ้าบ่อยที่สุด คือ ฤดูฝน ส่วนการตัดหญ้าในภูมิทัศน์อาจทำบ่อยถึงอาทิตย์ละครั้งในฤดูกาลที่หญ้าเติบโต

การตัดแต่งกิ่งส่วนใหญ่จะจำกัดให้อยู่ในเฉพาะพื้นที่ภูมิทัศน์ และทำมากที่สุดในฤดูหนาวเมื่อต้นไม้ผลัดใบและหยุดการเจริญเติบโต ต้นไม้และพุ่มไม้ขนาดเล็กอาจได้รับการตัดแต่งกิ่งตลอดปีหากมีความจำเป็น ก่อนที่จะทำการตัดแต่งต้นไม้ จะต้องทำการสำรวจต้นไม้ที่เป็นแหล่งสร้างรัง และทำบัญชีรายชื่อพันธุ์สัตว์โดยสนามบินร่วมกับผู้เชี่ยวชาญด้านสัตว์ป่า ซึ่งหากมีการสำรวจพบรังของสัตว์ในบัญชีรายชื่อที่ได้จัดทำนี้จะทำการย้ายรังสัตว์ออกไปนอกพื้นที่

การใช้ยาฆ่าหญ้า เช่น นิโกซัลฟูรอน+อาทราซีน จะใช้ในพื้นที่ที่มีการบริหารจัดการเป็นกิจวัตร นอกจากนี้ยังใช้ยาฆ่าหญ้าในการซ่อมบำรุงถนนที่เป็นกรวดและทางวิ่ง เพื่อป้องกันเครื่องหมายทางวิ่ง ป้องกันสัญลักษณ์ของทางวิ่ง ทางขับ และรั้วให้มองเห็นได้เสมอ อีกทั้งยังใช้ยาฆ่าหญ้ากับพื้นที่ภูมิทัศน์ เพื่อป้องกันวัชพืชและรักษาระดับความสวยงาม ยาฆ่าหญ้าเหล่านี้มีประสิทธิภาพในการควบคุมวัชพืชได้ดีกว่าการใช้เครื่องจักรหรือเครื่องมือในการควบคุม เนื่องจากยาฆ่าหญ้าสามารถป้องกันการแตกหน่อได้

ในการควบคุมความสูงหญ้าของสนามบินจะมีการปฏิบัติดังต่อไปนี้

- การตัดหญ้าในพื้นที่บริเวณเขตการบินให้มีความสูงไม่เกิน 5 เซนติเมต
- การตัดหญ้าในพื้นที่นอกเขตการบินให้มีความสูงระหว่าง 15-20 เซนติเมตร

©BANGKOK AIRWAYS PUBLIC COMPANY LIMITED

เอกสารแนบที่ 16

แผนการปฏิบัติการเขตการบินสนามบิน

แผนการปฏิบั...าน งานปฏิบัติการในเขตการบิน ประจำเดือน ...ราคม 2566

ที่	สิ่งที่ต้องทำ	ผู้รับผิดชอบ	ทรัพยากรที่ใช้	สัปดาห์ที่ 1	สัปดาห์ที่ 2	สัปดาห์ที่ 3	สัปดาห์ที่ 4	ผลการปฏิบัติ
				1 - 7 ม.ค. 66	8 - 14 ม.ค. 66	15 - 21 ม.ค. 66	22 - 31 ม.ค. 66	
แผนงานที่ปฏิบัติเป็นประจำ								
1	การกำกับดูแลการปฏิบัติงานในเขตการบิน สนามบินตราด		- QP-BV-BV052					
2	ตรวจสอบความปลอดภัยพื้นที่เขตการบินประจำวัน		- QP-BV-BV053 - QP-BV-BV126 - FM-BV-TDXBG029 - FM-BV-TDXBG030 - FM-BV-TDXBG035 - วิทยุสื่อสาร - โทรศัพท์มือถือ/Line - รถยนต์ TDX07 - กล้องส่องทางไกล - PPE					
3	ตรวจเฝ้าระวังการดำเนินงานในเขตการบิน							
4	การจัดการอันตรายจากสัตว์ในพื้นที่เขตการบิน							
5	ตรวจสอบและควบคุมสิ่งกีดขวางประจำวัน							
6	การควบคุมความปลอดภัยในการก่อสร้าง							
7	การควบคุมการปฏิบัติงานเมื่อสภาวะทัศนวิสัยต่ำ		คู่มือการปฏิบัติเมื่อทัศนวิสัยต่ำ สนามบินตราด					
8	การควบคุมยานพาหนะในพื้นที่เขตการบิน - การออกบัตรสำหรับยานพาหนะ - ควบคุมกฎ/ระเบียบการขับขี่ในเขตการบิน		- คู่มือการควบคุมยานพาหนะในพื้นที่เขตการบิน - แบบฟอร์มคำขอมีบัตรสำหรับยานพาหนะฯ					

ที่	สิ่งที่ต้องทำ	ผู้รับผิดชอบ	ทรัพยากรที่ใช้	สัปดาห์ที่ 1	สัปดาห์ที่ 2	สัปดาห์ที่ 3	สัปดาห์ที่ 4	ผลการปฏิบัติ
				1 - 7 ม.ค. 66	8 - 14 ม.ค. 66	15 - 21 ม.ค. 66	22 - 31 ม.ค. 66	
9	ดำเนินการติดตามการแก้ไขสภาพไม่ปลอดภัยในเขตการบิน		- FM-BV-TDXBG036					
10	- การจัดการลานจอดอากาศยาน - การจัดการความปลอดภัยในลานจอด		คู่มือการดำเนินงานสนามบิน					
11	การตรวจสอบสิ่งปลูกสร้างหรืออาคารที่ไม่ได้ใช้งานภายในสนามบิน		- คู่มือการดำเนินงานสนามบิน - FM-BV-TDXBG029					
12	ตรวจสอบการตรวจพิเศษ *(ในกรณีเกิดเหตุการณ์ไม่ปกติ)*		- FM-BV-TDXBG034					
13	จัดทำแผนการปฏิบัติงานประจำเดือนกุมภาพันธ์		- คอมพิวเตอร์ - อุปกรณ์สำนักงาน					
14	จัดทำรายงานสรุปผลการปฏิบัติงานประจำเดือน ธันวาคม 2565		- คอมพิวเตอร์ - อุปกรณ์สำนักงาน		8, 9, 10			
15	จัดทำรายงานปัญหาที่พบ ข้อเสนอแนะ และแนวทางแก้ไขให้ผู้บังคับบัญชาทราบ		- คอมพิวเตอร์ - อุปกรณ์สำนักงาน		8, 9, 10			
16	บันทึกสถิติต่าง ๆ ที่เกี่ยวข้อง		- คอมพิวเตอร์ - อุปกรณ์สำนักงาน					
แผนงานที่ต้องตรวจสอบ/ดูแล								

ที่	สิ่งที่ต้องทำ	ผู้รับผิดชอบ	ทรัพยากรที่ใช้	สัปดาห์ที่ 1	สัปดาห์ที่ 2	สัปดาห์ที่ 3	สัปดาห์ที่ 4	ผลการปฏิบัติ
				1 - 7 ม.ค. 66	8 - 14 ม.ค. 66	15 - 21 ม.ค. 66	22 - 31 ม.ค. 66	
17	จัดทำและแก้ไขเอกสาร ISO (QP , WI , SD) - QP-BV-BV052 การกำกับดูแลการปฏิบัติงานในเขตการบินสนามบินตราด - QP-BV-BV053 การตรวจพินิจพื้นที่เคลื่อนไหวและพื้นผิวจำกัดสิ่งกีดขวางสนามบินตราด - QP-BV-BV091 การแจ้งข่าวเกี่ยวกับความปลอดภัยในการเดินอากาศสนามบินตราด - QP-BV-BV126 การจัดการสัตว์อันตรายต่อการบินสนามบินตราด		- คอมพิวเตอร์ - อุปกรณ์สำนักงาน					
18	ออกประกาศผู้ทำการในอากาศ (NOTAM) / เอกสารแถลงข่าวการบิน (AIP)		- คอมพิวเตอร์ - อุปกรณ์สำนักงาน - QP-BV-TDXBG091 - แบบฟอร์ม NOTAM / AIP					
19	แก้ไข / ปรับปรุงคู่มือดำเนินงานสนามบินและคู่มือการปฏิบัติงานต่างๆ		- คอมพิวเตอร์ - อุปกรณ์สำนักงาน					
20	สรุปดัชนีวัดประสิทธิผลระดับกระบวนการ KPI		- คอมพิวเตอร์ - อุปกรณ์สำนักงาน					
การประชุม								
21	ประชุมกิจการสนามบิน		- สมุดบันทึก - อุปกรณ์สำนักงาน					

ที่	สิ่งที่ต้องทำ	ผู้รับผิดชอบ	ทรัพยากรที่ใช้	สัปดาห์ที่ 1	สัปดาห์ที่ 2	สัปดาห์ที่ 3	สัปดาห์ที่ 4	ผลการปฏิบัติ
				1 - 7 ม.ค. 66	8 - 14 ม.ค. 66	15 - 21 ม.ค. 66	22 - 31 ม.ค. 66	
22	ประชุมงานปฏิบัติการในเขตการบินประจำเดือน		- สมุดบันทึก - อุปกรณ์สำนักงาน					
23	ประชุม คปอ. สนามบินตราด		- คอมพิวเตอร์ - อุปกรณ์สำนักงาน					
24	ประชุมติดตามงานโครงการเนินดินหัวทางวิ่ง 05		- คอมพิวเตอร์ - อุปกรณ์สำนักงาน					
25	ประชุม SAG / ASRB และ RST สนามบินตราด		- คอมพิวเตอร์ - อุปกรณ์สำนักงาน				27	
แผนการฝึกอบรมภายใน / ภายนอก / การศึกษาดูงาน								
26	Basic Aerodrome Operations		- คอมพิวเตอร์ - สมุดบันทึก		11			
27	Wildlife Hazard Management					16		
28	Airport Emergency Procedure						26	
กิจกรรมภายในและภายนอกสนามบิน / มวลชนสัมพันธ์								
29	ตักบาตรอาหารแห้ง เนื่องในวันขึ้นปีใหม่	ทุกคน	-	3				
30	กิจกรรมวันตรุษจีน	ทุกคน	-			21		
31	กิจกรรม Safety on Tour	Safety	-				30	
งานที่ได้รับมอบหมายอื่น ๆ								
32	ปฏิบัติงานอื่น ๆ ที่ได้รับมอบหมายจากผู้บังคับบัญชา		-					

ที่	สิ่งที่ต้องทำ	ผู้รับผิดชอบ	ทรัพยากรที่ใช้	สัปดาห์ที่ 1	สัปดาห์ที่ 2	สัปดาห์ที่ 3	สัปดาห์ที่ 4	ผลการปฏิบัติ
				1 - 7 ม.ค. 66	8 - 14 ม.ค. 66	15 - 21 ม.ค. 66	22 - 31 ม.ค. 66	

หมายเหตุ: -

	วันที่คาดว่าจะดำเนินการตามแผนงาน
X	ไม่ได้ดำเนินการตามแผนงาน

[redacted]

ผู้จัดทำ/เจ้าหน้าที่งานปฏิบัติการในเขตการบิน

[redacted]

ผู้จัดการสนามบิน

แผนการปฏิบัติงาน งานปฏิบัติการในเขตการบิน ประจำเดือน กุมภาพันธ์ 2566

ที่	สิ่งที่ต้องทำ	ผู้รับผิดชอบ	ทรัพยากรที่ใช้	สัปดาห์ที่ 1	สัปดาห์ที่ 2	สัปดาห์ที่ 3	สัปดาห์ที่ 4	ผลการปฏิบัติ
				1 - 5 ก.พ. 66	6 - 12 ก.พ. 66	13 - 19 ก.พ. 66	20 - 28 ก.พ. 66	
แผนงานที่ปฏิบัติเป็นประจำ								
1	การกำกับดูแลการปฏิบัติงานในเขตการบิน สนามบินตราด	[redacted]	- QP-BV-BV052					
2	ตรวจสอบความปลอดภัยพื้นที่เขตการบินประจำวัน	[redacted]	- QP-BV-BV053 - FM-BV-TDXBG029 - FM-BV-TDXBG030 - FM-BV-TDXBG035 - วิทยุสื่อสาร - โทรศัพท์มือถือ/Line - รถยนต์ TDX07 - กล้องส่องทางไกล - PPE					
3	ตรวจเฝ้าระวังการดำเนินงานในเขตการบิน							
4	การจัดการอันตรายจากสัตว์ในพื้นที่เขตการบิน							
5	ตรวจสอบและควบคุมสิ่งกีดขวางประจำวัน							
6	การควบคุมความปลอดภัยในการก่อสร้าง							
7	การควบคุมการปฏิบัติงานเมื่อสภาวะทัศนวิสัยต่ำ	[redacted]	คู่มือการปฏิบัติเมื่อทัศนวิสัยต่ำสนามบินตราด					
8	การควบคุมยานพาหนะในพื้นที่เขตการบิน - การออกบัตรสำหรับยานพาหนะ - ควบคุมกฎ/ระเบียบการขับขี่ในเขตการบิน	[redacted]	- คู่มือการควบคุมยานพาหนะในพื้นที่เขตการบิน - แบบฟอร์มคำขอมีบัตรสำหรับยานพาหนะฯ					

แผนการปฏิบัติงาน งานปฏิบัติการในเขตการบิน ประจำเดือน กุมภาพันธ์ 2566

ที่	สิ่งที่ต้องทำ	ผู้รับผิดชอบ	ทรัพยากรที่ใช้	สัปดาห์ที่ 1 1 - 5 ก.พ. 66	สัปดาห์ที่ 2 6 - 12 ก.พ. 66	สัปดาห์ที่ 3 13 - 19 ก.พ. 66	สัปดาห์ที่ 4 20 - 28 ก.พ. 66	ผลการปฏิบัติ
9	ดำเนินการติดตามการแก้ไขสภาพไม่ปลอดภัยในเขตการบิน		- FM-BV-TDXBG036					
10	- การจัดการลานจอดอากาศยาน - การจัดการความปลอดภัยในลานจอด		คู่มือการดำเนินงานสนามบิน					
11	การตรวจสอบสิ่งปลูกสร้างหรืออาคารที่ไม่ได้ใช้งานภายในสนามบิน		- คู่มือการดำเนินงานสนามบิน - FM-BV-TDXBG029					
12	ตรวจสอบการตรวจพิเศษ *(ในกรณีเกิดเหตุการณ์ไม่ปกติ)*		- FM-BV-TDXBG034					
13	บันทึกสถิติต่าง ๆ ที่เกี่ยวข้อง		- คอมพิวเตอร์ - อุปกรณ์สำนักงาน					
14	ตรวจบันทึกการปฏิบัติงานประจำวันของหน่วยงาน FOC		- สมุดบันทึก - อุปกรณ์สำนักงาน					
15	จัดทำแผนการปฏิบัติงานประจำเดือน มีนาคม		- คอมพิวเตอร์ - อุปกรณ์สำนักงาน					
16	จัดทำรายงานสรุปผลการปฏิบัติงานประจำเดือน มกราคม 2566		- คอมพิวเตอร์ - อุปกรณ์สำนักงาน					
17	จัดทำรายงานปัญหาที่พบ ข้อเสนอแนะ และแนวทางแก้ไขให้ผู้บังคับบัญชาทราบ		- คอมพิวเตอร์ - อุปกรณ์สำนักงาน					

แผนการปฏิบัติงาน งานปฏิบัติการในเขตการบิน ประจำเดือน กุมภาพันธ์ 2566

ที่	สิ่งที่ต้องทำ	ผู้รับผิดชอบ	ทรัพยากรที่ใช้	สัปดาห์ที่ 1 1 - 5 ก.พ. 66	สัปดาห์ที่ 2 6 - 12 ก.พ. 66	สัปดาห์ที่ 3 13 - 19 ก.พ. 66	สัปดาห์ที่ 4 20 - 28 ก.พ. 66	ผลการปฏิบัติ
แผนงานที่ต้องตรวจสอบ/ดูแล								
18	จัดทำและแก้ไขเอกสาร ISO (QP , WI , SD) - QP-BV-BV052 การกำกับดูแลการปฏิบัติงานในเขตการบินสนามบินตราด - QP-BV-BV053 การตรวจพินิจพื้นที่เคลื่อนไหวและพื้นผิวจำกัดสิ่งกีดขวางสนามบินตราด - QP-BV-BV091 การแจ้งข่าวเกี่ยวกับความปลอดภัยในการเดินอากาศสนามบินตราด - QP-BV-BV126 การจัดการสัตว์อันตรายต่อการบินสนามบินตราด		- คอมพิวเตอร์ - อุปกรณ์สำนักงาน					
19	ออกประกาศผู้ทำการในอากาศ (NOTAM) / เอกสารแถลงข่าวการบิน (AIP)		- คอมพิวเตอร์ - อุปกรณ์สำนักงาน - QP-BV-TDXBG091 - แบบฟอร์ม NOTAM / AIP					
20	แก้ไข / ปรับปรุงคู่มือดำเนินงานสนามบินและคู่มือการปฏิบัติงานต่าง ๆ		- คอมพิวเตอร์ - อุปกรณ์สำนักงาน					
21	สรุปดัชนีวัดประสิทธิผลระดับกระบวนการ KPI		- คอมพิวเตอร์ - อุปกรณ์สำนักงาน					

แผนการปฏิบัติงาน งานปฏิบัติการในเขตการบิน ประจำเดือน กุมภาพันธ์ 2566

ที่	สิ่งที่ต้องทำ	ผู้รับผิดชอบ	ทรัพยากรที่ใช้	สัปดาห์ที่ 1	สัปดาห์ที่ 2	สัปดาห์ที่ 3	สัปดาห์ที่ 4	ผลการปฏิบัติ
				1 - 5 ก.พ. 66	6 - 12 ก.พ. 66	13 - 19 ก.พ. 66	20 - 28 ก.พ. 66	
การประชุม								
22	ประชุมตรวจรับการจ้างของบริษัทผู้รับบริการสนามบิน	หัวหน้างานทุกหน่วยงาน	- สมุดบันทึก - อุปกรณ์สำนักงาน					
23	ประชุมคณะกรรมการอำนวยความสะดวกในการขนส่งทางอากาศ	Landside	- สมุดบันทึก - อุปกรณ์สำนักงาน					
24	ประชุมกิจการสนามบิน	[redacted]	- สมุดบันทึก - อุปกรณ์สำนักงาน			16		
25	ประชุมงานปฏิบัติการในเขตการบินประจำเดือน	[redacted]	- สมุดบันทึก - อุปกรณ์สำนักงาน					
26	ประชุม คปอ. สนามบินตราด	[redacted]	- คอมพิวเตอร์ - อุปกรณ์สำนักงาน			16		
27	ประชุมติดตามงานโครงการเนินดินหัวทางวิ่ง 05	[redacted]	- คอมพิวเตอร์ - อุปกรณ์สำนักงาน					
แผนการฝึกอบรมภายใน / ภายนอก / การศึกษาดูงาน								
28	Global Reporting Format	[redacted]	- คอมพิวเตอร์ - อุปกรณ์สำนักงาน		8			
29	Follow-me service and Aircraft Marshalling Hand signals					13		

แผนการปฏิบัติงาน งานปฏิบัติการในเขตการบิน ประจำเดือน กุมภาพันธ์ 2566

ที่	สิ่งที่ต้องทำ	ผู้รับผิดชอบ	ทรัพยากรที่ใช้	สัปดาห์ที่ 1	สัปดาห์ที่ 2	สัปดาห์ที่ 3	สัปดาห์ที่ 4	ผลการปฏิบัติ
				1 - 5 ก.พ. 66	6 - 12 ก.พ. 66	13 - 19 ก.พ. 66	20 - 28 ก.พ. 66	
กิจกรรมภายในและภายนอกสนามบิน / มวลชนสัมพันธ์								
30	ทดสอบสมรรถภาพร่างกายพนักงานดับเพลิง	กรรมการ [redacted]	-			16		
งานที่ได้รับมอบหมายอื่น ๆ								
31	ปฏิบัติงานอื่น ๆ ที่ได้รับมอบหมายจากผู้บังคับบัญชา	[redacted]	-					

หมายเหตุ: -

	วันที่คาดว่าจะดำเนินการตามแผนงาน
X	ไม่ได้ดำเนินการตามแผนงาน

[redacted]

ผู้จัดทำ/เจ้าหน้าที่งานปฏิบัติการในเขตการบิน

[redacted]

ผู้จัดการสนามบิน

แผนการปฏิบั[illegible]น งานปฏิบัติการในเขตการบิน ประจำเดือน [illegible]าคม 2566

ที่	สิ่งที่ต้องทำ	ผู้รับผิดชอบ	ทรัพยากรที่ใช้	สัปดาห์ที่ 1 1 - 7 มี.ค. 66	สัปดาห์ที่ 2 8 - 14 มี.ค. 66	สัปดาห์ที่ 3 15 - 21 มี.ค. 66	สัปดาห์ที่ 4 22 - 31 มี.ค. 66	ผลการปฏิบัติ
แผนงานที่ปฏิบัติเป็นประจำ								
1	การกำกับดูแลการปฏิบัติงานในเขตการบิน สนามบินตราด	[redacted]	- QP-BV-BV052 - FM-BV-TDXBG040					
2	ตรวจสอบความปลอดภัยพื้นที่เขตการบินประจำวัน	[redacted]	- QP-BV-BV053 - FM-BV-TDXBG029 - FM-BV-TDXBG030 - FM-BV-TDXBG035 - วิทยุสื่อสาร - โทรศัพท์มือถือ/Line - รถยนต์ TDX07 - กล้องส่องทางไกล - PPE					
3	ตรวจเฝ้าระวังการดำเนินงานในเขตการบิน							
4	การจัดการอันตรายจากสัตว์ในพื้นที่เขตการบิน							
5	ตรวจสอบและควบคุมสิ่งกีดขวางประจำวัน							
6	การควบคุมความปลอดภัยในการก่อสร้าง							
7	การควบคุมการปฏิบัติงานเมื่อสภาวะทัศนวิสัยต่ำ	[redacted]	คู่มือการปฏิบัติเมื่อทัศนวิสัยต่ำสนามบินตราด					
8	การควบคุมยานพาหนะในพื้นที่เขตการบิน - การออกบัตรสำหรับยานพาหนะ - ควบคุมกฎ/ระเบียบการขับขี่ในเขตการบิน	[redacted]	- คู่มือการควบคุมยานพาหนะในพื้นที่เขตการบิน - แบบฟอร์มคำขอมีบัตรสำหรับยานพาหนะฯ					

แผนการปฏิ[illegible]งาน งานปฏิบัติการในเขตการบิน ประจำเดือน[illegible]นาคม 2566

ที่	สิ่งที่ต้องทำ	ผู้รับผิดชอบ	ทรัพยากรที่ใช้	สัปดาห์ที่ 1 1 - 7 มี.ค. 66	สัปดาห์ที่ 2 8 - 14 มี.ค. 66	สัปดาห์ที่ 3 15 - 21 มี.ค. 66	สัปดาห์ที่ 4 22 - 31 มี.ค. 66	ผลการปฏิบัติ
9	ดำเนินการติดตามการแก้ไขสภาพไม่ปลอดภัยในเขตการบิน	[redacted]	- FM-BV-TDXBG036					
10	- การจัดการลานจอดอากาศยาน - การจัดการความปลอดภัยในลานจอด	[redacted]	คู่มือการดำเนินงานสนามบิน					
11	การตรวจสอบสิ่งปลูกสร้างหรืออาคารที่ไม่ได้ใช้งานภายในสนามบิน	[redacted]	- คู่มือการดำเนินงานสนามบิน - FM-BV-TDXBG029					
12	ตรวจสอบการตรวจพิเศษ *(ในกรณีเกิดเหตุการณ์ไม่ปกติ)*	[redacted]	- FM-BV-TDXBG034					
13	บันทึกสถิติต่าง ๆ ที่เกี่ยวข้อง	[redacted]	- คอมพิวเตอร์ - อุปกรณ์สำนักงาน					
14	ตรวจบันทึกการปฏิบัติงานประจำวันของหน่วยงาน FOC	[redacted]	- สมุดบันทึก - อุปกรณ์สำนักงาน					
15	จัดทำแผนการปฏิบัติงานประจำเดือน เมษายน	[redacted]	- คอมพิวเตอร์ - อุปกรณ์สำนักงาน					
16	จัดทำรายงานสรุปผลการปฏิบัติงานประจำเดือน กุมภาพันธ์ 2566	[redacted]	- คอมพิวเตอร์ - อุปกรณ์สำนักงาน					
17	จัดทำรายงานปัญหาที่พบ ข้อเสนอแนะ และแนวทางแก้ไขให้ผู้บังคับบัญชาทราบ	[redacted]	- คอมพิวเตอร์ - อุปกรณ์สำนักงาน					

แผนการปฏิบัติงาน งานปฏิบัติการในเขตการบิน ประจำเดือน มีนาคม 2566

ที่	สิ่งที่ต้องทำ	ผู้รับผิดชอบ	ทรัพยากรที่ใช้	สัปดาห์ที่ 1	สัปดาห์ที่ 2	สัปดาห์ที่ 3	สัปดาห์ที่ 4	ผลการปฏิบัติ
				1 - 7 มี.ค. 66	8 - 14 มี.ค. 66	15 - 21 มี.ค. 66	22 - 31 มี.ค. 66	
แผนงานที่ต้องตรวจสอบ/ดูแล								
18	จัดทำและแก้ไขเอกสาร ISO (QP , WI , SD) - QP-BV-BV052 การกำกับดูแลการปฏิบัติงานในเขตการบินสนามบินตราด - QP-BV-BV053 การตรวจพินิจพื้นที่เคลื่อนไหวและพื้นผิวจำกัดสิ่งกีดขวางสนามบินตราด - QP-BV-BV091 การแจ้งข่าวเกี่ยวกับความปลอดภัยในการเดินอากาศสนามบินตราด - QP-BV-BV126 การจัดการสัตว์อันตรายต่อการบินสนามบินตราด		- คอมพิวเตอร์ - อุปกรณ์สำนักงาน					
19	ออกประกาศผู้ทำการในอากาศ (NOTAM) / เอกสารแถลงข่าวการบิน (AIP)		- คอมพิวเตอร์ - อุปกรณ์สำนักงาน - QP-BV-TDXBG091 - แบบฟอร์ม NOTAM / AIP					
20	เฝ้าระวังสิ่งกีดขวางภายนอกสนามบิน และพื้นผิวรูปกรวย		คู่มือการควบคุมสิ่งกีดขวางสนามบินตราด					

แผนการปฏิบัติงาน งานปฏิบัติการในเขตการบิน ประจำเดือน มีนาคม 2566

ที่	สิ่งที่ต้องทำ	ผู้รับผิดชอบ	ทรัพยากรที่ใช้	สัปดาห์ที่ 1	สัปดาห์ที่ 2	สัปดาห์ที่ 3	สัปดาห์ที่ 4	ผลการปฏิบัติ
				1 - 7 มี.ค. 66	8 - 14 มี.ค. 66	15 - 21 มี.ค. 66	22 - 31 มี.ค. 66	
21	ตรวจสอบหน่วยงานต่าง ๆ ตามวงรอบ ประจำไตรมาสที่ 1/2566		- FM-BV-TDXBG031 - FM-BV-TDXBG032 - FM-BV-TDXBG033					
22	แก้ไข / ปรับปรุงคู่มือดำเนินงานสนามบินและคู่มือการปฏิบัติงานต่าง ๆ		- คอมพิวเตอร์ - อุปกรณ์สำนักงาน					
23	สรุปดัชนีวัดประสิทธิผลระดับกระบวนการ KPI		- คอมพิวเตอร์ - อุปกรณ์สำนักงาน					
การประชุม								
24	ประชุมตรวจรับการจ้างของบริษัทผู้รับบริการสนามบิน	หัวหน้างานทุกหน่วยงาน	- สมุดบันทึก - อุปกรณ์สำนักงาน					
25	ประชุมกิจการสนามบิน		- สมุดบันทึก - อุปกรณ์สำนักงาน					
26	ประชุมงานปฏิบัติการในเขตการบินประจำเดือน		- สมุดบันทึก - อุปกรณ์สำนักงาน					
27	ประชุม คปอ. สนามบินตราด		- คอมพิวเตอร์ - อุปกรณ์สำนักงาน				23	
28	ประชุม SAG / ASRB สนามบินตราด		- คอมพิวเตอร์ - อุปกรณ์สำนักงาน				30	

แผนการปฏิบัติงาน งานปฏิบัติการในเขตการบิน ประจำเดือน มีนาคม 2566

ที่	สิ่งที่ต้องทำ	ผู้รับผิดชอบ	ทรัพยากรที่ใช้	สัปดาห์ที่ 1 1 - 7 มี.ค. 66	สัปดาห์ที่ 2 8 - 14 มี.ค. 66	สัปดาห์ที่ 3 15 - 21 มี.ค. 66	สัปดาห์ที่ 4 22 - 31 มี.ค. 66	ผลการปฏิบัติ
29	ประชุมติดตามงานโครงการเนินดิน หัวทางวิ่ง 05		- คอมพิวเตอร์ - อุปกรณ์สำนักงาน					
30	ประชุม Evaluation IDP		- คอมพิวเตอร์		14			
แผนการฝึกอบรมภายใน / ภายนอก / การศึกษาดูงาน								
31	Aerodorme safeguarding and Obstacle Limitation		- คอมพิวเตอร์ - อุปกรณ์สำนักงาน	2				
กิจกรรมภายในและภายนอกสนามบิน / มวลชนสัมพันธ์								
32	ทดสอบสมรรถภาพร่างกายพนักงานดับเพลิง	กรรมการทดสอบฯ	-			16		
งานที่ได้รับมอบหมายอื่น ๆ								
33	ปฏิบัติงานอื่น ๆ ที่ได้รับมอบหมายจากผู้บังคับบัญชา		-					

หมายเหตุ: -

	วันที่คาดว่าจะดำเนินการตามแผนงาน
X	ไม่ได้ดำเนินการตามแผนงาน

ผู้จัดทำ/เจ้าหน้าที่งานปฏิบัติการในเขตการบิน

ผู้จัดการสนามบิน 27-02-66

แผนการปฏิบัติงาน งานปฏิบัติการในเขตการบิน ประจำเดือน เมษายน 2566

ที่	สิ่งที่ต้องทำ	ผู้รับผิดชอบ	ทรัพยากรที่ใช้	สัปดาห์ที่ 1 1 - 7 เม.ย. 66	สัปดาห์ที่ 2 8 - 14 เม.ย. 66	สัปดาห์ที่ 3 15 - 21 เม.ย. 66	สัปดาห์ที่ 4 22 - 30 เม.ย. 66	ผลการปฏิบัติ
แผนงานที่ปฏิบัติเป็นประจำ								
1	การกำกับดูแลการปฏิบัติงานในเขตการบิน สนามบินตราด		- QP-BV-BV052					
2	ตรวจสอบความปลอดภัยพื้นที่เขตการบินประจำวัน		- QP-BV-BV053 - QP-BV-BV126 - FM-BV-TDXBG029 - FM-BV-TDXBG030 - FM-BV-TDXBG035 - วิทยุสื่อสาร - โทรศัพท์มือถือ/Line - รถยนต์ TDX07 - กล้องส่องทางไกล - PPE					
3	ตรวจเฝ้าระวังการดำเนินงานในเขตการบิน							
4	การจัดการอันตรายจากสัตว์ในพื้นที่เขตการบิน							
5	ตรวจสอบและควบคุมสิ่งกีดขวางประจำวัน							
6	การควบคุมความปลอดภัยในการก่อสร้าง							
7	การควบคุมการปฏิบัติงานเมื่อสภาวะทัศนวิสัยต่ำ		คู่มือการปฏิบัติเมื่อทัศนวิสัยต่ำ สนามบินตราด					
8	การควบคุมยานพาหนะในพื้นที่เขตการบิน - การออกบัตรสำหรับยานพาหนะ - ควบคุมกฎ/ระเบียบการขับขี่ในเขตการบิน		- คู่มือการควบคุมยานพาหนะในพื้นที่เขตการบิน - แบบฟอร์มคำขอมีบัตรสำหรับยานพาหนะฯ					

ที่	สิ่งที่ต้องทำ	ผู้รับผิดชอบ	ทรัพยากรที่ใช้	สัปดาห์ที่ 1 1 - 7 เม.ย. 66	สัปดาห์ที่ 2 8 - 14 เม.ย. 66	สัปดาห์ที่ 3 15 - 21 เม.ย. 66	สัปดาห์ที่ 4 22 - 30 เม.ย. 66	ผลการปฏิบัติ
9	ดำเนินการติดตามการแก้ไขสภาพไม่ปลอดภัยในเขตการบิน		- FM-BV-TDXBG036					
10	- การจัดการลานจอดอากาศยาน - การจัดการความปลอดภัยในลานจอด		คู่มือการดำเนินงานสนามบิน					
11	การตรวจสอบสิ่งปลูกสร้างหรืออาคารที่ไม่ได้ใช้งานภายในสนามบิน		- คู่มือการดำเนินงานสนามบิน - FM-BV-TDXBG029					
12	ตรวจสอบการตรวจพิเศษ *(ในกรณีเกิดเหตุการณ์ไม่ปกติ)*		- FM-BV-TDXBG034					
13	จัดทำแผนการปฏิบัติงานประจำเดือนพฤษภาคม		- คอมพิวเตอร์ - อุปกรณ์สำนักงาน					
14	จัดทำรายงานสรุปผลการปฏิบัติงานประจำเดือน มีนาคม 2566		- คอมพิวเตอร์ - อุปกรณ์สำนักงาน		8, 9, 10			
15	จัดทำรายงานปัญหาที่พบ ข้อเสนอแนะ และแนวทางแก้ไขให้ผู้บังคับบัญชาทราบ		- คอมพิวเตอร์ - อุปกรณ์สำนักงาน		8, 9, 10			
16	บันทึกสถิติต่าง ๆ ที่เกี่ยวข้อง		- คอมพิวเตอร์ - อุปกรณ์สำนักงาน					
แผนงานที่ต้องตรวจสอบ/ดูแล								

ที่	สิ่งที่ต้องทำ	ผู้รับผิดชอบ	ทรัพยากรที่ใช้	สัปดาห์ที่ 1 1 - 7 เม.ย. 66	สัปดาห์ที่ 2 8 - 14 เม.ย. 66	สัปดาห์ที่ 3 15 - 21 เม.ย. 66	สัปดาห์ที่ 4 22 - 30 เม.ย. 66	ผลการปฏิบัติ
17	จัดทำและแก้ไขเอกสาร ISO (QP , WI , SD) - QP-BV-BV052 การกำกับดูแลการปฏิบัติงานในเขตการบินสนามบินตราด - QP-BV-BV053 การตรวจพินิจพื้นที่เคลื่อนไหวและพื้นผิวจำกัดสิ่งกีดขวางสนามบินตราด - QP-BV-BV091 การแจ้งข่าวเกี่ยวกับความปลอดภัยในการเดินอากาศสนามบินตราด - QP-BV-BV126 การจัดการสัตว์อันตรายต่อการบินสนามบินตราด		- คอมพิวเตอร์ - อุปกรณ์สำนักงาน					
18	ออกประกาศผู้ทำการในอากาศ (NOTAM) / เอกสารแถลงข่าวการบิน (AIP)		- คอมพิวเตอร์ - อุปกรณ์สำนักงาน - QP-BV-TDXBG091 - แบบฟอร์ม NOTAM / AIP					
19	แก้ไข / ปรับปรุงคู่มือดำเนินงานสนามบินและคู่มือการปฏิบัติงานต่าง ๆ		- คอมพิวเตอร์ - อุปกรณ์สำนักงาน					
20	สรุปดัชนีวัดประสิทธิผลระดับกระบวนการ KPI		- คอมพิวเตอร์ - อุปกรณ์สำนักงาน					

ที่	สิ่งที่ต้องทำ	ผู้รับผิดชอบ	ทรัพยากรที่ใช้	สัปดาห์ที่ 1 1 - 7 เม.ย. 66	สัปดาห์ที่ 2 8 - 14 เม.ย. 66	สัปดาห์ที่ 3 15 - 21 เม.ย. 66	สัปดาห์ที่ 4 22 - 30 เม.ย. 66	ผลการปฏิบัติ
การประชุม								
21	ประชุมกิจการสนามบิน	[redacted]	- สมุดบันทึก - อุปกรณ์สำนักงาน					
22	ประชุมหน่วยงานปฏิบัติการในเขตการบิน ประจำเดือน เมษายน	[redacted]	- สมุดบันทึก - อุปกรณ์สำนักงาน					
23	ประชุม คปอ. สนามบินตราด	[redacted]	- คอมพิวเตอร์ - อุปกรณ์สำนักงาน					
24	ประชุมติดตามงานโครงการเนินดิน หัวทางวิ่ง 05	[redacted]	- คอมพิวเตอร์ - อุปกรณ์สำนักงาน					
25	ประชุมตรวจรับการจ้างของบริษัทผู้รับบริการสนามบิน	หัวหน้างานทุกหน่วยงาน	- สมุดบันทึก - อุปกรณ์สำนักงาน		10			
26	ประชุมคณะกรรมการอำนวยความสะดวกในการขนส่งทางอากาศ	[redacted]	- สมุดบันทึก - อุปกรณ์สำนักงาน					
27	ประชุมคณะทำงานซ้อมแผนฉุกเฉินสนามบินตราด	[redacted]	- สมุดบันทึก - อุปกรณ์สำนักงาน	X		X		เลื่อนการประชุม
แผนการฝึกอบรมภายใน / ภายนอก / การศึกษาดูงาน								
28	Airport Emergency Procedure	[redacted]	- คอมพิวเตอร์ - สมุดบันทึก	3				
29	Delv - System Training	[redacted]				20		
30	Workshop - Wildlife Hazard Management	[redacted]					25	

ที่	สิ่งที่ต้องทำ	ผู้รับผิดชอบ	ทรัพยากรที่ใช้	สัปดาห์ที่ 1 1 - 7 เม.ย. 66	สัปดาห์ที่ 2 8 - 14 เม.ย. 66	สัปดาห์ที่ 3 15 - 21 เม.ย. 66	สัปดาห์ที่ 4 22 - 30 เม.ย. 66	ผลการปฏิบัติ
31	Dangerous Goods CAT.8	[redacted]	- คอมพิวเตอร์ - สมุดบันทึก				26	
กิจกรรมภายในและภายนอกสนามบิน / มวลชนสัมพันธ์								
32	กิจกรรม FOD Walk	ทุกคน	-	X				เลื่อนกิจกรรม
33	การฝึกซ้อมโต๊ะจำลองดับเพลิงฯ	ทุกคน	-			X		เลื่อนการฝึกซ้อม
34	การฝึกซ้อมแผนฉุกเฉินบางส่วน	ทุกคน	-				X	
งานที่ได้รับมอบหมายอื่น ๆ								
35	ปฏิบัติงานอื่น ๆ ที่ได้รับมอบหมายจากผู้บังคับบัญชา	[redacted]	-					

Rev.0

หมายเหตุ:

- กิจกรรม FOD Walk เลื่อนไปจัดกิจกรรมในเดือน พ.ค. 66
- การซ้อมแผนฉุกเฉินบางส่วนและการฝึกซ้อมโต๊ะจำลอง รอกำหนดการที่แน่ชัด

	วันที่คาดว่าจะดำเนินการตามแผนงาน
X	ไม่ได้ดำเนินการตามแผนงาน

[redacted]

ผู้จัดทำ/เจ้าหน้าที่งานปฏิบัติการในเขตการบิน

28. 3. 2023.

[redacted] 66

ผู้จัดการสนามบินตราด

แผนการปฏิบัติงาน งานปฏิบัติการในเขตการบิน ประจำเดือน พฤษภาคม 2566

ที่	สิ่งที่ต้องทำ	ผู้รับผิดชอบ	ทรัพยากรที่ใช้	สัปดาห์ที่ 1 1 - 7 พ.ค. 66	สัปดาห์ที่ 2 8 - 14 พ.ค. 66	สัปดาห์ที่ 3 15 - 21 พ.ค. 66	สัปดาห์ที่ 4 22 - 31 พ.ค. 66	ผลการปฏิบัติ
แผนงานที่ปฏิบัติเป็นประจำ								
1	การกำกับดูแลการปฏิบัติงานในเขตการบิน สนามบินตราด	[redacted]	- QP-BV-BV052 - FM-BV-TDXBG040					
2	ตรวจสอบความปลอดภัยพื้นที่เขตการบินประจำวัน	[redacted]	- QP-BV-BV053 - FM-BV-TDXBG029 - FM-BV-TDXBG030 - FM-BV-TDXBG035 - วิทยุสื่อสาร - โทรศัพท์มือถือ/Line - รถยนต์ TDX07 - กล้องส่องทางไกล - PPE					
3	ตรวจเฝ้าระวังการดำเนินงานในเขตการบิน							
4	การจัดการอันตรายจากสัตว์ในพื้นที่เขตการบิน							
5	ตรวจสอบและควบคุมสิ่งกีดขวางประจำวัน							
6	การควบคุมความปลอดภัยในการก่อสร้าง							
7	การควบคุมการปฏิบัติงานเมื่อสภาวะทัศนวิสัยต่ำ	[redacted]	คู่มือการปฏิบัติเมื่อทัศนวิสัยต่ำสนามบินตราด					
8	การควบคุมยานพาหนะในพื้นที่เขตการบิน - การออกบัตรสำหรับยานพาหนะ - ควบคุมกฎ/ระเบียบการขับขี่ในเขตการบิน	[redacted]	- คู่มือการควบคุมยานพาหนะในพื้นที่เขตการบิน - แบบฟอร์มคำขอมีบัตรสำหรับยานพาหนะฯ					

แผนการปฏิบัติงาน งานปฏิบัติการในเขตการบิน ประจำเดือน พฤษภาคม 2566

ที่	สิ่งที่ต้องทำ	ผู้รับผิดชอบ	ทรัพยากรที่ใช้	สัปดาห์ที่ 1 1 - 7 พ.ค. 66	สัปดาห์ที่ 2 8 [redacted]	สัปดาห์ที่ 3 15 - 21 พ.ค. 66	สัปดาห์ที่ 4 22 - 31 พ.ค. 66	ผลการปฏิบัติ
9	ดำเนินการติดตามการแก้ไขสภาพไม่ปลอดภัยในเขตการบิน	[redacted]	- FM-BV-TDXBG036					
10	- การจัดการลานจอดอากาศยาน - การจัดการความปลอดภัยในลานจอด	[redacted]	คู่มือการดำเนินงานสนามบิน					
11	การตรวจสอบสิ่งปลูกสร้างหรืออาคารที่ไม่ได้ใช้งานภายในสนามบิน	[redacted]	- คู่มือการดำเนินงานสนามบิน - FM-BV-TDXBG029					
12	ตรวจสอบการตรวจพิเศษ *(ในกรณีเกิดเหตุการณ์ไม่ปกติ)*	[redacted]	- FM-BV-TDXBG034					
13	บันทึกสถิติต่าง ๆ ที่เกี่ยวข้อง	[redacted]	- คอมพิวเตอร์ - อุปกรณ์สำนักงาน					
14	ตรวจบันทึกการปฏิบัติงานประจำวันของหน่วยงาน FOC	[redacted]	- สมุดบันทึก - อุปกรณ์สำนักงาน					
15	จัดทำแผนการปฏิบัติงานประจำเดือนมิถุนายน	[redacted]	- คอมพิวเตอร์ - อุปกรณ์สำนักงาน					
16	จัดทำรายงานสรุปผลการปฏิบัติงานประจำเดือน เมษายน 2566	[redacted]	- คอมพิวเตอร์ - อุปกรณ์สำนักงาน					
17	จัดทำรายงานปัญหาที่พบ ข้อเสนอแนะ และแนวทางแก้ไขให้ผู้บังคับบัญชาทราบ	[redacted]	- คอมพิวเตอร์ - อุปกรณ์สำนักงาน					

แผนการปฏิบัติงาน งานปฏิบัติการในเขตการบิน ประจำเดือน พฤษภาคม 2566

ที่	สิ่งที่ต้องทำ	ผู้รับผิดชอบ	ทรัพยากรที่ใช้	สัปดาห์ที่ 1 1 - 7 พ.ค. 66	สัปดาห์ที่ 2 8 - 14 พ.ค. 66	สัปดาห์ที่ 3 15 - 21 พ.ค. 66	สัปดาห์ที่ 4 22 - 31 พ.ค. 66	ผลการปฏิบัติ
แผนงานที่ต้องตรวจสอบ/ดูแล								
18	จัดทำและแก้ไขเอกสาร ISO (QP , WI , SD) - QP-BV-BV052 การกำกับดูแลการปฏิบัติงานในเขตการบินสนามบินตราด - QP-BV-BV053 การตรวจพินิจพื้นที่เคลื่อนไหวและพื้นผิวจำกัดสิ่งกีดขวางสนามบินตราด - QP-BV-BV091 การแจ้งข่าวเกี่ยวกับความปลอดภัยในการเดินอากาศสนามบินตราด - QP-BV-BV126 การจัดการสัตว์อันตรายต่อการบินสนามบินตราด		- คอมพิวเตอร์ - อุปกรณ์สำนักงาน					
19	ออกประกาศผู้ทำการในอากาศ (NOTAM) / เอกสารแถลงข่าวการบิน (AIP)		- คอมพิวเตอร์ - อุปกรณ์สำนักงาน - QP-BV-TDXBG091 - แบบฟอร์ม NOTAM / AIP					
20	แก้ไข / ปรับปรุงคู่มือดำเนินงานสนามบินและคู่มือการปฏิบัติงานต่าง ๆ		- คอมพิวเตอร์ - อุปกรณ์สำนักงาน					

แผนการปฏิบัติงาน งานปฏิบัติการในเขตการบิน ประจำเดือน พฤษภาคม 2566

ที่	สิ่งที่ต้องทำ	ผู้รับผิดชอบ	ทรัพยากรที่ใช้	สัปดาห์ที่ 1 1 - 7 พ.ค. 66	สัปดาห์ที่ 2 8 - 14 พ.ค. 66	สัปดาห์ที่ 3 15 - 21 พ.ค. 66	สัปดาห์ที่ 4 22 - 31 พ.ค. 66	ผลการปฏิบัติ
21	สรุปดัชนีวัดประสิทธิผลระดับกระบวนการ KPI		- คอมพิวเตอร์ - อุปกรณ์สำนักงาน					
การประชุม								
22	ประชุมตรวจรับการจ้างของบริษัทผู้รับบริการสนามบิน		- สมุดบันทึก - อุปกรณ์สำนักงาน					
23	ประชุมกิจการสนามบิน		- สมุดบันทึก - อุปกรณ์สำนักงาน					
24	ประชุมงานปฏิบัติการในเขตการบินประจำเดือน		- สมุดบันทึก - อุปกรณ์สำนักงาน					
25	ประชุม คปอ. สนามบินตราด		- คอมพิวเตอร์ - อุปกรณ์สำนักงาน			18		
26	ประชุม SAG / ASRB สนามบินตราด		- คอมพิวเตอร์ - อุปกรณ์สำนักงาน				25	
27	ประชุมติดตามงานโครงการเนินดินหัวทางวิ่ง 05		- คอมพิวเตอร์ - อุปกรณ์สำนักงาน					
28	ประชุมทบทวนระบบ ISO ฝ่ายสนามบิน		- คอมพิวเตอร์	3				
29	ICAO APAC SWIM @BKK		-		8-12			
30	ประชุมภายในหน่วยงานของสนามบิน(การฝึกซ้อมแผนจุกเฉิน)		- อุปกรณ์สำนักงาน			17		

แผนการปฏิบัติงาน งานปฏิบัติการในเขตการบิน ประจำเดือน พฤษภาคม 2566

ที่	สิ่งที่ต้องทำ	ผู้รับผิดชอบ	ทรัพยากรที่ใช้	สัปดาห์ที่ 1	สัปดาห์ที่ 2	สัปดาห์ที่ 3	สัปดาห์ที่ 4	ผลการปฏิบัติ
				1 - 7 พ.ค. 66	8 - 14 พ.ค. 66	15 - 21 พ.ค. 66	22 - 31 พ.ค. 66	
แผนการฝึกอบรมภายใน-ภายนอก / การศึกษาดูงาน								
31	Delv - System Training (Cont.)	[redacted]	- คอมพิวเตอร์	2				
32	Knowledge Sharing "Carbon Footprint & Carbon Credits"	[redacted]	- คอมพิวเตอร์			19		
กิจกรรมภายในและภายนอกสนามบิน / มวลชนสัมพันธ์								
33	กิจกรรม FOD Walk	[redacted]	- รถ TDX07 (สนับสนุน) - ถุงขยะ/ถุงมือ	10				
34	ฝึกซ้อมเข้าไฟจริง (Life Fire Drill 2023)	หน่วยงานดับเพลิงฯ	-	6				
35	ทดสอบสมรรถภาพร่างกายพนักงานดับเพลิง	กรรมการทดสอบฯ	-			16		
งานที่ได้รับมอบหมายอื่น ๆ								
36	จัดทำงบประมาณประจำปี 2567	[redacted]	- คอมพิวเตอร์					
37	ปฏิบัติงานอื่น ๆ ที่ได้รับมอบหมายจากผู้บังคับบัญชา	[redacted]	-					

หมายเหตุ: -

	วันที่คาดว่าจะดำเนินการตามแผนงาน
X	ไม่ได้ดำเนินการตามแผนงาน

[redacted]

ผู้จัดทำ/หัวหน้างานปฏิบัติการในเขตการบิน

วันที่ 28 / พ.ย. / 2566

[redacted]

ผู้จัดการสนามบิน

วันที่ 28 / พ.ค. / 66

แผนการปฏิบัติงาน งานปฏิบัติการในเขตการบิน ประจำเดือน มิถุนายน 2566

ที่	สิ่งที่ต้องทำ	ผู้รับผิดชอบ	ทรัพยากรที่ใช้	สัปดาห์ที่ 1	สัปดาห์ที่ 2	สัปดาห์ที่ 3	สัปดาห์ที่ 4	ผลการปฏิบัติ
				1 - 10 มิ.ย. 66	11 - 17 มิ.ย. 66	18 - 24 มิ.ย. 66	25 - 30 มิ.ย. 66	
แผนงานที่ปฏิบัติเป็นประจำ								
1	การกำกับดูแลการปฏิบัติงานในเขตการบิน สนามบินตราด		- QP-BV-BV052 - FM-BV-TDXBG040					
2	ตรวจสอบความปลอดภัยพื้นที่เขตการบินประจำวัน		- QP-BV-BV053 - FM-BV-TDXBG029 - FM-BV-TDXBG030 - FM-BV-TDXBG035 - วิทยุสื่อสาร - โทรศัพท์มือถือ/Line - รถยนต์ TDX07 - กล้องส่องทางไกล - PPE					
3	ตรวจเฝ้าระวังการดำเนินงานในเขตการบิน							
4	การจัดการอันตรายจากสัตว์ในพื้นที่เขตการบิน							
5	ตรวจสอบและควบคุมสิ่งกีดขวางประจำวัน							
6	การควบคุมความปลอดภัยในการก่อสร้าง							
7	การควบคุมการปฏิบัติงานเมื่อสภาวะทัศนวิสัยต่ำ		คู่มือการปฏิบัติเมื่อทัศนวิสัยต่ำ สนามบินตราด					
8	การควบคุมยานพาหนะในพื้นที่เขตการบิน - การออกบัตรสำหรับยานพาหนะ - ควบคุมกฎ/ระเบียบการขับขี่ในเขตการบิน		- คู่มือการควบคุมยานพาหนะในพื้นที่เขตการบิน - แบบฟอร์มคำขอมีบัตรสำหรับยานพาหนะฯ					

แผนการปฏิบัติงาน งานปฏิบัติการในเขตการบิน ประจำเดือน มิถุนายน 2566

ที่	สิ่งที่ต้องทำ	ผู้รับผิดชอบ	ทรัพยากรที่ใช้	สัปดาห์ที่ 1	สัปดาห์ที่ 2	สัปดาห์ที่ 3	สัปดาห์ที่ 4	ผลการปฏิบัติ
				1 - 10 มิ.ย. 66	11 - 17 มิ.ย. 66	18 - 24 มิ.ย. 66	25 - 30 มิ.ย. 66	
9	ดำเนินการติดตามการแก้ไขสภาพไม่ปลอดภัยในเขตการบิน		- FM-BV-TDXBG036					
10	- การจัดการลานจอดอากาศยาน - การจัดการความปลอดภัยในลานจอด		คู่มือการดำเนินงานสนามบิน					
11	การตรวจสอบสิ่งปลูกสร้างหรืออาคารที่ไม่ได้ใช้งานภายในสนามบิน		- คู่มือการดำเนินงานสนามบิน - FM-BV-TDXBG029					
12	ตรวจสอบการตรวจพิเศษ *(ในกรณีเกิดเหตุการณ์ไม่ปกติ)*		- FM-BV-TDXBG034					
13	บันทึกสถิติต่าง ๆ ที่เกี่ยวข้อง		- คอมพิวเตอร์ - อุปกรณ์สำนักงาน					
14	ตรวจบันทึกการปฏิบัติงานประจำวันของหน่วยงาน FOC		- สมุดบันทึก - อุปกรณ์สำนักงาน					
15	จัดทำแผนการปฏิบัติงานประจำเดือนกรกฎาคม		- คอมพิวเตอร์ - อุปกรณ์สำนักงาน					
16	จัดทำรายงานสรุปผลการปฏิบัติงานประจำเดือน พฤษภาคม 2566		- คอมพิวเตอร์ - อุปกรณ์สำนักงาน					
17	จัดทำรายงานปัญหาที่พบ ข้อเสนอแนะ และแนวทางแก้ไขให้ผู้บังคับบัญชาทราบ		- คอมพิวเตอร์ - อุปกรณ์สำนักงาน					

แผนการปฏิบั..าน งานปฏิบัติการในเขตการบิน ประจำเดือน มิถุนายน 2566

ที่	สิ่งที่ต้องทำ	ผู้รับผิดชอบ	ทรัพยากรที่ใช้	สัปดาห์ที่ 1	สัปดาห์ที่ 2	สัปดาห์ที่ 3	สัปดาห์ที่ 4	ผลการปฏิบัติ
				1 - 10 มิ.ย. 66	11 - 17 มิ.ย. 66	18 - 24 มิ.ย. 66	25 - 30 มิ.ย. 66	
แผนงานที่ต้องตรวจสอบ/ดูแล								
18	จัดทำและแก้ไขเอกสาร ISO (QP , WI , SD) - QP-BV-BV052 การกำกับดูแลการปฏิบัติงานในเขตการบินสนามบินตราด - QP-BV-BV053 การตรวจพินิจพื้นที่เคลื่อนไหวและพื้นผิวจำกัดสิ่งกีดขวางสนามบินตราด - QP-BV-BV091 การแจ้งข่าวเกี่ยวกับความปลอดภัยในการเดินอากาศสนามบินตราด - QP-BV-BV126 การจัดการสัตว์อันตรายต่อการบินสนามบินตราด		- คอมพิวเตอร์ - อุปกรณ์สำนักงาน					
19	ออกประกาศผู้ทำการในอากาศ (NOTAM) / เอกสารแถลงข่าวการบิน (AIP)		- คอมพิวเตอร์ - อุปกรณ์สำนักงาน - QP-BV-TDXBG091 - แบบฟอร์ม NOTAM / AIP					
20	เฝ้าระวังสิ่งกีดขวางภายนอกสนามบิน และพื้นผิวรูปกรวย		คู่มือการควบคุมสิ่งกีดขวางสนามบินตราด - FM-BV-TDX041					

แผนการปฏิบั..งาน งานปฏิบัติการในเขตการบิน ประจำเดือน ..ถุนายน 2566

ที่	สิ่งที่ต้องทำ	ผู้รับผิดชอบ	ทรัพยากรที่ใช้	สัปดาห์ที่ 1	สัปดาห์ที่ 2	สัปดาห์ที่ 3	สัปดาห์ที่ 4	ผลการปฏิบัติ
				1 - 10 มิ.ย. 66	11 - 17 มิ.ย. 66	18 - 24 มิ.ย. 66	25 - 30 มิ.ย. 66	
21	ตรวจสอบหน่วยงานต่าง ๆ ตามวงรอบ ประจำไตรมาสที่ 2/2566		- FM-BV-TDXBG031 - FM-BV-TDXBG032 - FM-BV-TDXBG033					
22	ทบทวน / ปรับปรุงคู่มือดำเนินงานสนามบินและคู่มือการปฏิบัติงานต่าง ๆ		- คอมพิวเตอร์ - อุปกรณ์สำนักงาน					
23	จัดทำคู่มือการตรวจพินิจพื้นที่เคลื่อนไหวและพื้นผิวจำกัดสิ่งกีดขวาง		- คอมพิวเตอร์ - อุปกรณ์สำนักงาน					
24	สรุปดัชนีวัดประสิทธิผลระดับกระบวนการ KPI		- คอมพิวเตอร์ - อุปกรณ์สำนักงาน					
การประชุม								
25	ประชุมตรวจรับการจ้างของบริษัทผู้รับบริการสนามบิน	หัวหน้างานทุกหน่วยงาน	- สมุดบันทึก - อุปกรณ์สำนักงาน					
26	ประชุมกิจการสนามบิน		- สมุดบันทึก - อุปกรณ์สำนักงาน					
27	ประชุมงานปฏิบัติการในเขตการบินประจำเดือน		- สมุดบันทึก - อุปกรณ์สำนักงาน					
28	ประชุม คปอ. สนามบินตราด		- คอมพิวเตอร์ - อุปกรณ์สำนักงาน			22		
29	ประชุมคณะกรรมการอำนวยความสะดวกในการขนส่งทางอากาศ		- สมุดบันทึก - อุปกรณ์สำนักงาน					

แผนการปฏิบัติงาน งานปฏิบัติการในเขตการบิน ประจำเดือน มิถุนายน 2566

ที่	สิ่งที่ต้องทำ	ผู้รับผิดชอบ	ทรัพยากรที่ใช้	สัปดาห์ที่ 1	สัปดาห์ที่ 2	สัปดาห์ที่ 3	สัปดาห์ที่ 4	ผลการปฏิบัติ
				1 - 10 มิ.ย. 66	11 - 17 มิ.ย. 66	18 - 24 มิ.ย. 66	25 - 30 มิ.ย. 66	
30	ประชุมติดตามงานโครงการเนินดิน หัวทางวิ่ง 05	[redacted]	- คอมพิวเตอร์ - อุปกรณ์สำนักงาน					
31	ประชุมคณะทำงานซ้อมแผนฉุกเฉินบางส่วน ครั้งที่ 1/2566	[redacted]	- สมุดบันทึก - อุปกรณ์สำนักงาน		14			
32	ประชุมคณะทำงานซ้อมแผนฯ ครั้งที่ 2/2566	[redacted]	- สมุดบันทึก - อุปกรณ์สำนักงาน			22		
33	การประชาสัมพันธ์เรื่องข้อกำหนดการขออนุญาตเกี่ยวกับสิ่งปลูกสร้างภายในเขตปลอดภัยการเดินอากาศ	[redacted]	-					
แผนการฝึกอบรมภายใน / ภายนอก / การศึกษาดูงาน								
- ไม่มี -								
กิจกรรมภายในและภายนอกสนามบิน / มวลชนสัมพันธ์								
34	การฝึกซ้อมโต๊ะจำลองหน่วยงานดับเพลิง ครั้งที่ 1/2566	[redacted]	-			22		
35	การฝึกซ้อมแผนฉุกเฉินบางส่วน	[redacted]	- วิทยุสื่อสาร - โทรศัพท์มือถือ/Line - รถยนต์ TDX07				29	
งานที่ได้รับมอบหมายอื่น ๆ								
36	จัดทำงบประมาณประจำปี 2567	[redacted]	- คอมพิวเตอร์					

แผนการปฏิบัติงาน งานปฏิบัติการในเขตการบิน ประจำเดือน มิถุนายน 2566

ที่	สิ่งที่ต้องทำ	ผู้รับผิดชอบ	ทรัพยากรที่ใช้	สัปดาห์ที่ 1	สัปดาห์ที่ 2	สัปดาห์ที่ 3	สัปดาห์ที่ 4	ผลการปฏิบัติ
				1 - 10 มิ.ย. 66	11 - 17 มิ.ย. 66	18 - 24 มิ.ย. 66	25 - 30 มิ.ย. 66	
37	ปฏิบัติงานอื่น ๆ ที่ได้รับมอบหมายจากผู้บังคับบัญชา	[redacted]	-					

หมายเหตุ: -

	วันที่คาดว่าจะดำเนินการตามแผนงาน
X	ไม่ได้ดำเนินการตามแผนงาน

[redacted]

ผู้จัดทำ/หัวหน้างานปฏิบัติการในเขตการบิน

วันที่ 29 / พ.ค. / 66

[redacted]

ผู้จัดการสนามบินตราด

วันที่ 31 / พ.ค. / 66